CASANOOV

ART300B180

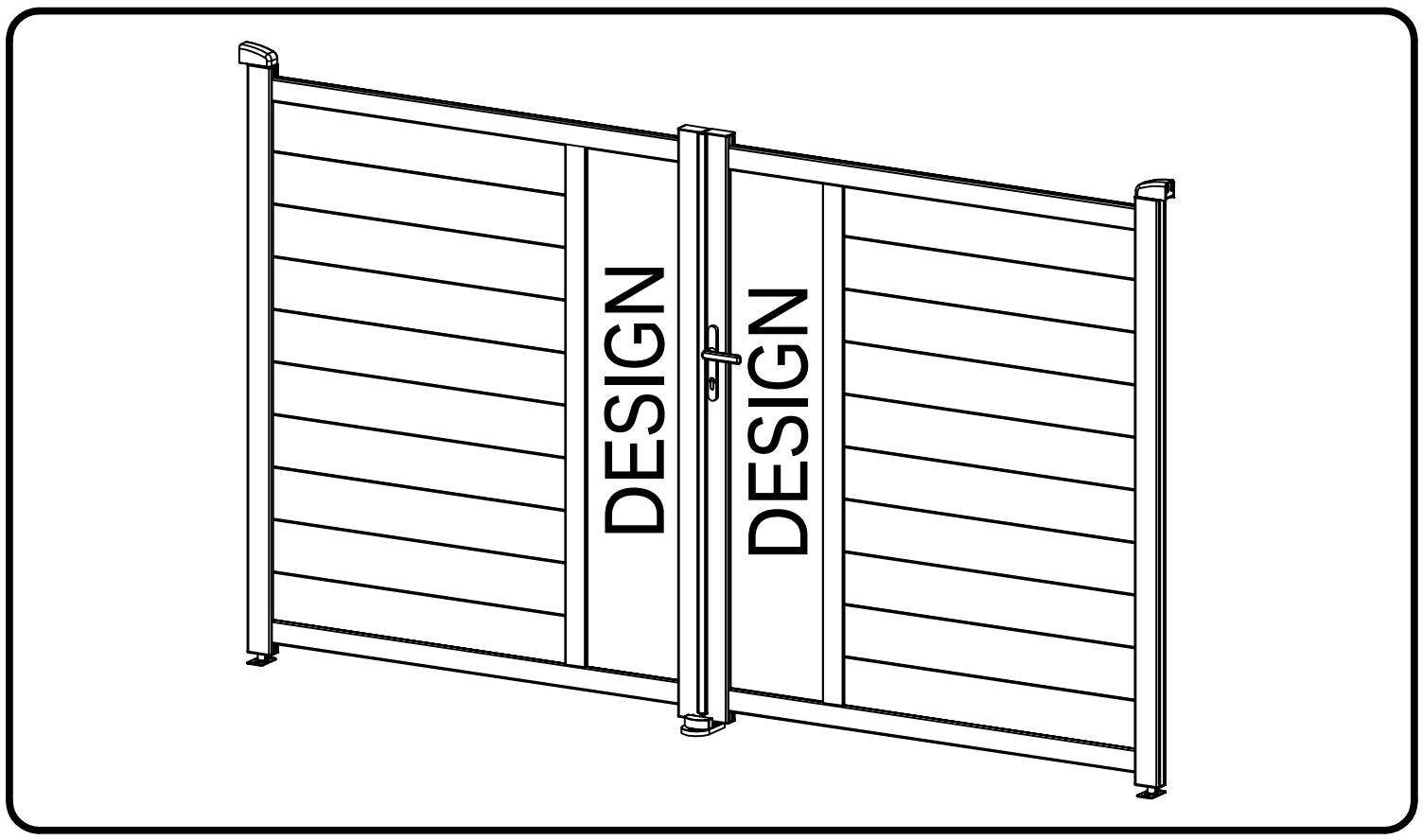

COM-000155	[x1]
COM-000156	[x1]
COM-000*DESIGN*	[x1]

*Selon modèle

FR EN ES DE IT NL PL CE

NOTICE DE MONTAGE / INSTRUCTION MANUAL / MANUAL DE MONTAJE / MONTAGEANLEITUNG / MANUALE DI MONTAGGIO / MONTAGEHANDLEIDING / INSTRUKCJA MONTAŻU

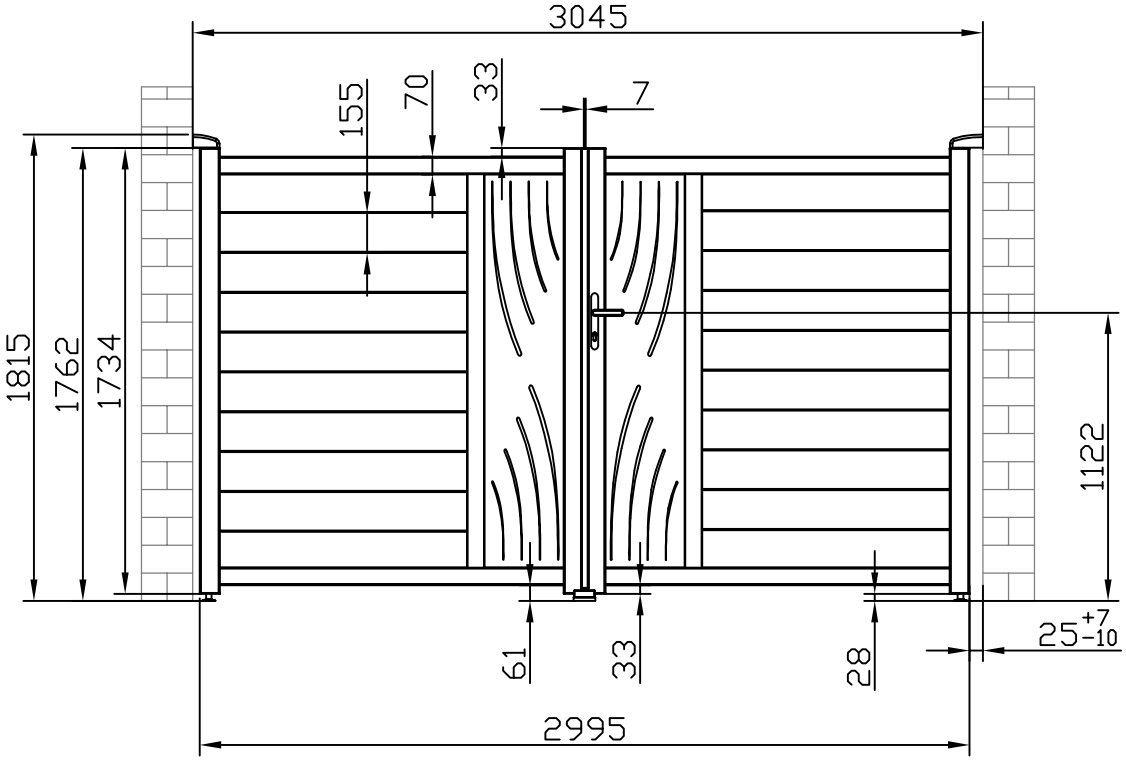
3045
155
70
33
7
1815
1762
1734
1122
61
33
28
25 +7 -10
2995

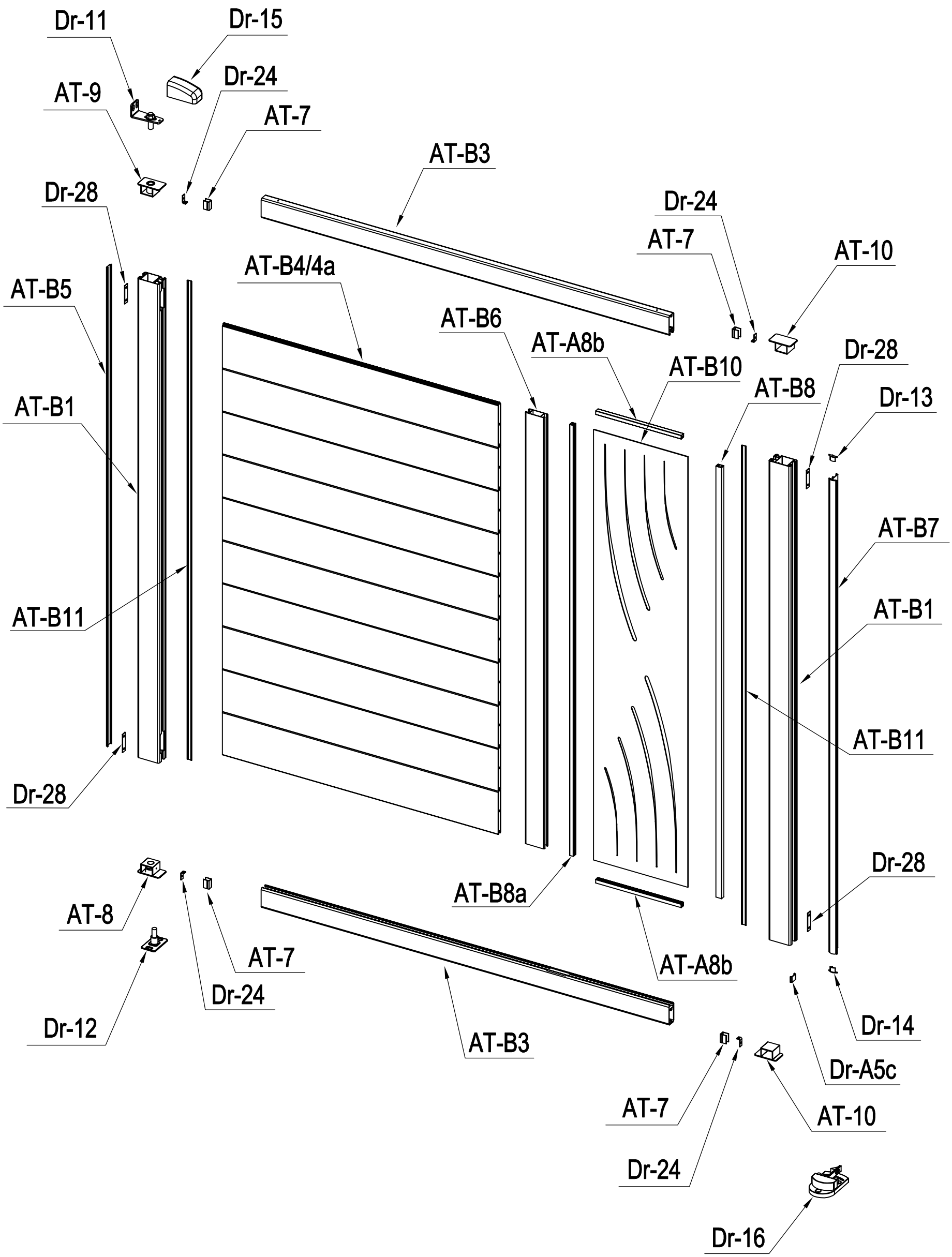
Dr-11
Dr-15
Dr-24
AT-9
AT-7
AT-B3
Dr-28
Dr-24
AT-7
AT-10
AT-B4/4a
AT-B5
AT-B6
AT-A8b
AT-B10
Dr-28
AT-B8
Dr-13
AT-B1
AT-B7
AT-B1
AT-B11
AT-B11
Dr-28
Dr-28
AT-B8a
AT-8
AT-7
AT-A8b
Dr-24
Dr-12
AT-B3
Dr-14
Dr-A5c
AT-7
AT-10
Dr-24
Dr-16

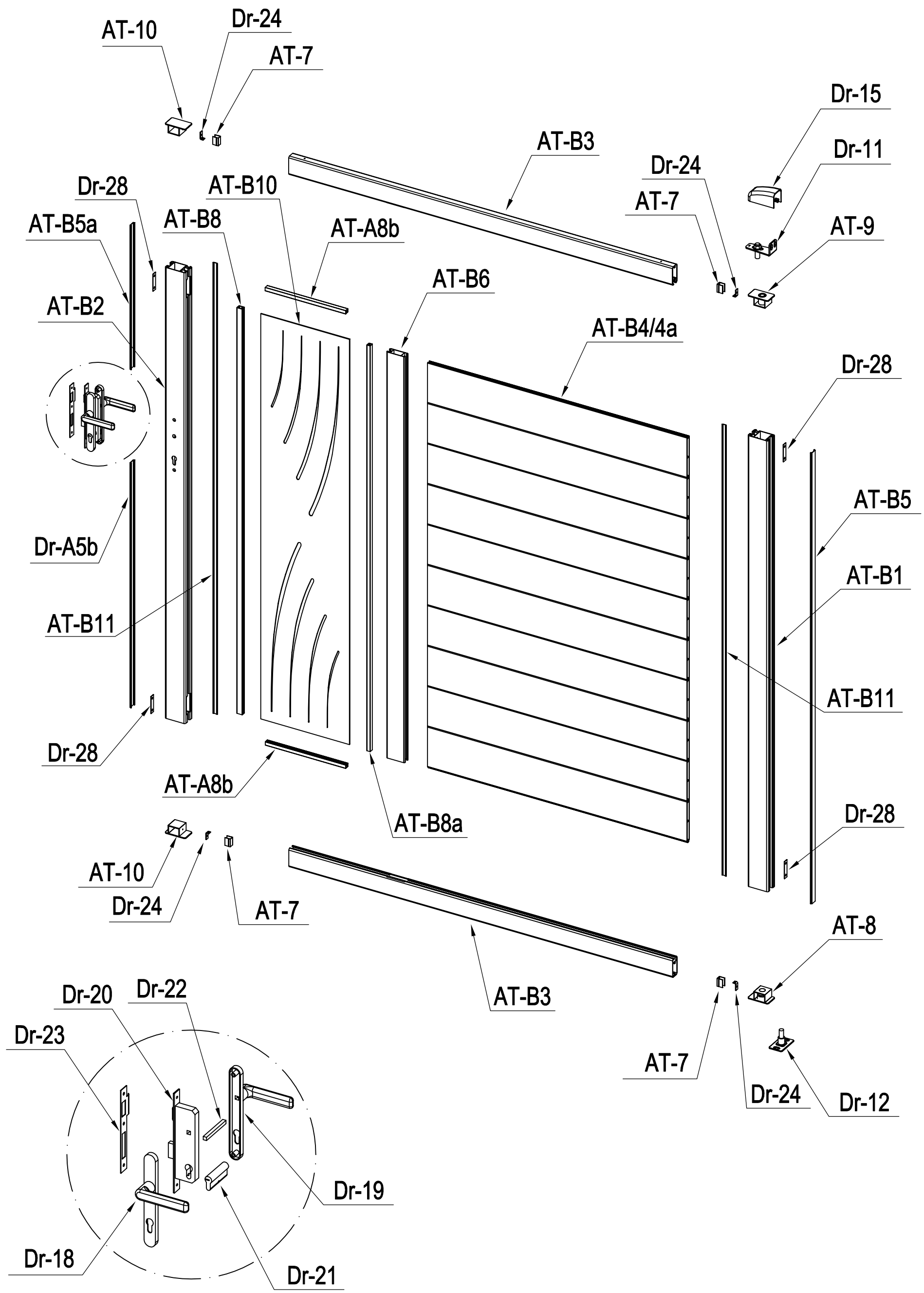
AT-10
Dr-24
AT-7
AT-B3
Dr-15
Dr-11
Dr-24
AT-7
AT-9
Dr-28
AT-B10
AT-B5a
AT-B8
AT-A8b
AT-B6
AT-B2
AT-B4/4a
Dr-28
AT-B5
Dr-A5b
AT-B1
AT-B11
AT-B11
Dr-28
AT-A8b
AT-B8a
Dr-28
AT-10
Dr-24
AT-7
AT-8
AT-B3
Dr-20
Dr-22
Dr-23
AT-7
Dr-24
Dr-12
Dr-19
Dr-18
Dr-21

PART LIST

IMAGE	NO.	L.(mm)	QTY
	AT-B1	1728	3
	AT-B2	1728	1
	AT-B3	1471	4
	AT-B6	1556	2
	AT-B4	995	18
	AT-B4a (+AT-B15)	995	2
	AT-B10	1553	2
	AT-B8	1555	2
	AT-B8a	1555	2
	AT-A8b	308.5	4
	AT-B5	1728	2
	AT-B5a	550.5	1
	Dr-A5b	937	1
	Dr-A5c	19.5	1
	AT-B11	1728	4
	AT-7	29.5	8
	AT-B7	1708	1
	AT-8		2
	AT-9		2
	AT-10		4
	Dr-11		2
	Dr-12		2
	Dr-13		1
	Dr-14		1

IMAGE	NO.	L.(mm)	QTY
	Dr-15		2
	Dr-16		1
	Dr-17		2
	Dr-31		4
	Dr-18		1
	Dr-19		1
	Dr-20		1
	Dr-21		1
	Dr-22		1
	Dr-23		1
	Dr-24		8
	Dr-25		1
	Dr-25a		2
	Dr-26		3
	Dr-27		2
	AT-F30		8
	AT-F31		8
	AT-F32		12
	AT-F33		16
	AT-F34		3
	AT-F35		3
	AT-F36		68
	AT-F37		8
	Dr-28		8

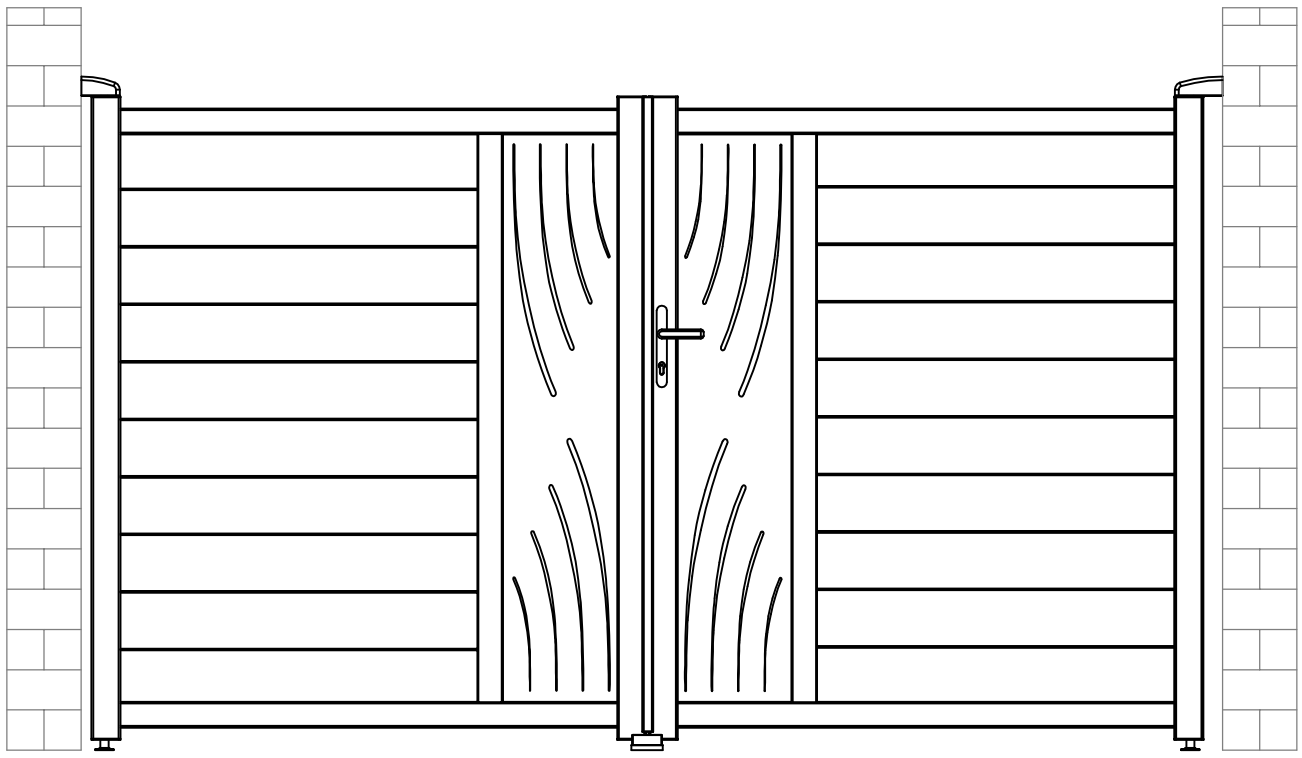

A : P1~23
P47~53

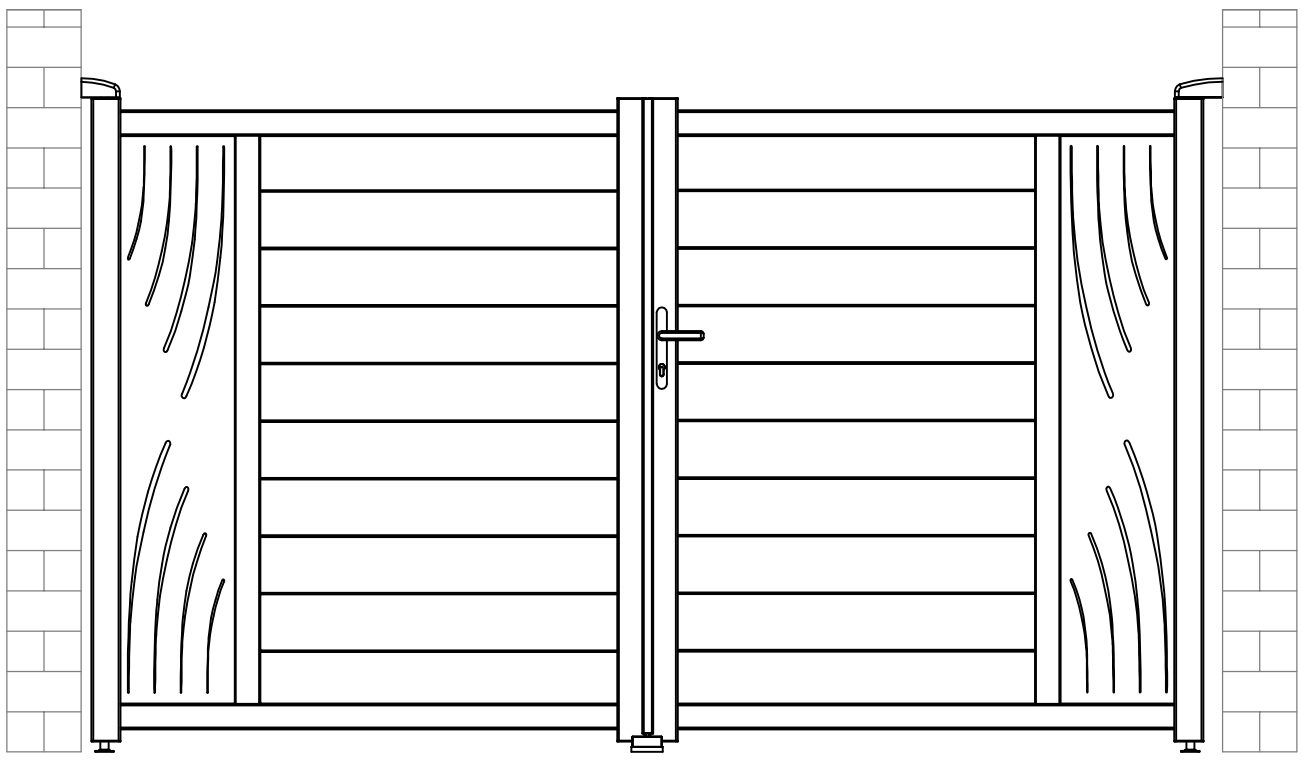

B : P24~46
P47~53

A

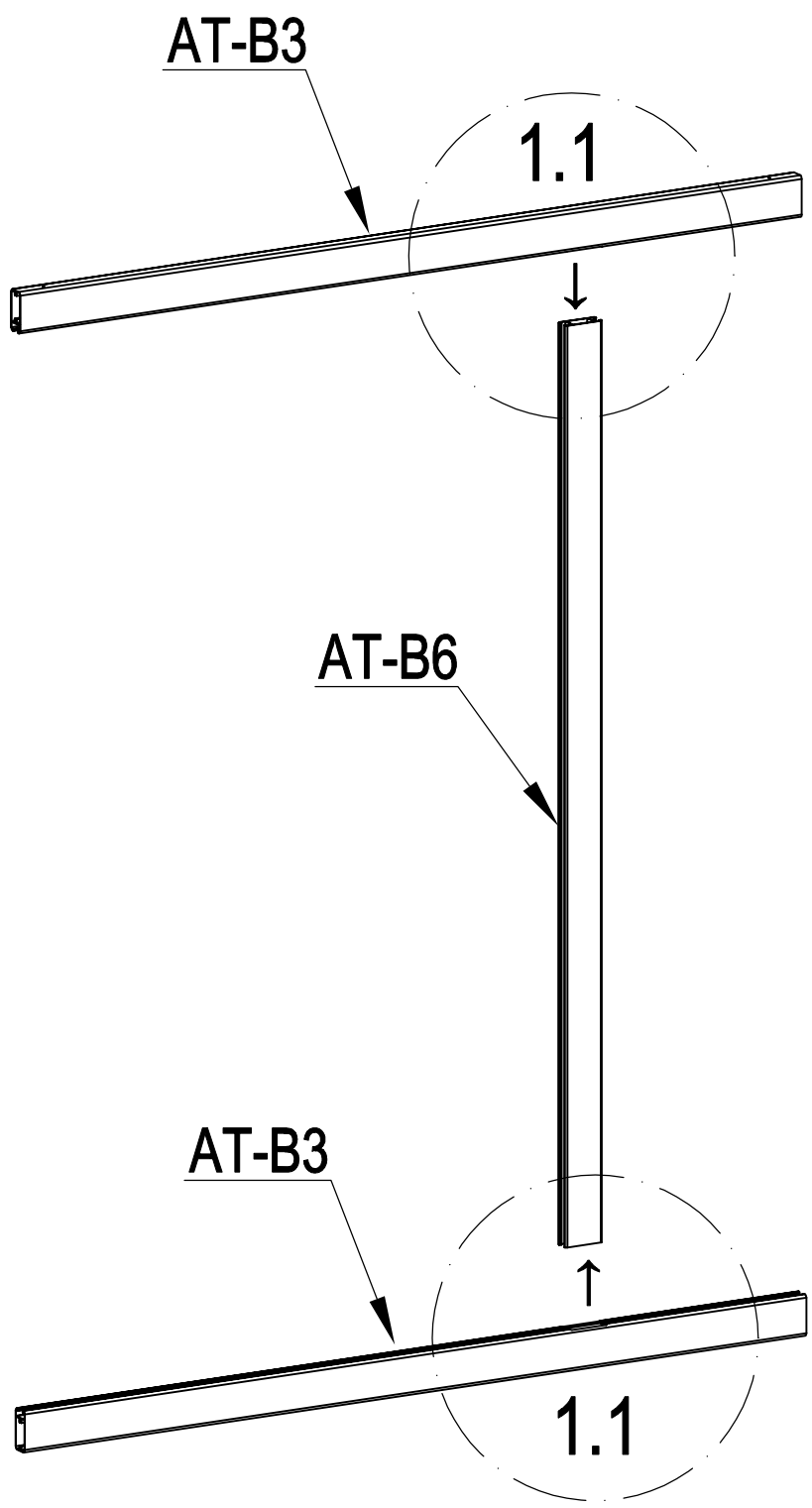

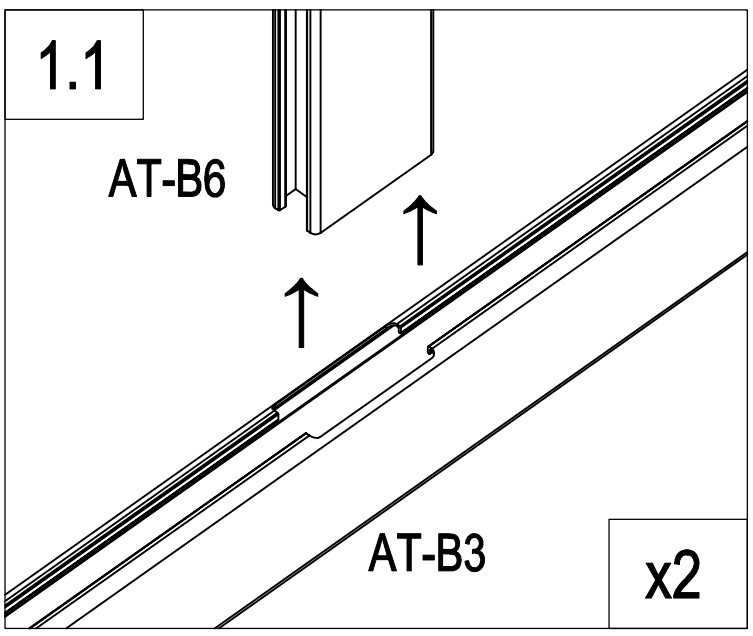

	AT-B6	1
	AT-B3	2

A

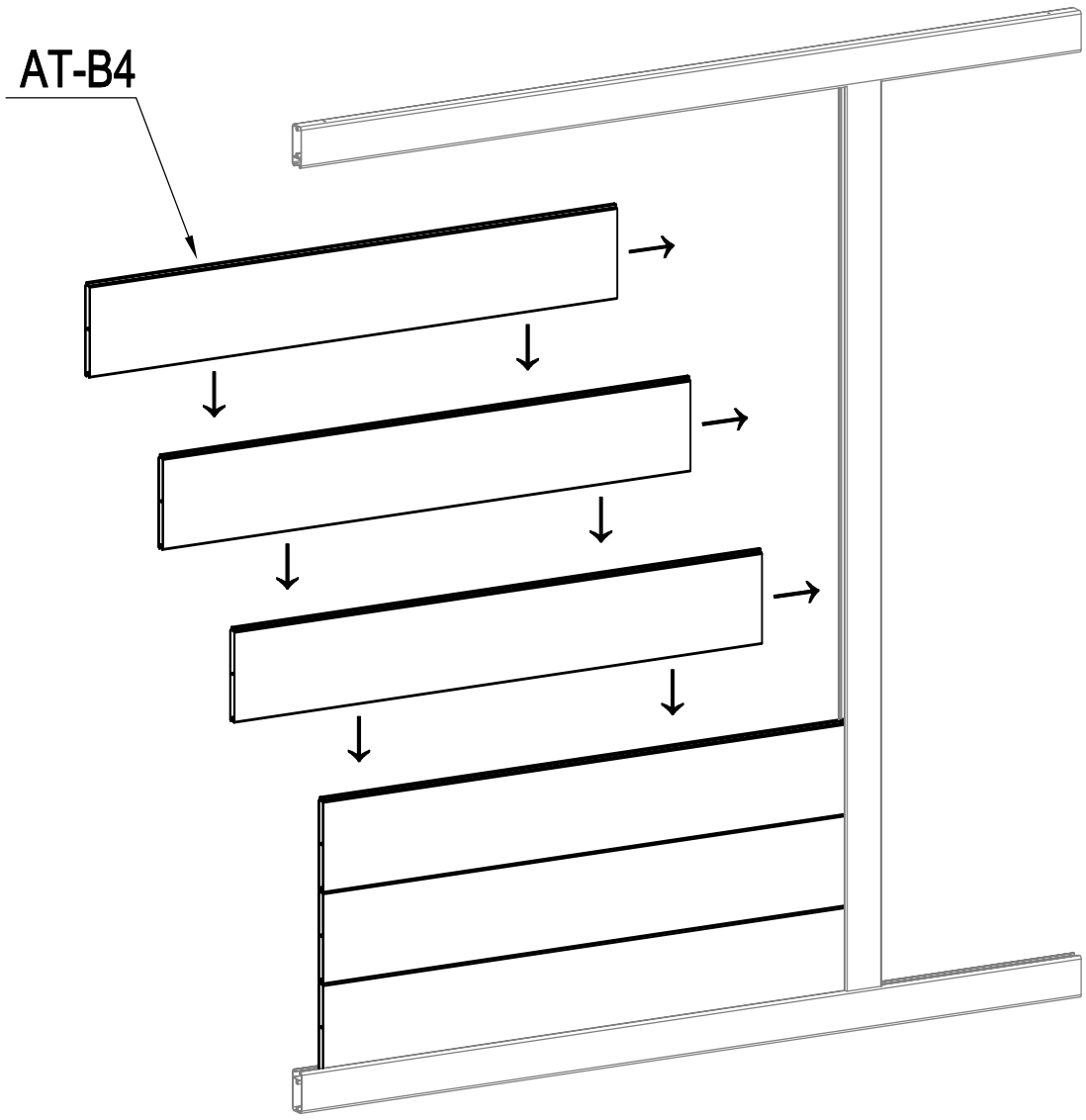

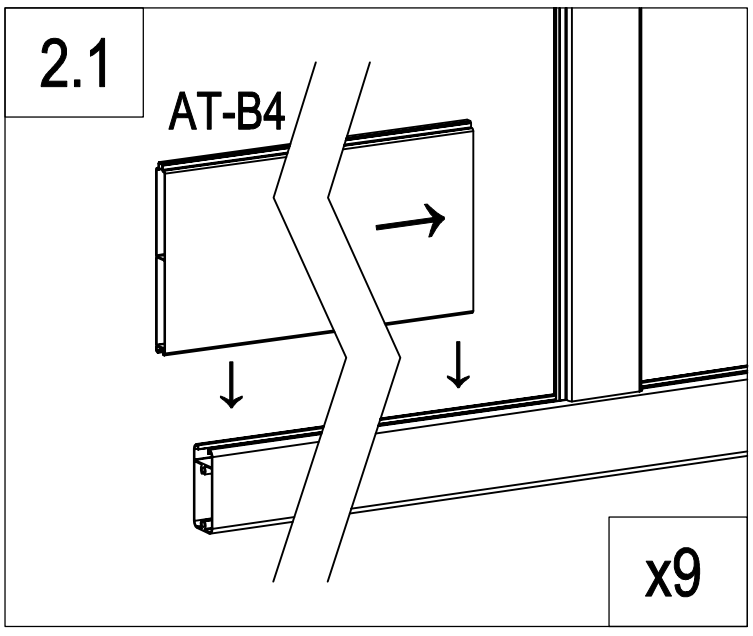

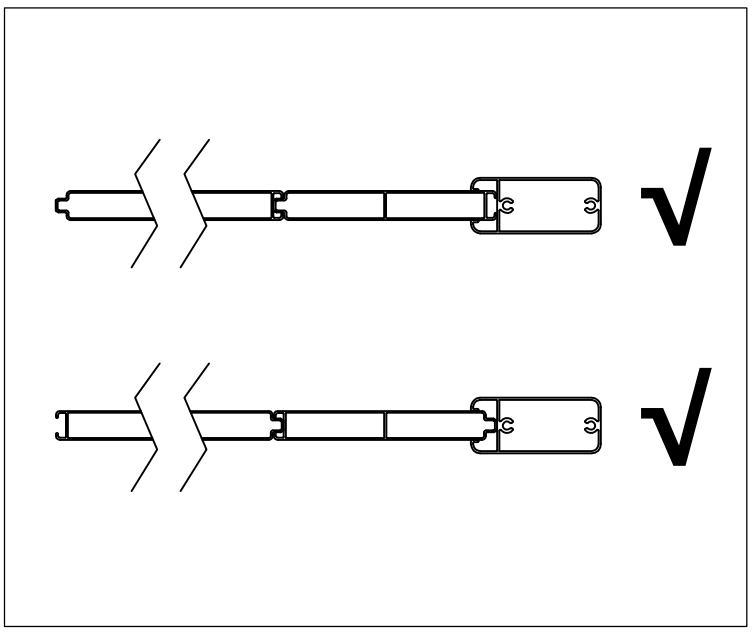

	AT-B4	9

A

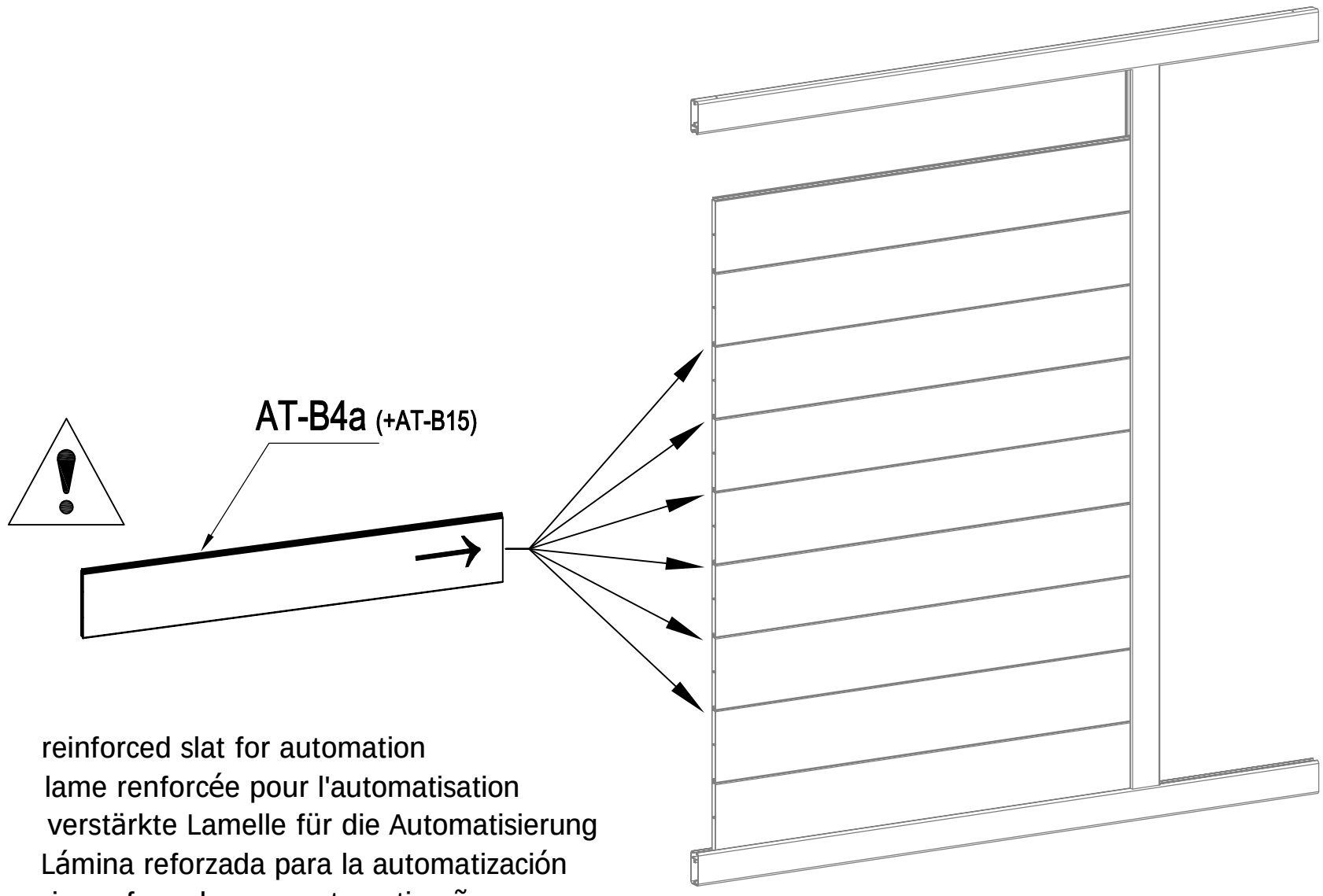

EN: reinforced slat for automation
FR : lame renforcée pour l'automatisation
DE : verstärkte Lamelle für die Automatisierung
ES: Lámina reforzada para la automatización
PT: ripa reforçada para automatização
IT: lamella rinforzata per l'automazione
NL: versterkte lat voor automatisering
PL: wzmocniona listwa do automatyzacji

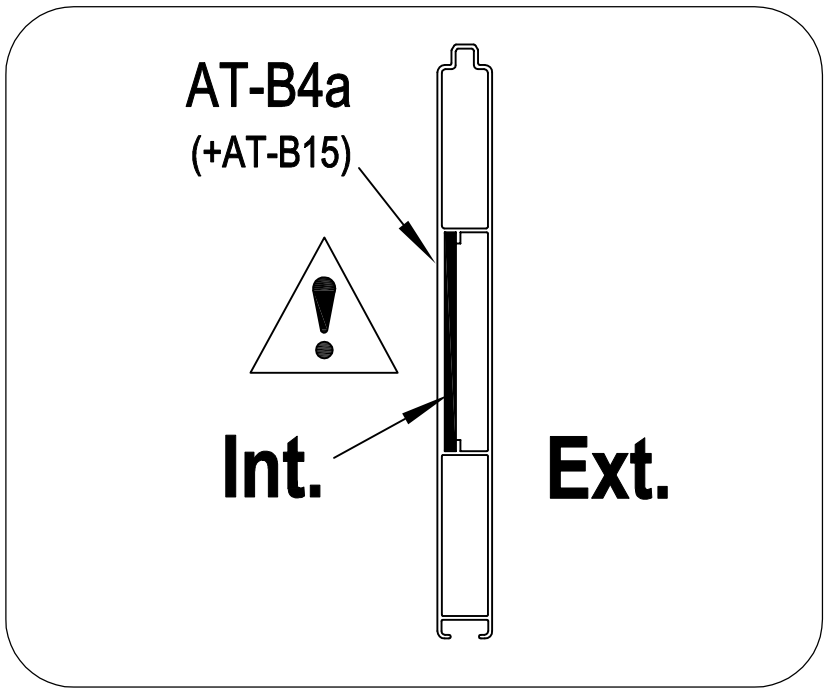

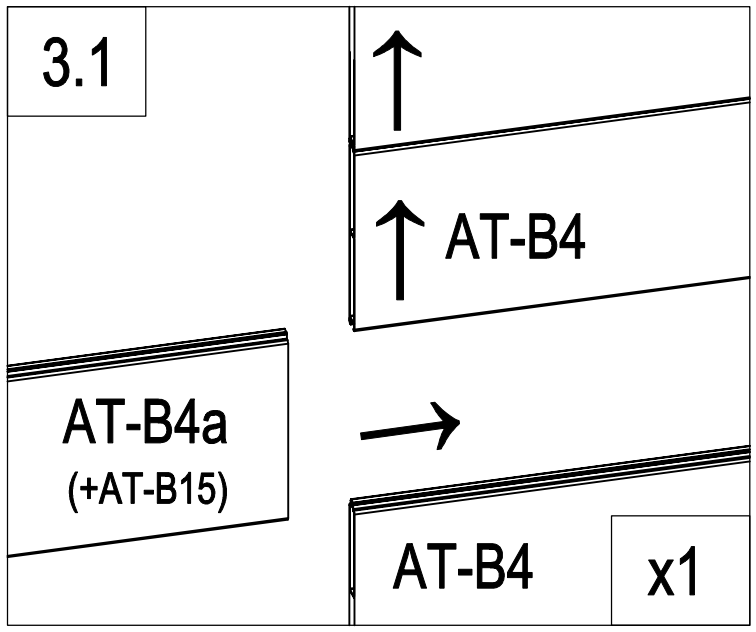

	AT-B4a (+AT-B15)	1

A

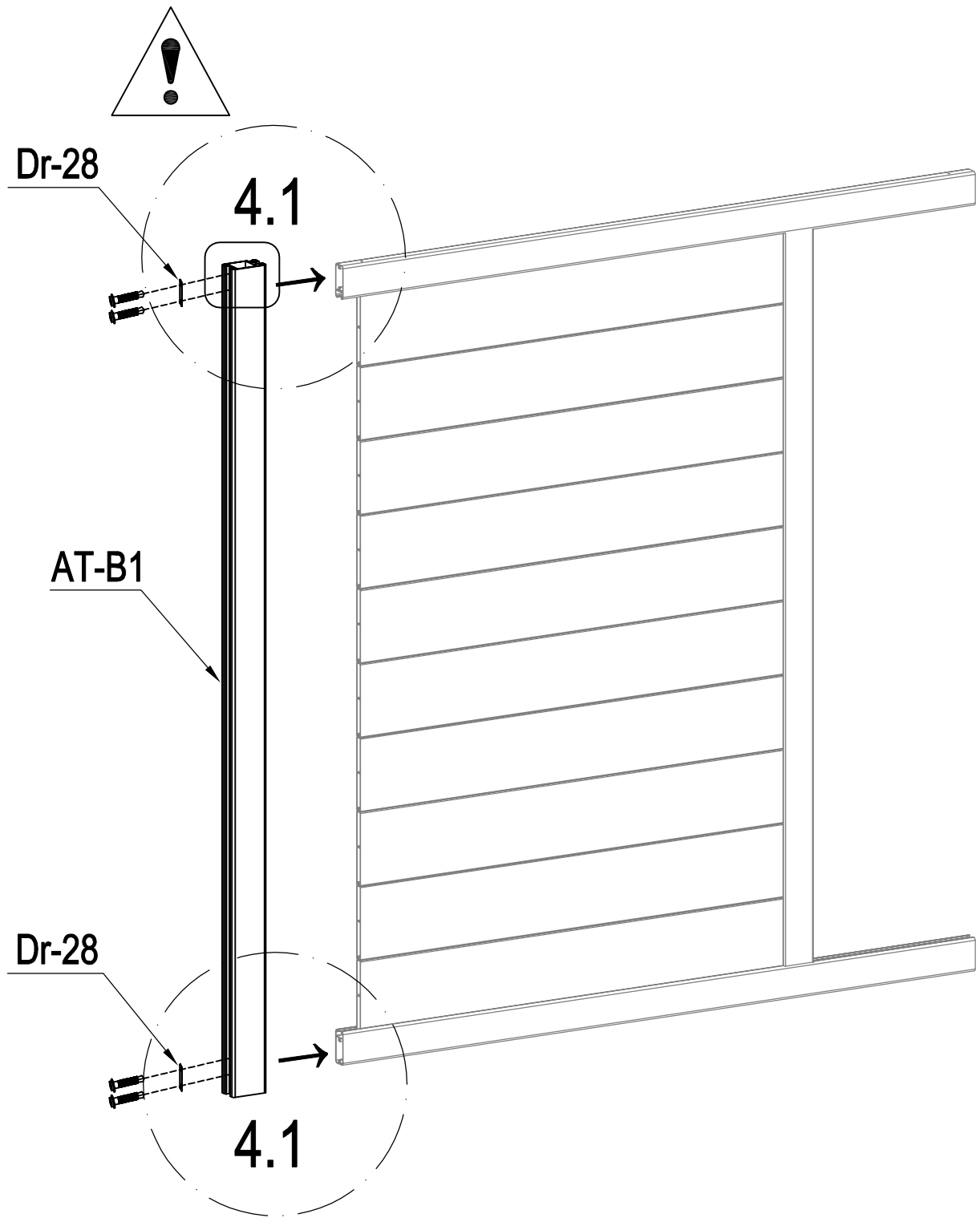

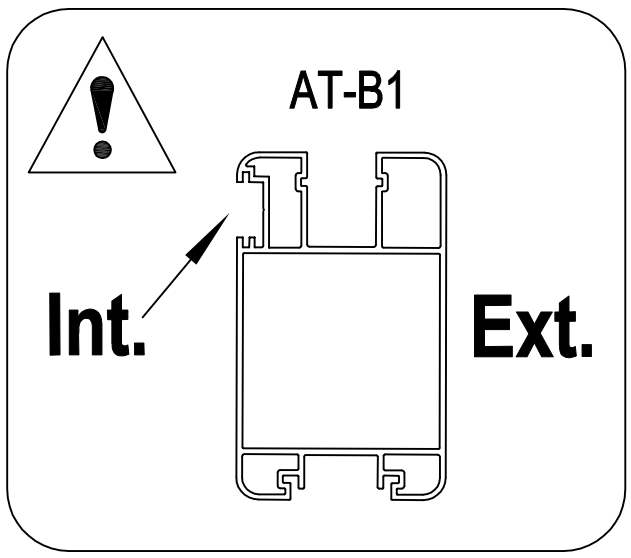

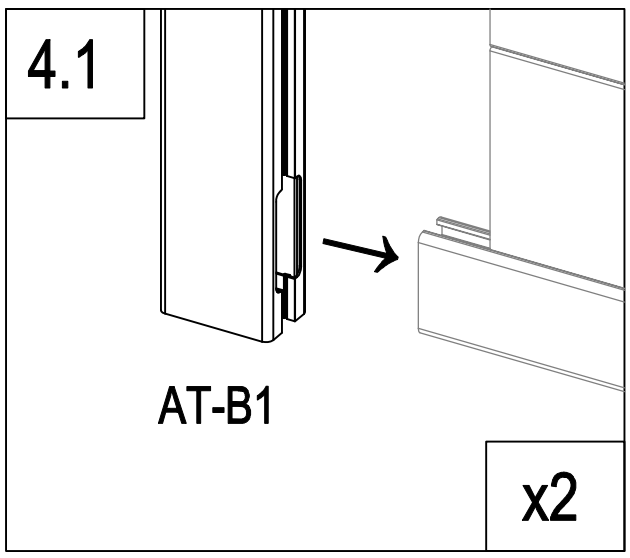

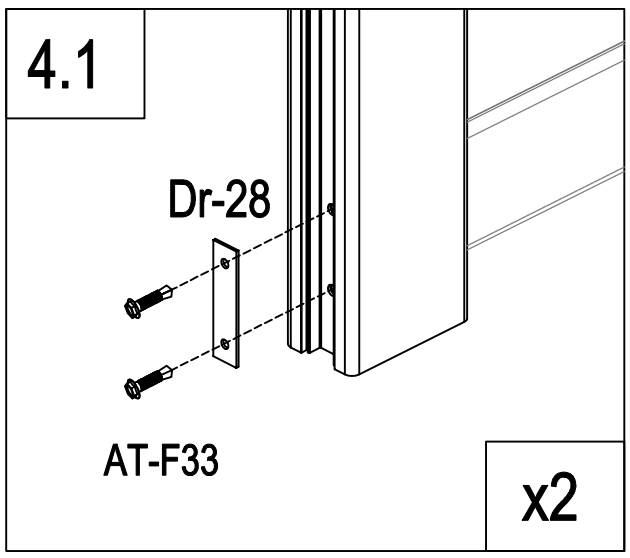

	AT-B1	1
	Dr-28	2
	AT-F33	4

A

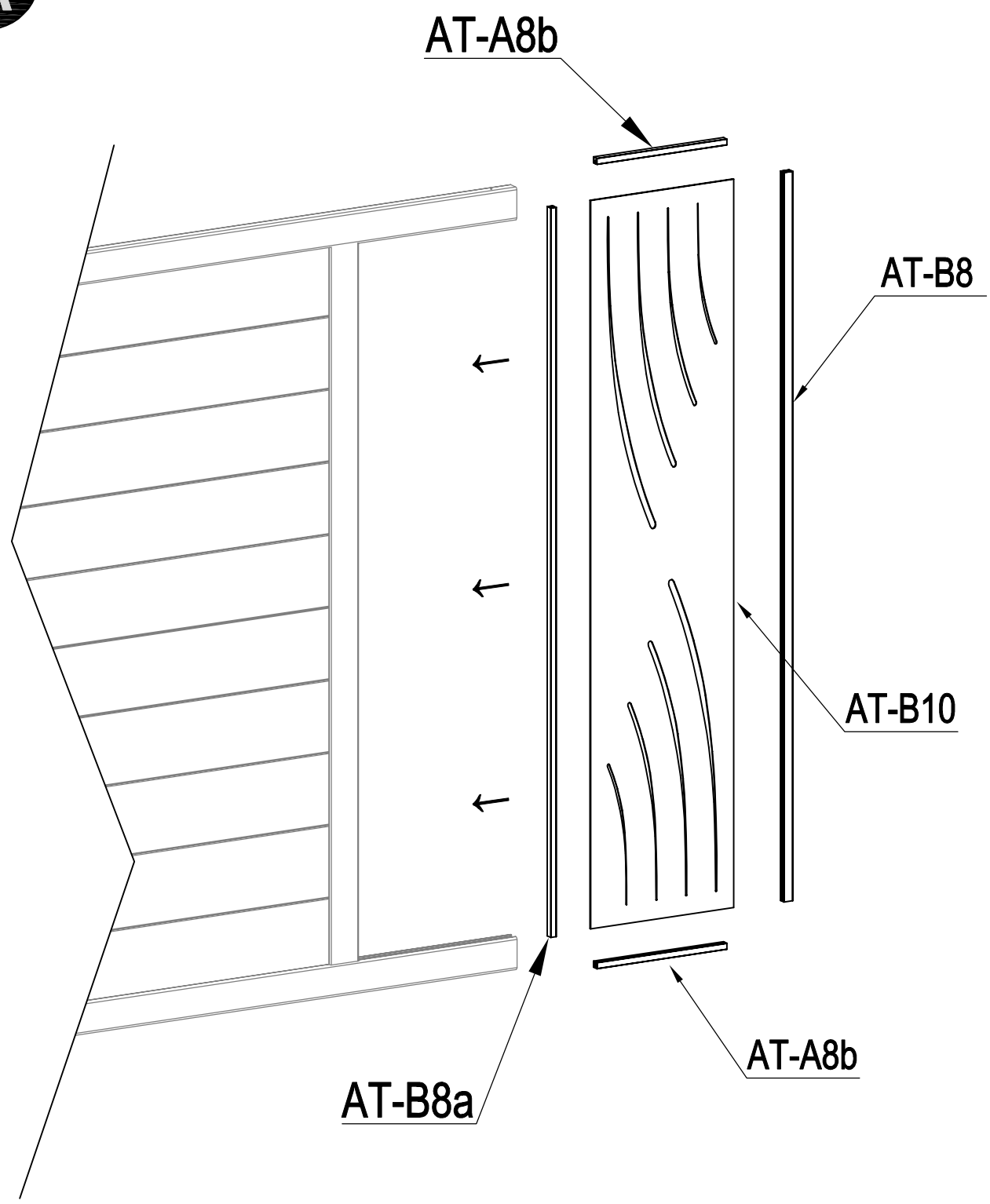

EN :you can flip and switch the direction of this plate to personnalize your gate
FR: vous pouvez retourner et changer la direction de cette plaque pour personnaliser votre portail
DE: Sie können dieses Schild umdrehen und die Richtung wechseln, um Ihr Tor zu personnalisieren.
ES: puedes girar y cambiar la dirección de esta placa para personalizar tu puerta
PT: pode virar e mudar a direcção desta placa para personalizar o seu portão
IT: potete capovolgere e cambiare la direzione di questa piastra per personalizzare il vostro cancello
NL: u kunt de richting van deze plaat omdraaien en veranderen om uw poort te verpersoonlijken...
PL: można obrócić i przełączyć kierunek tej płyty, aby spersonalizować bramę.

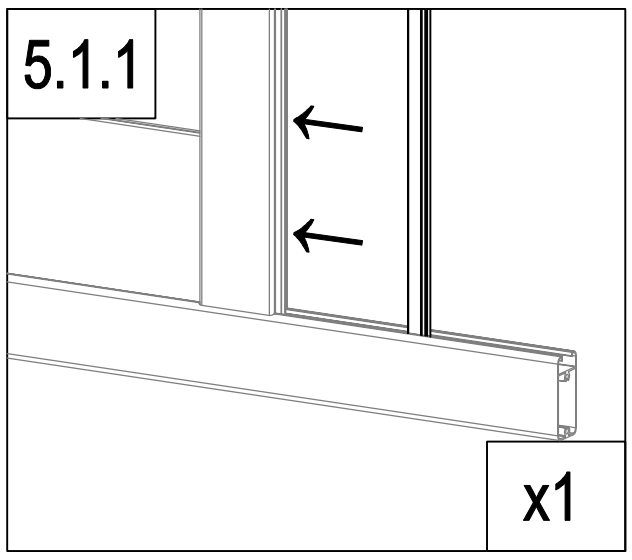

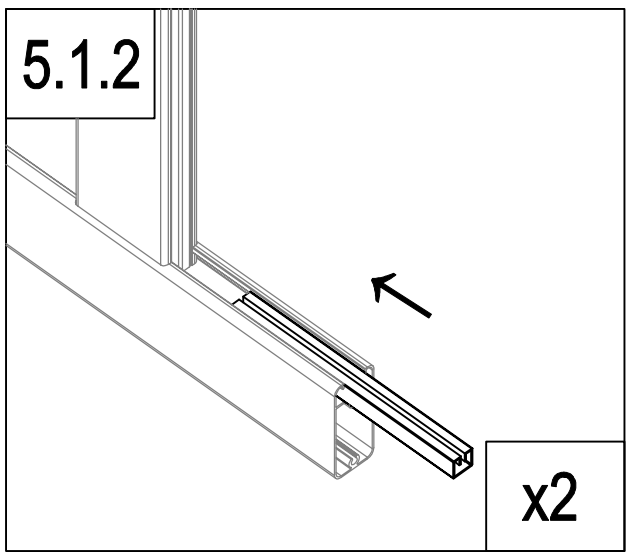

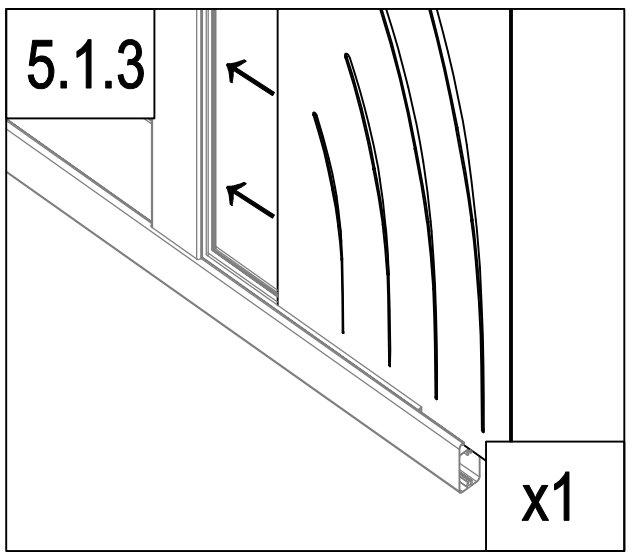

	AT-B8a	1
	AT-A8b	2
	AT-B10	1
	AT-B8	1

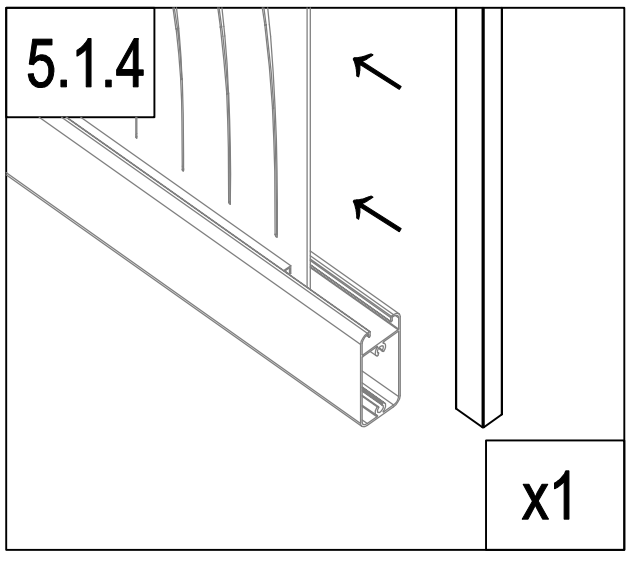

A

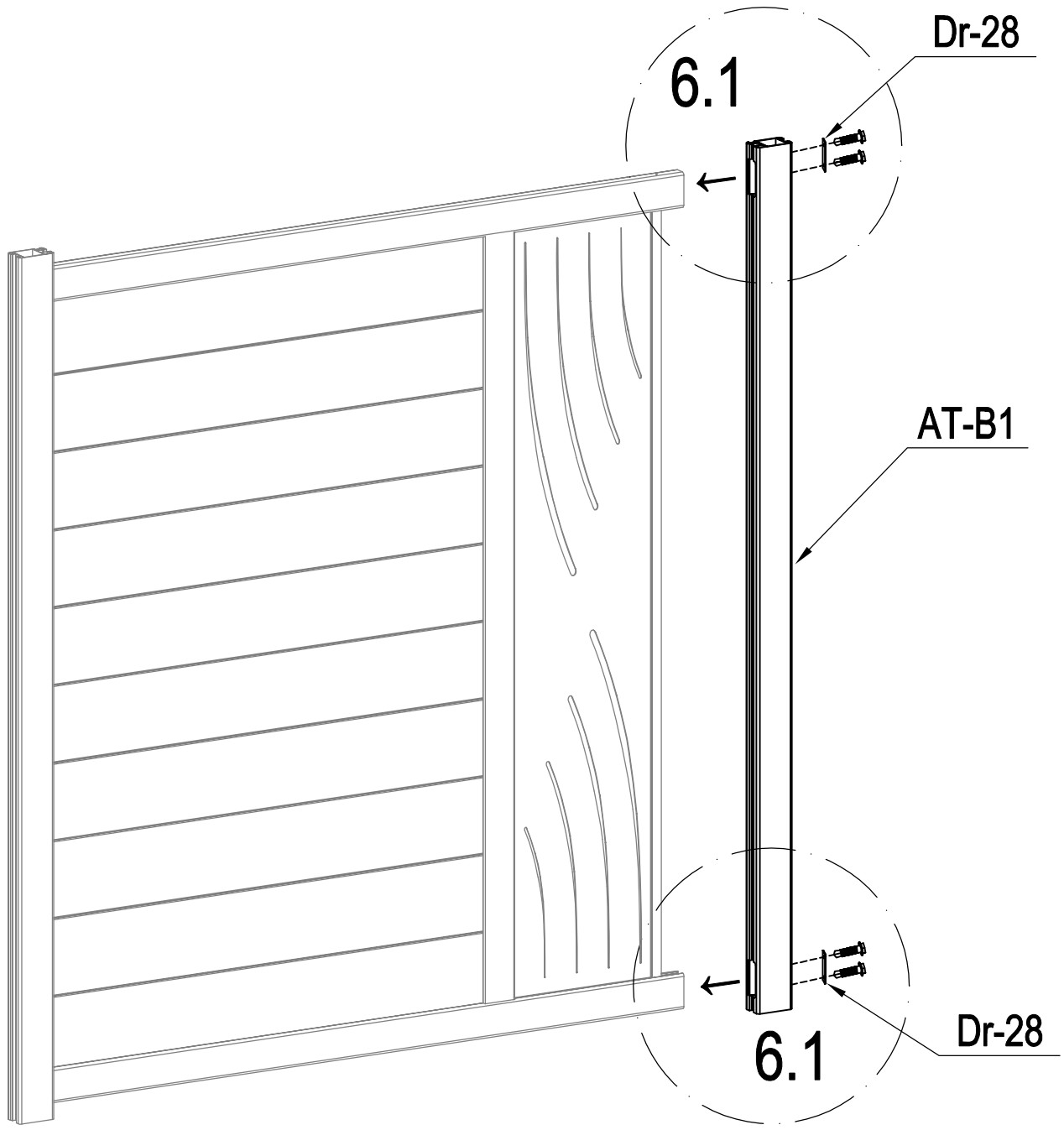

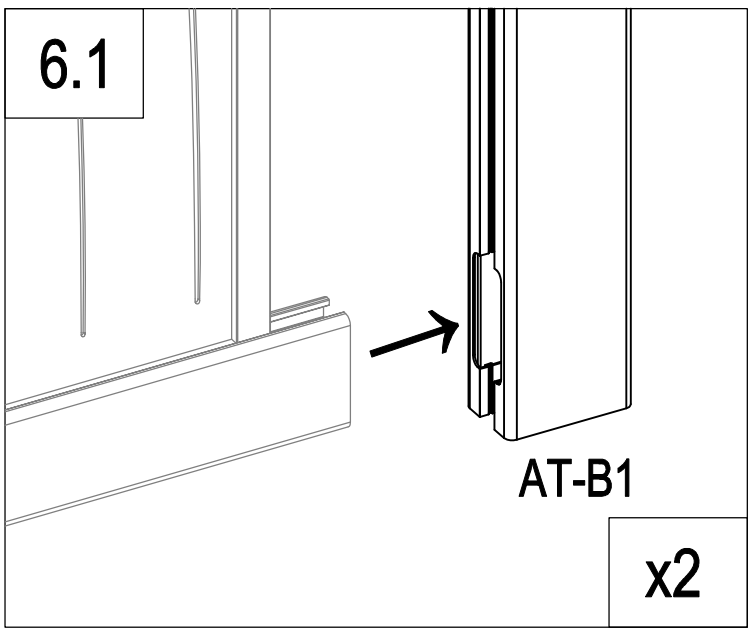

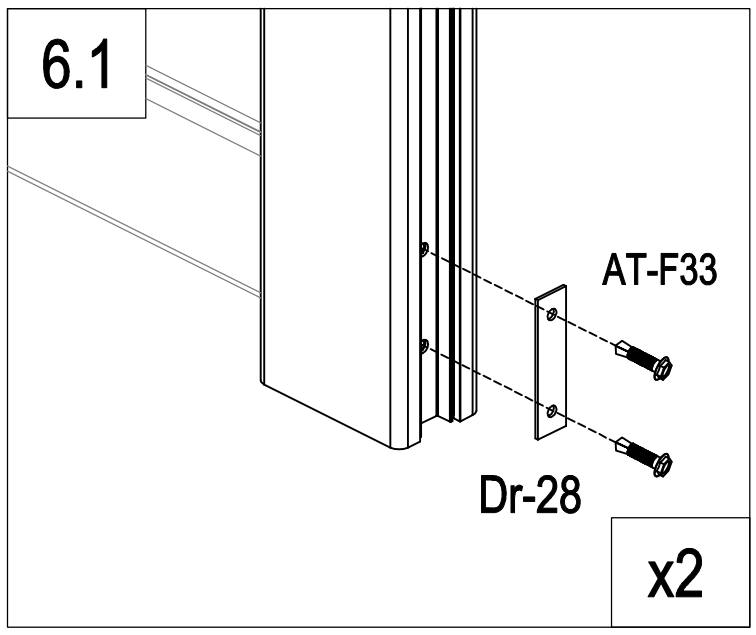

	AT-B1	1
	Dr-28	2
	AT-F33	4

A

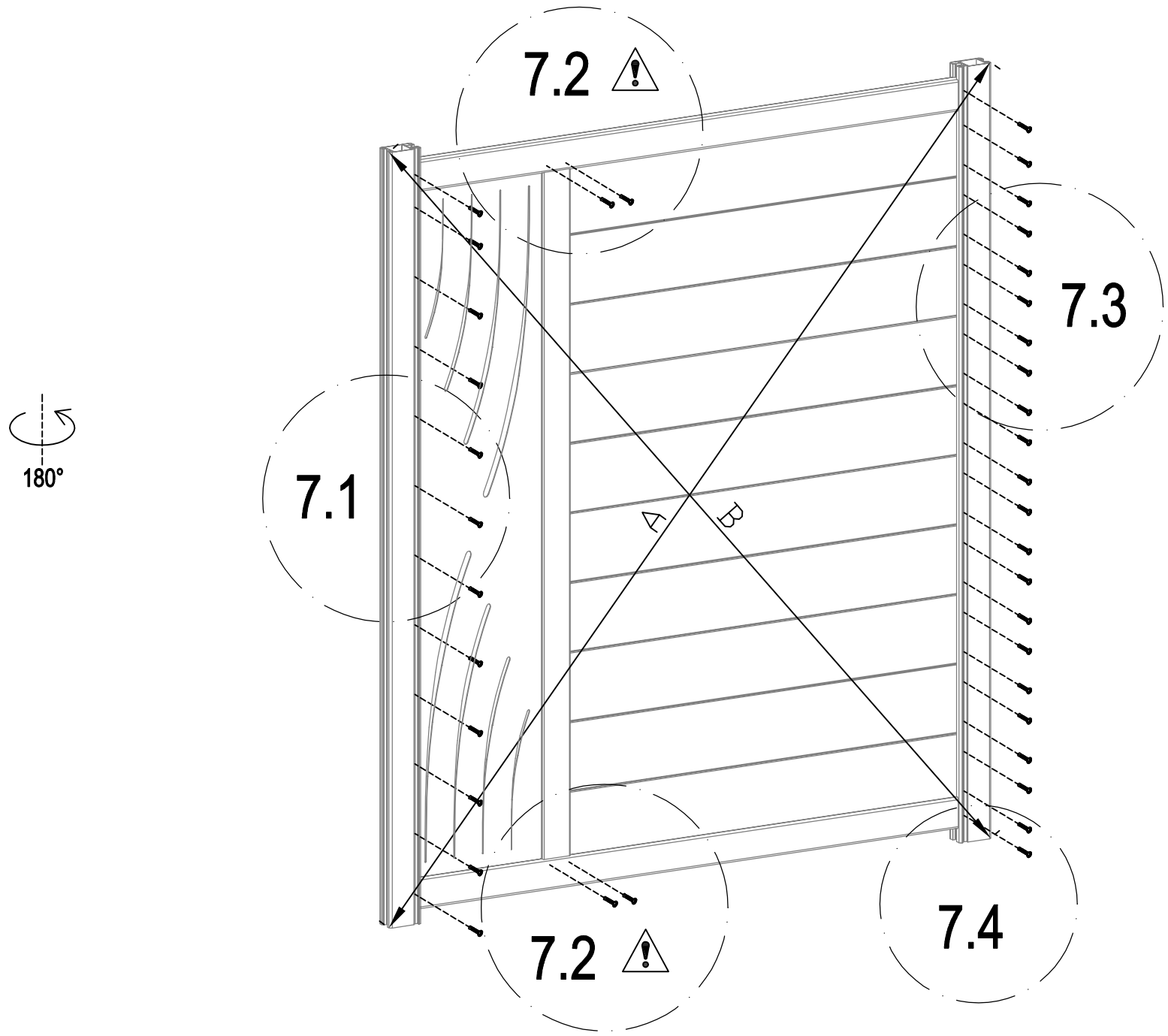

A=B

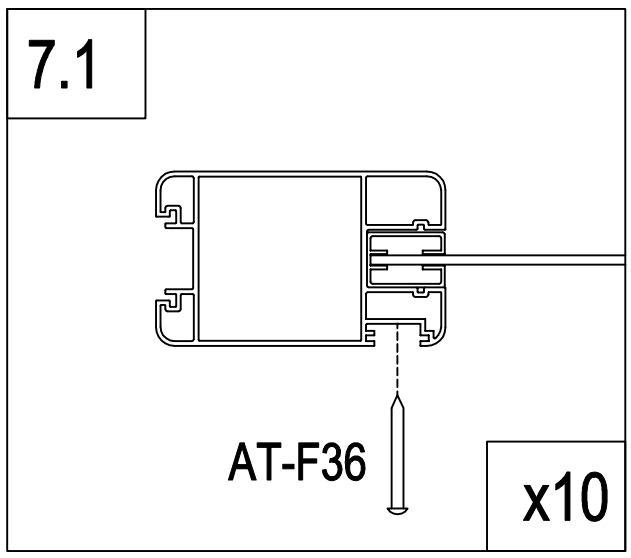

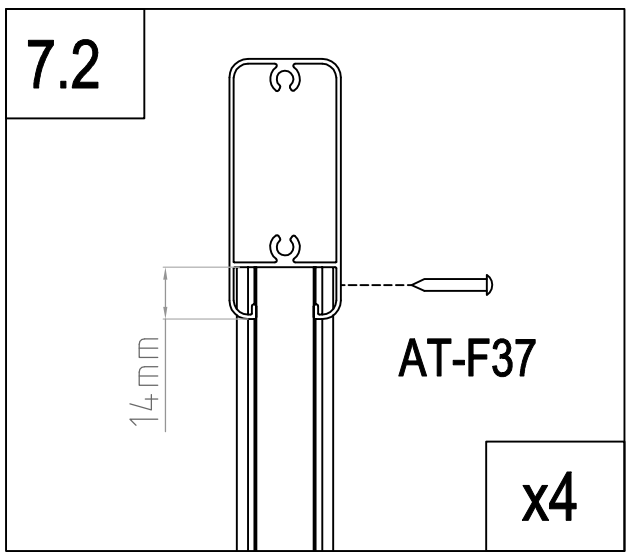

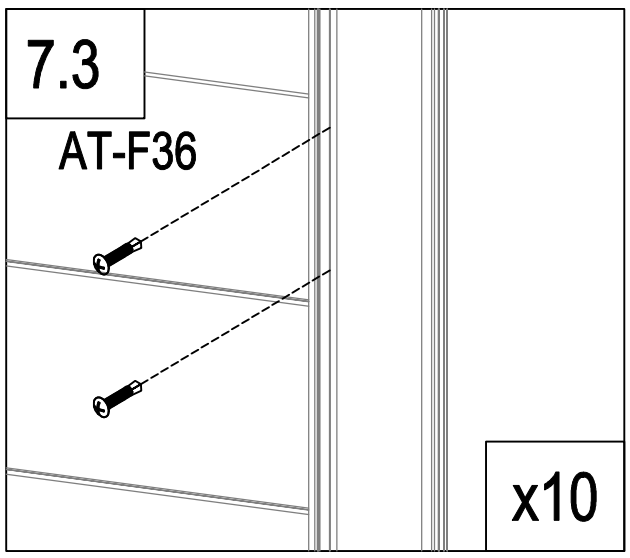

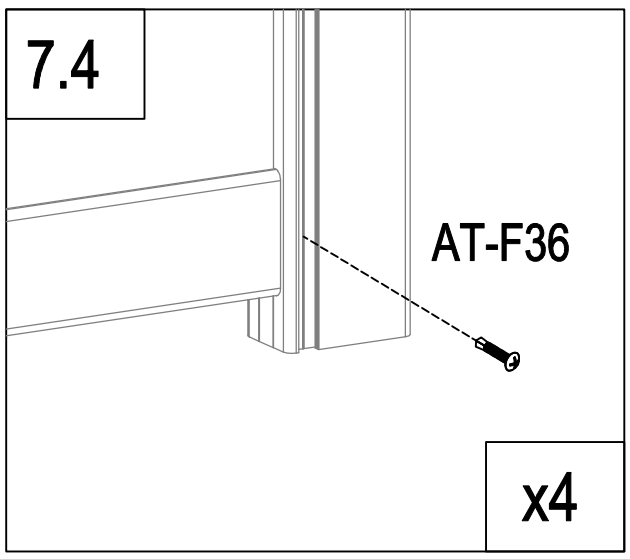

	AT-F36	34
	AT-F37	4

A

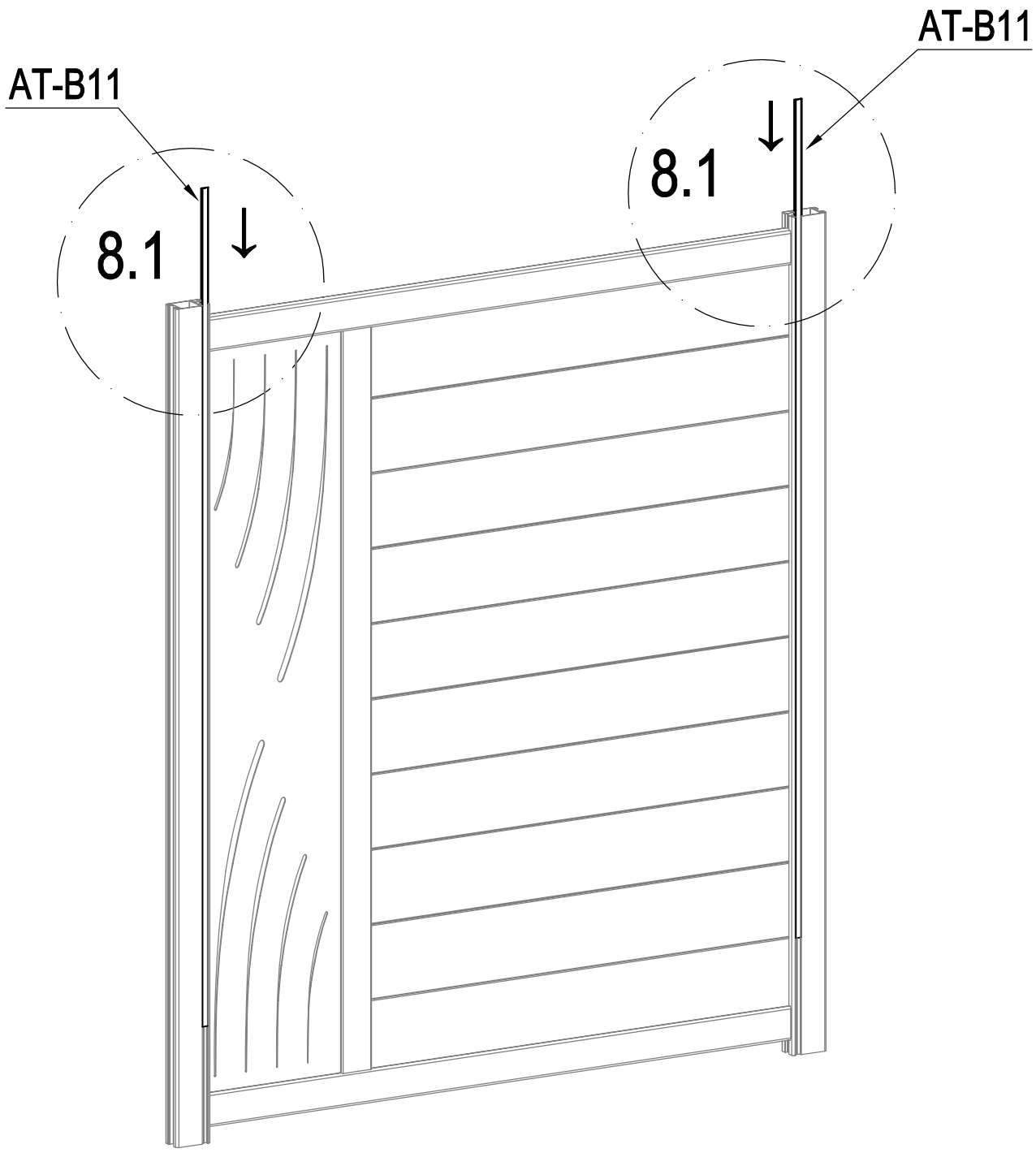

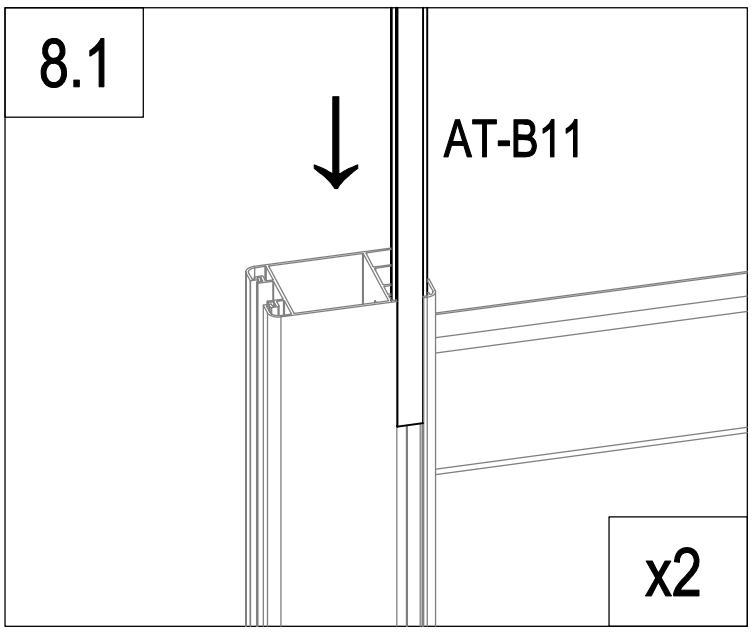

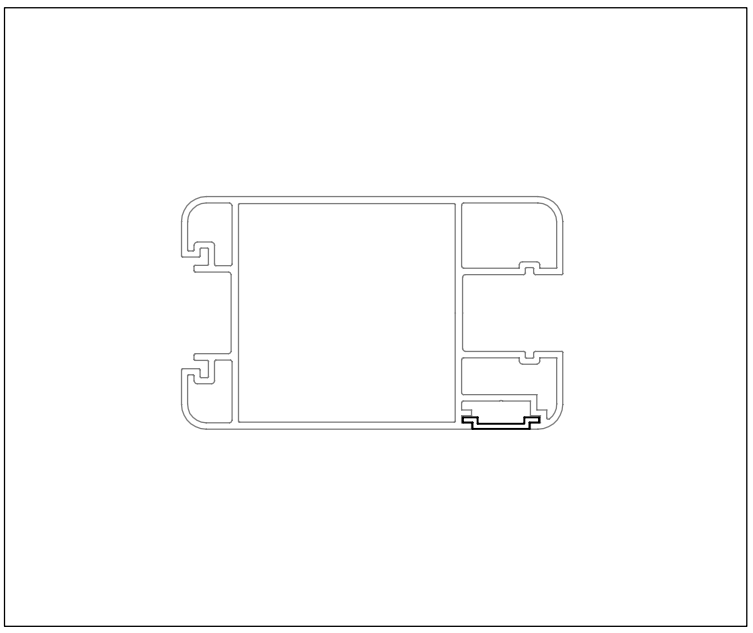

	AT-B11	2

A

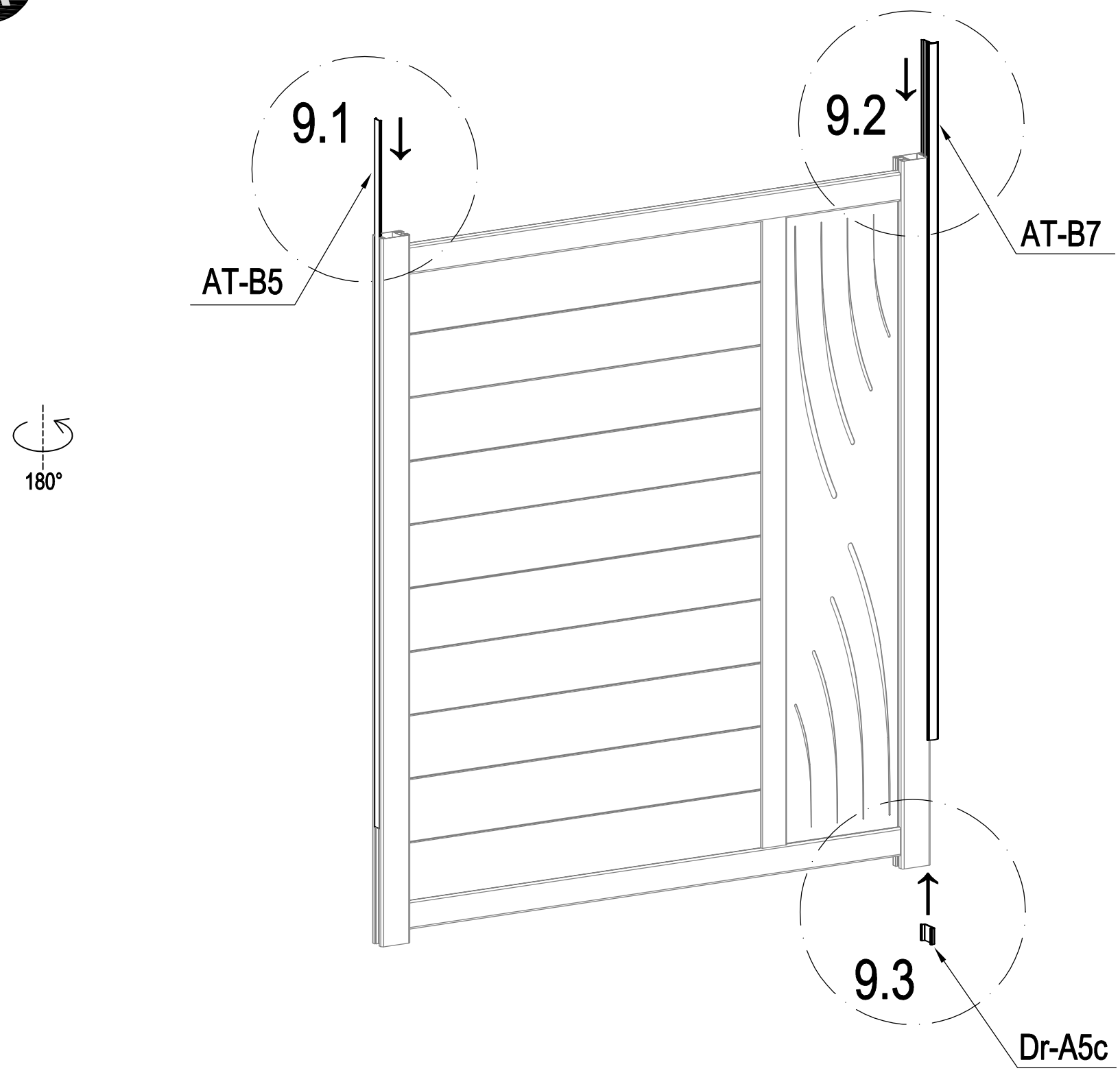

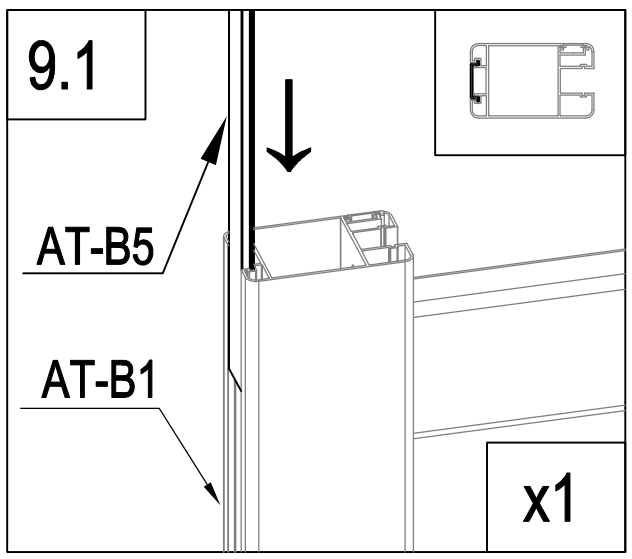

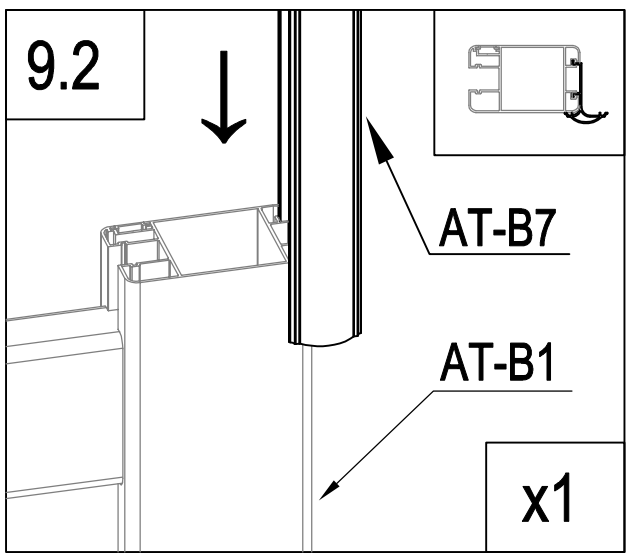

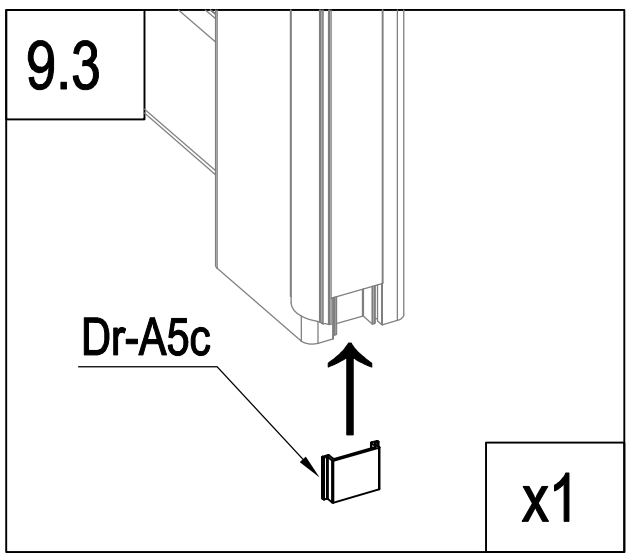

	AT-B5	1
	Dr-A5c	1
	AT-B7	1

A

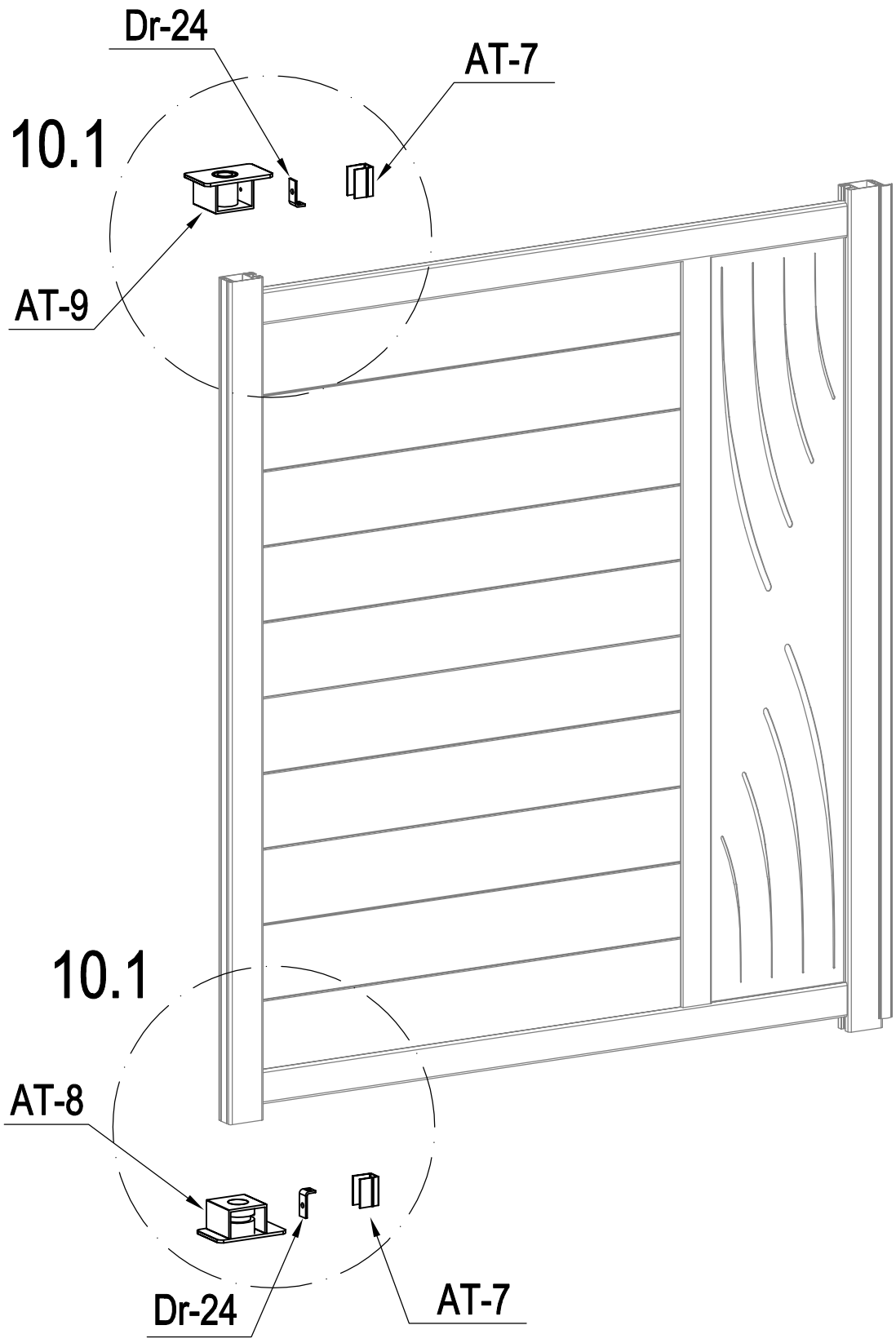

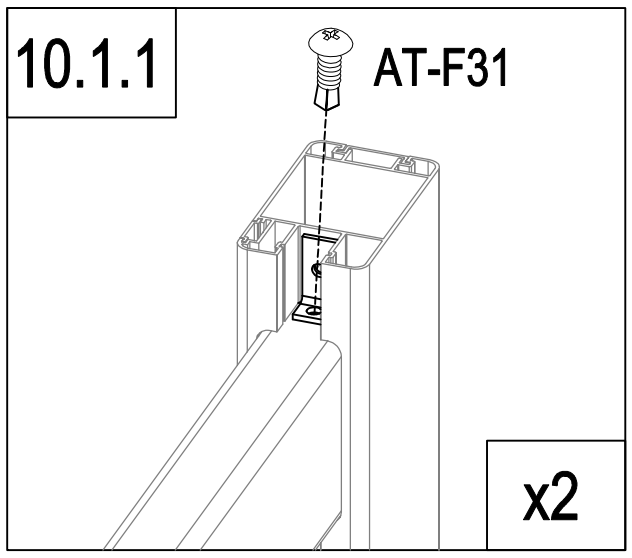

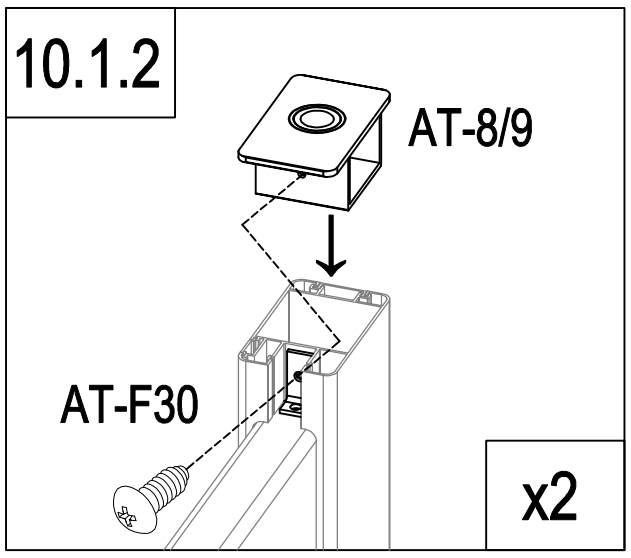

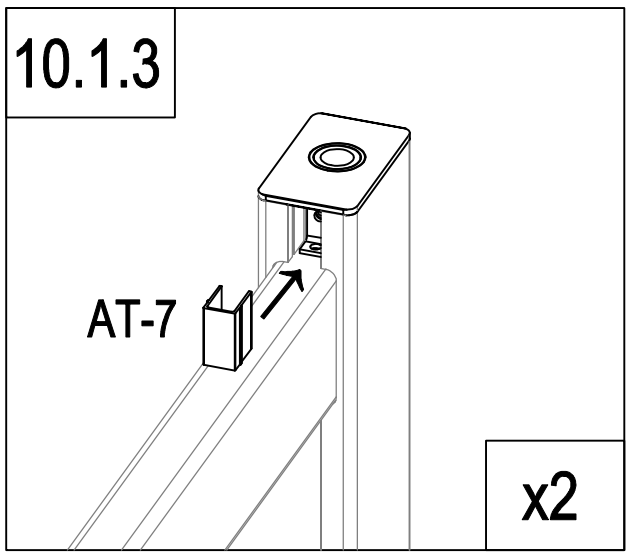

	AT-8	1
	AT-9	1
	Dr-24	2

	AT-7	2
	AT-F30	2
	AT-F31	2

A

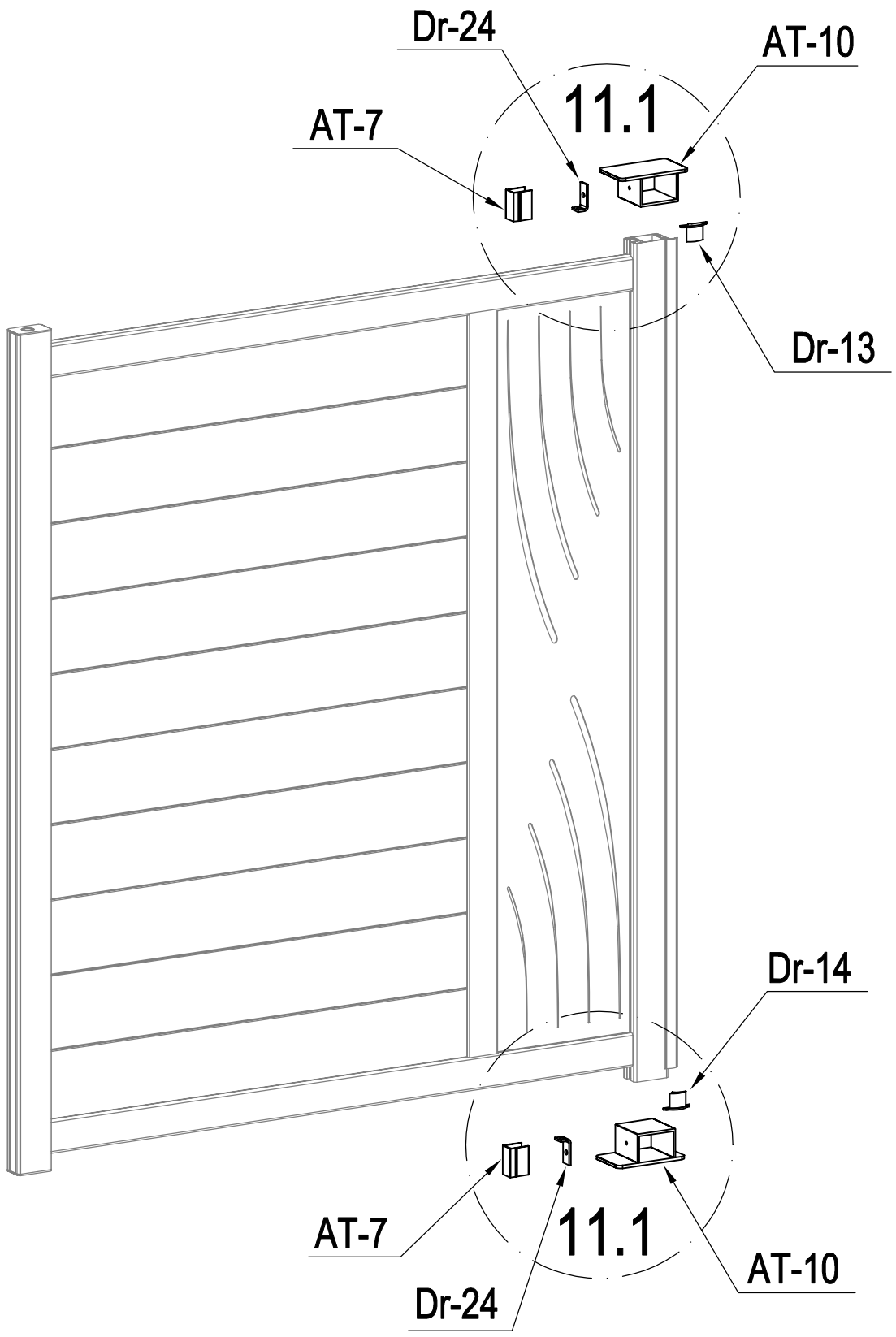

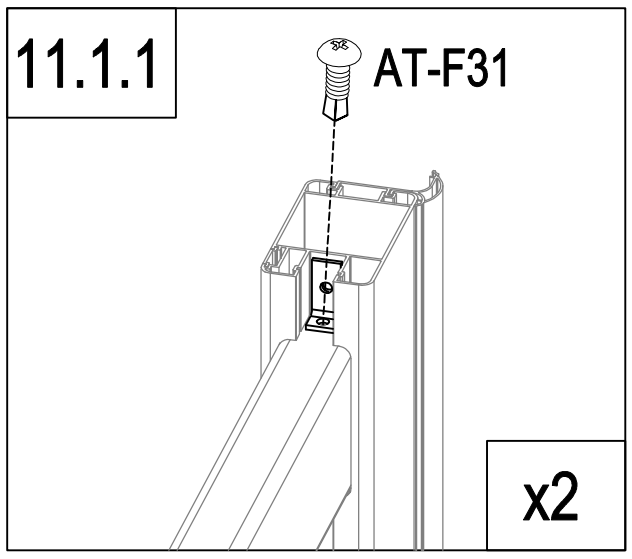

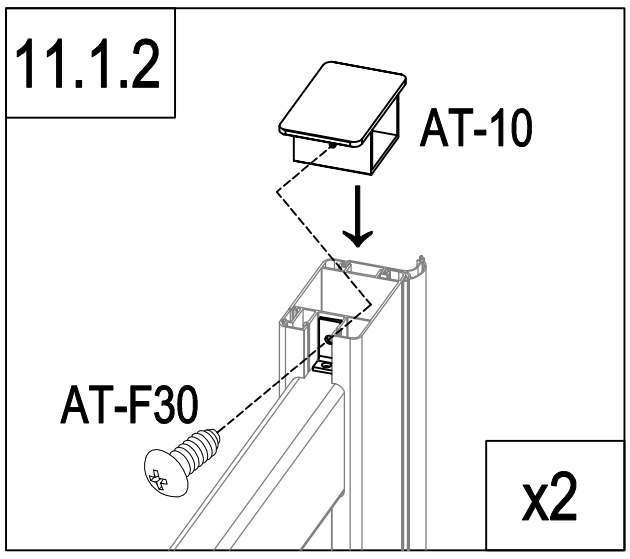

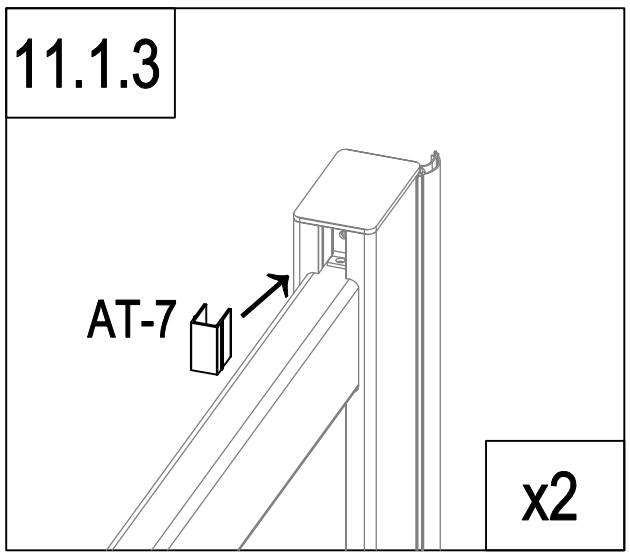

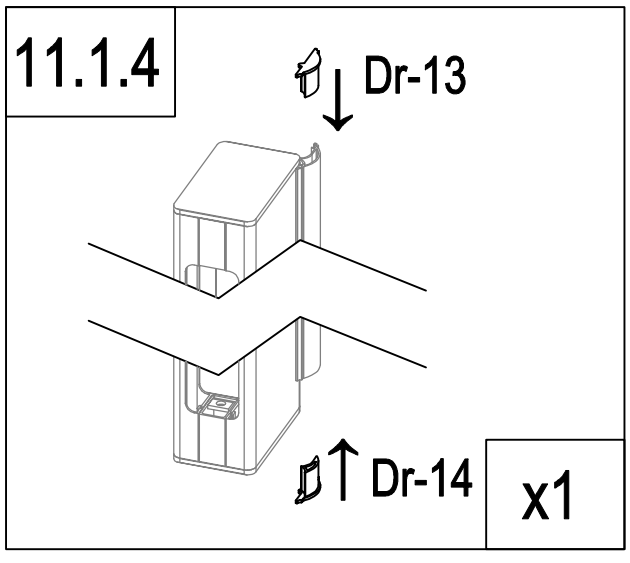

	AT-10	2
	Dr-24	2
	AT-7	2
	Dr-13	1

	DR-14	1
	AT-F30	2
	AT-F31	2

A

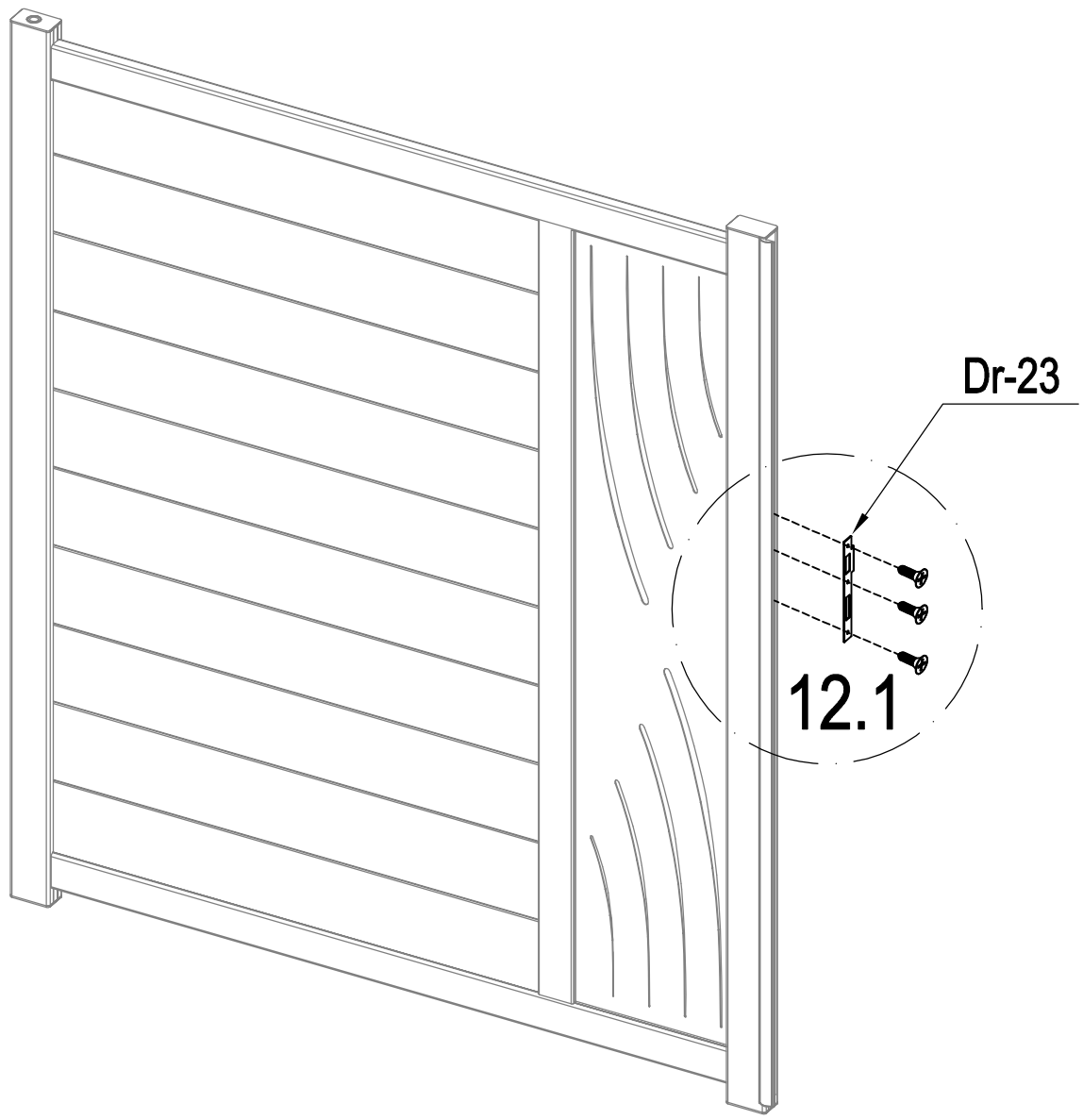

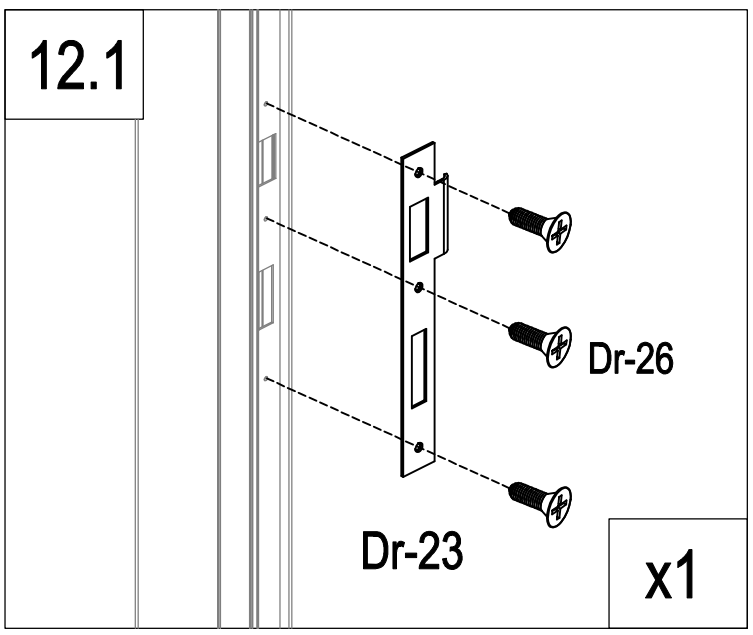

	Dr-23	1
	Dr-26	3

A

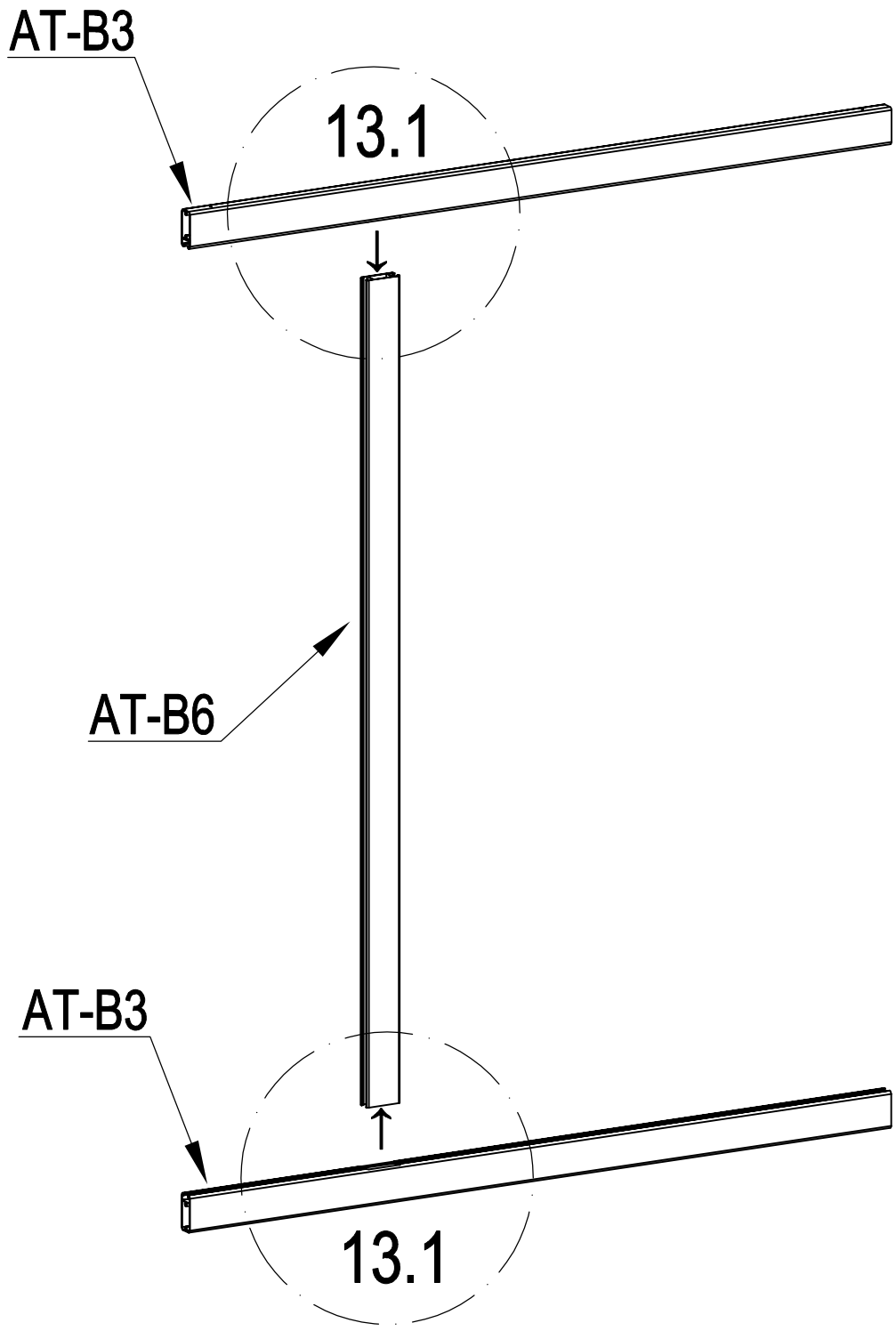

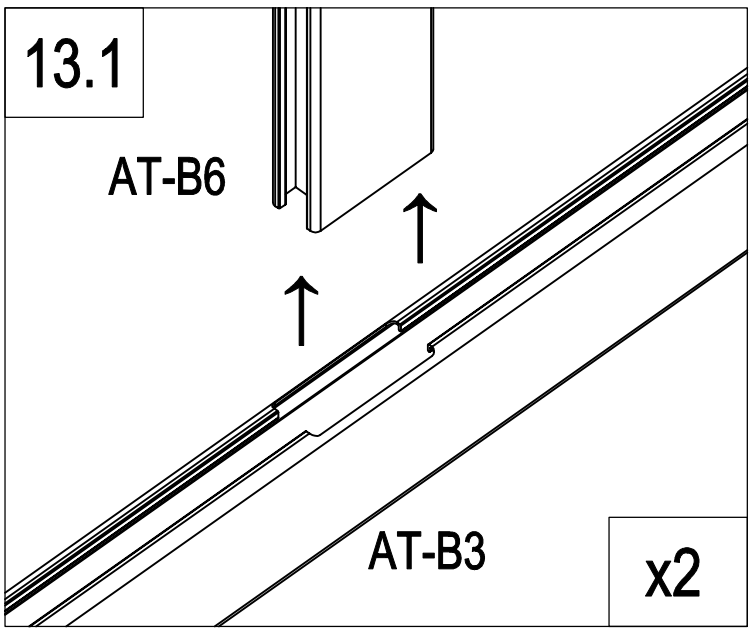

	AT-B6	1
	AT-B3	2

A

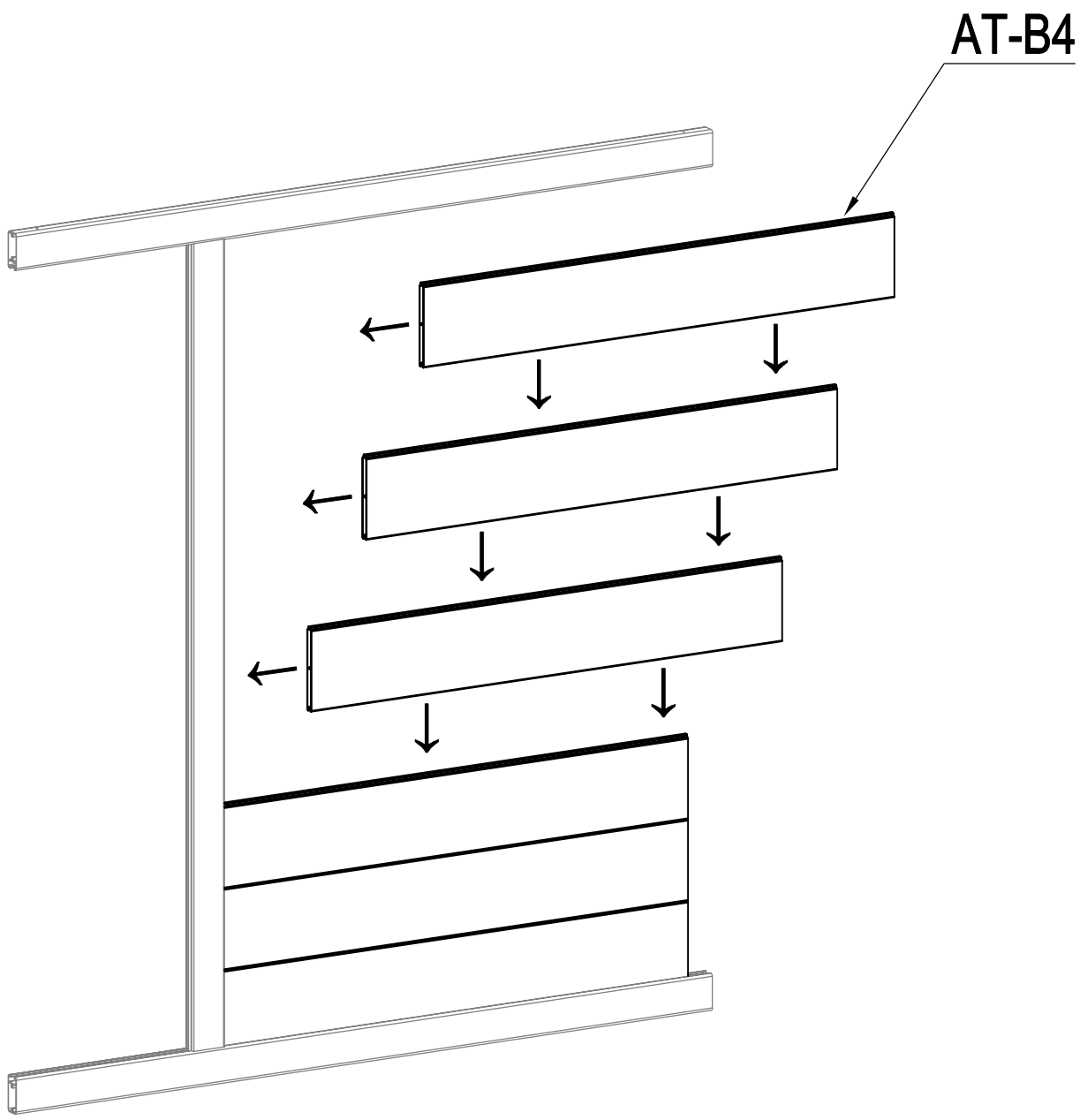

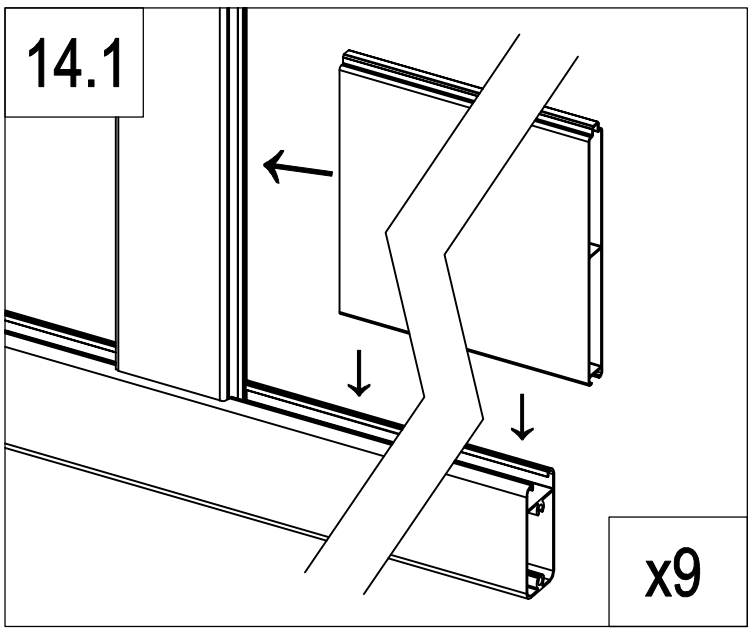

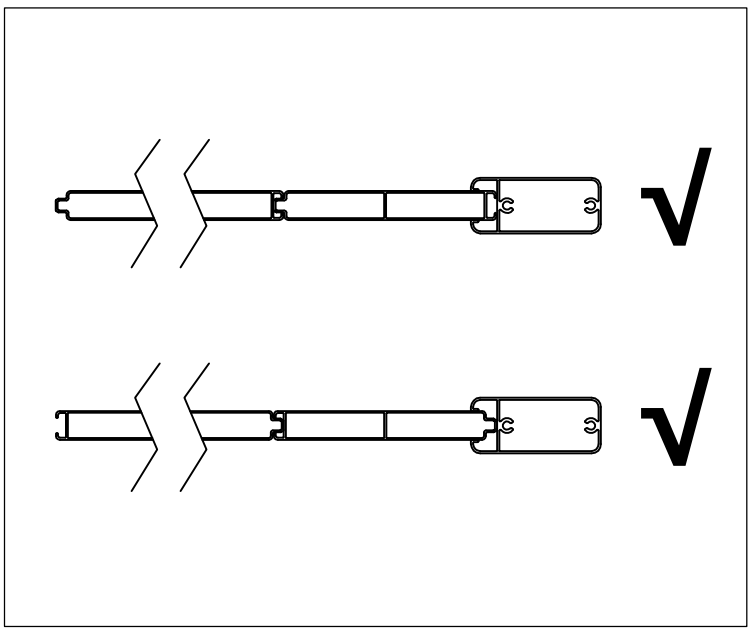

	AT-B4	9

A

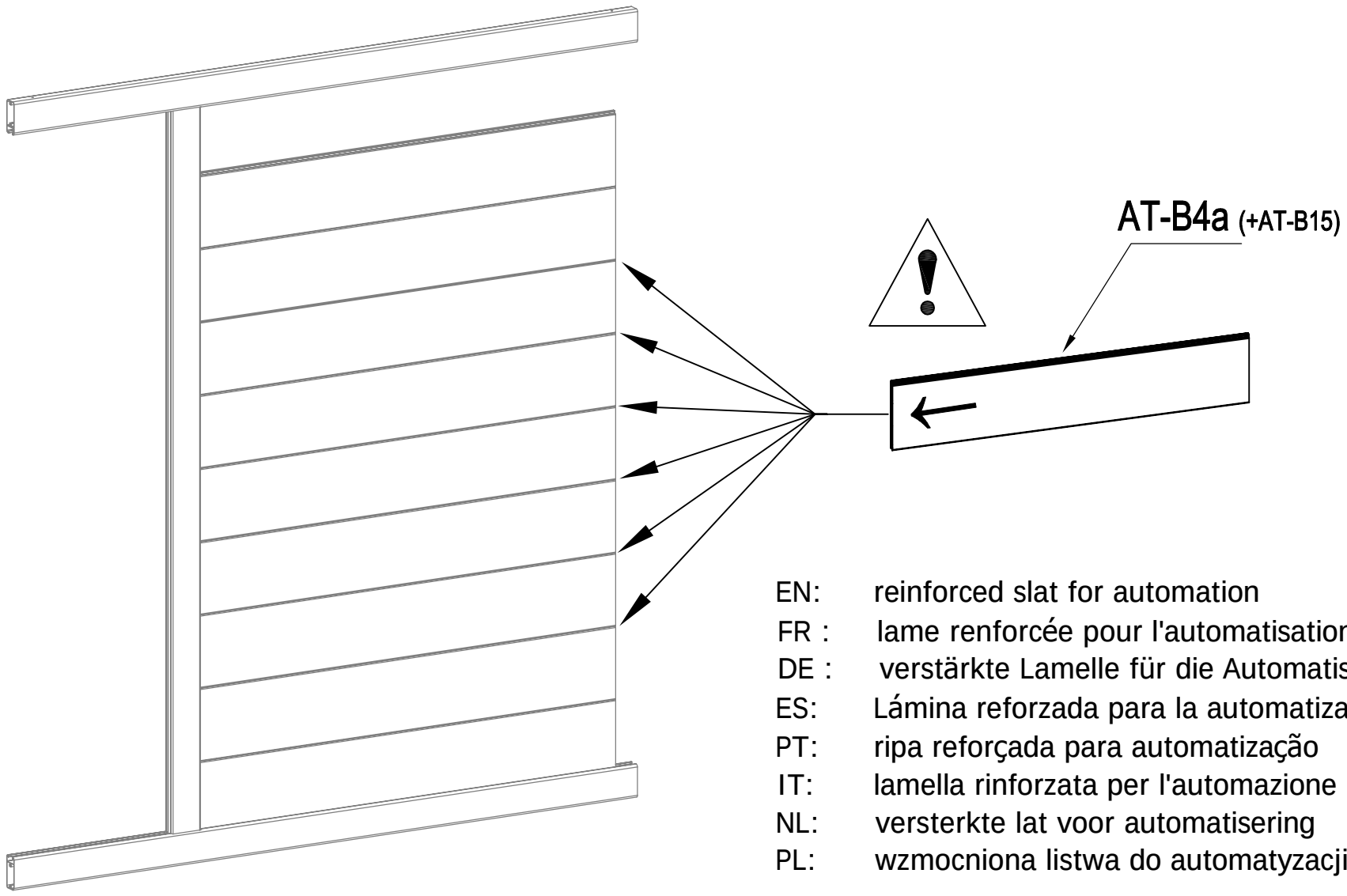

EN: reinforced slat for automation
FR : lame renforcée pour l'automatisation
DE : verstärkte Lamelle für die Automatisierung
ES: Lámina reforzada para la automatización
PT: ripa reforçada para automatização
IT: lamella rinforzata per l'automazione
NL: versterkte lat voor automatisering
PL: wzmocniona listwa do automatyzacji

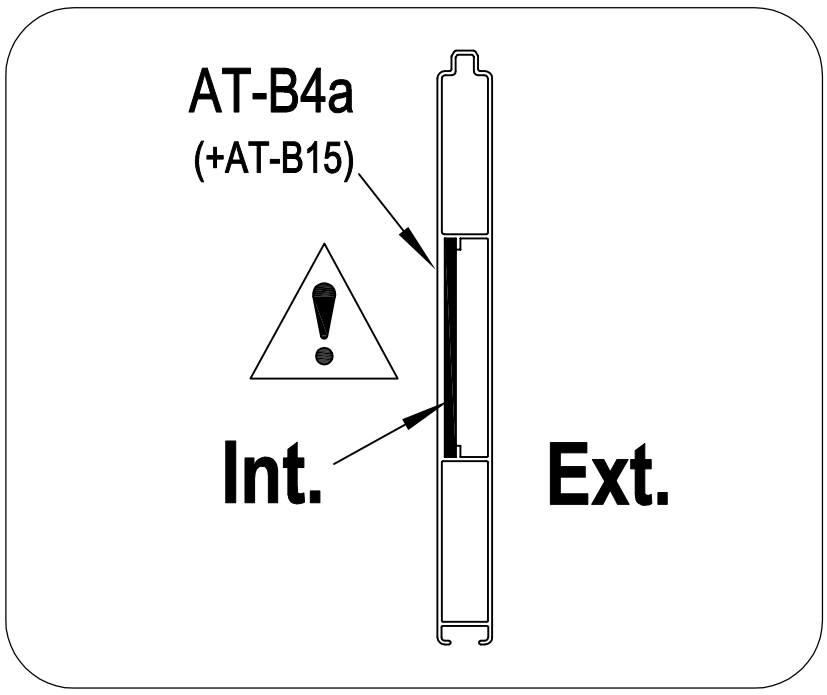

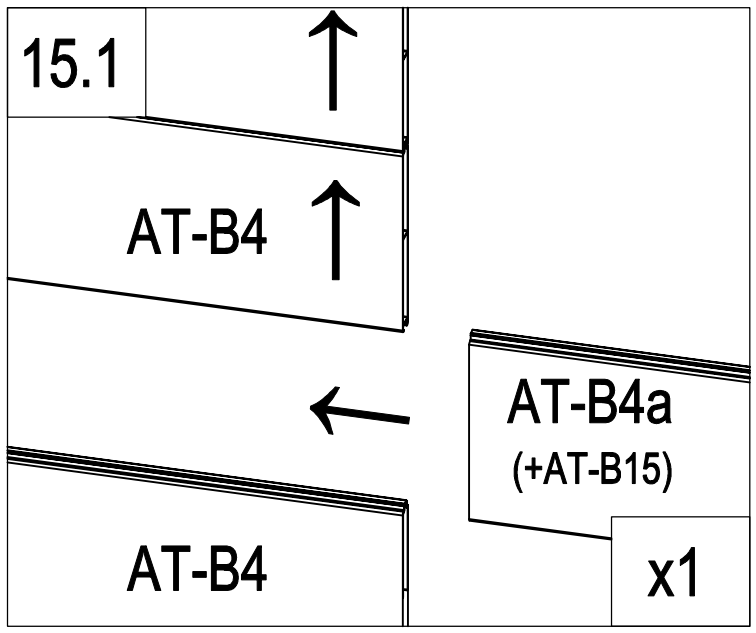

	AT-B4a (+AT-B15)	1

A

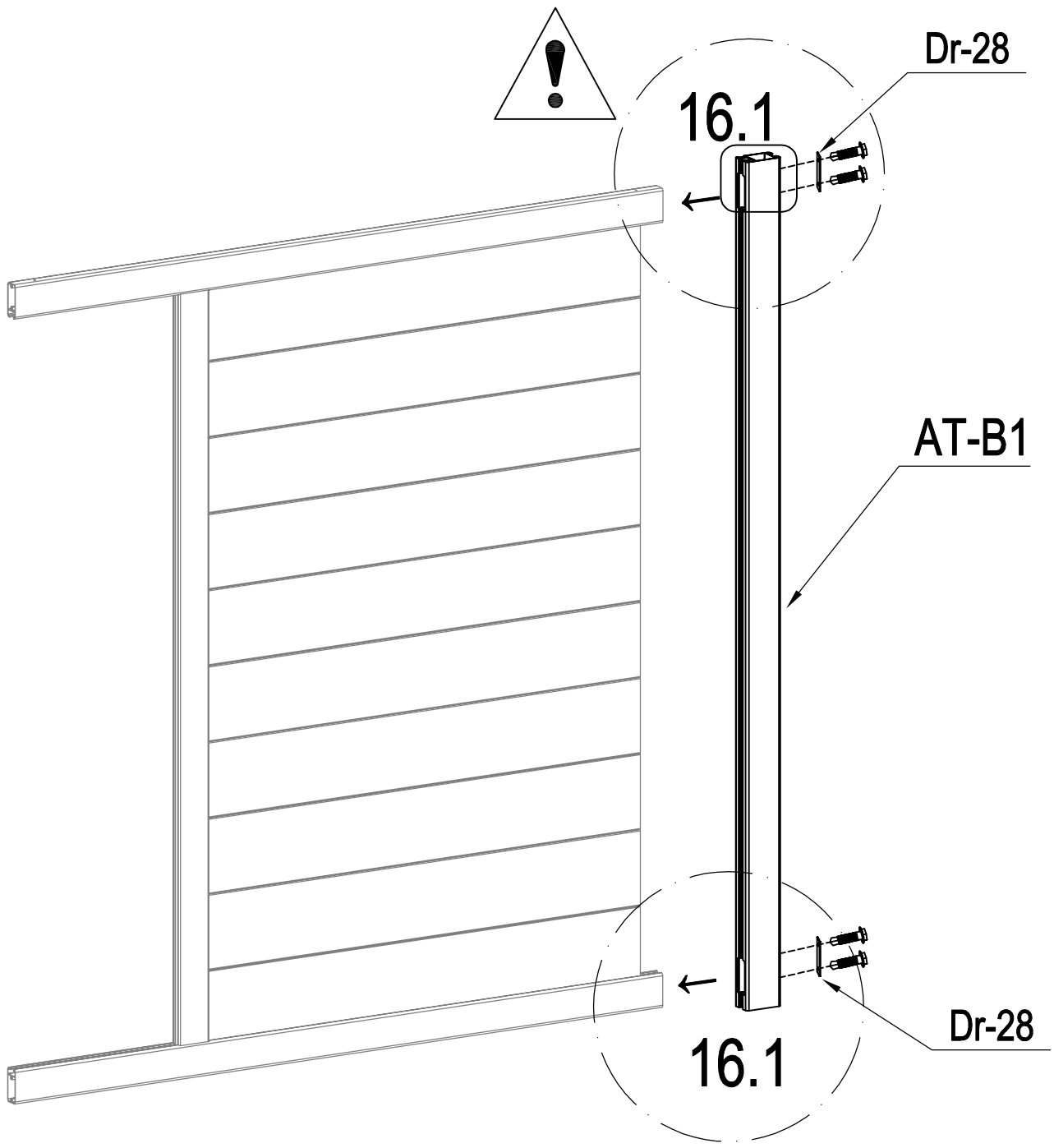

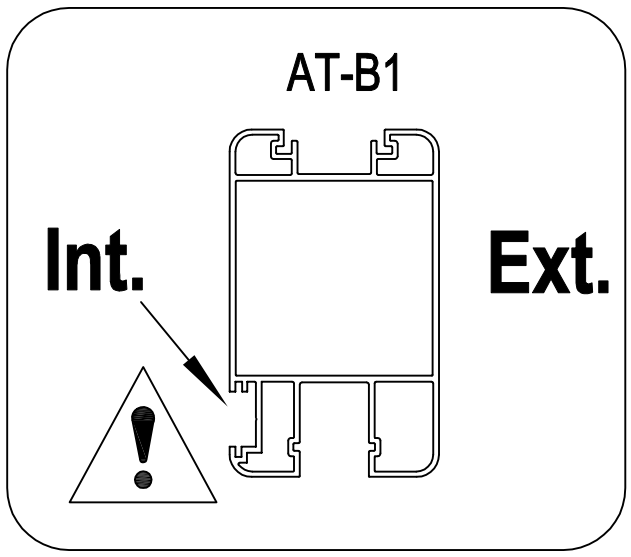

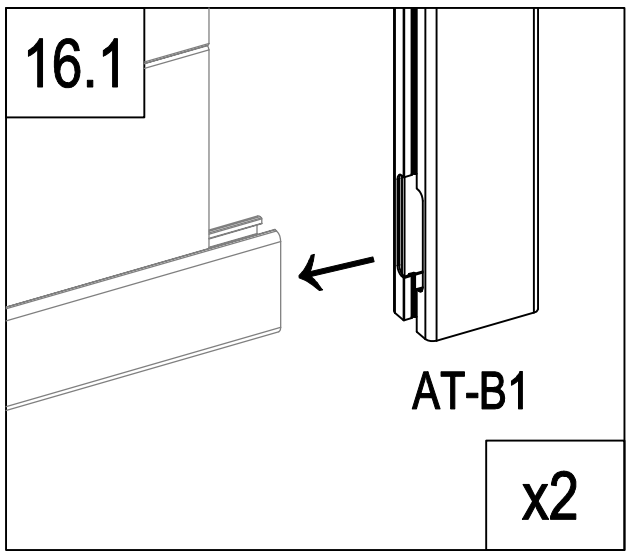

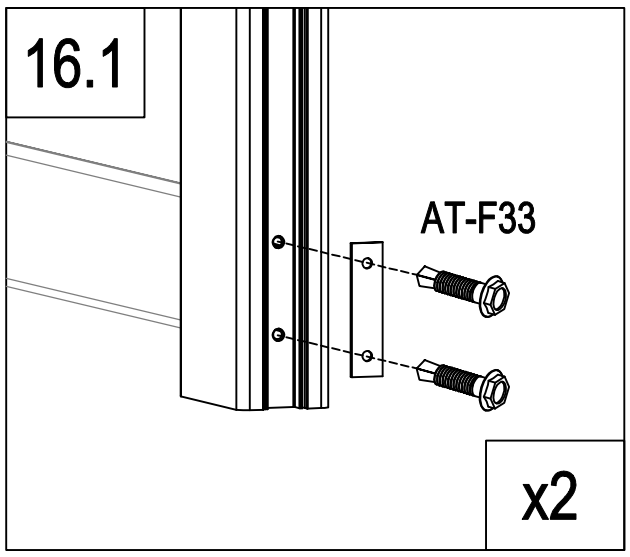

	AT-B1	1
	Dr-28	2
	AT-F33	4

A

EN :you can flip and switch the direction of this plate to personnalize your gate
FR: vous pouvez retourner et changer la direction de cette plaque pour personnaliser votre portail
DE: Sie können dieses Schild umdrehen und die Richtung wechseln, um Ihr Tor zu personnalisieren.
ES: puedes girar y cambiar la dirección de esta placa para personalizar tu puerta
PT: pode virar e mudar a direcção desta placa para personalizar o seu portão
IT: potete capovolgere e cambiare la direzione di questa piastra per personalizzare il vostro cancello
NL: u kunt de richting van deze plaat omdraaien en veranderen om uw poort te verpersoonlijken...
PL: można obrócić i przełączyć kierunek tej płyty, aby spersonalizować bramę.

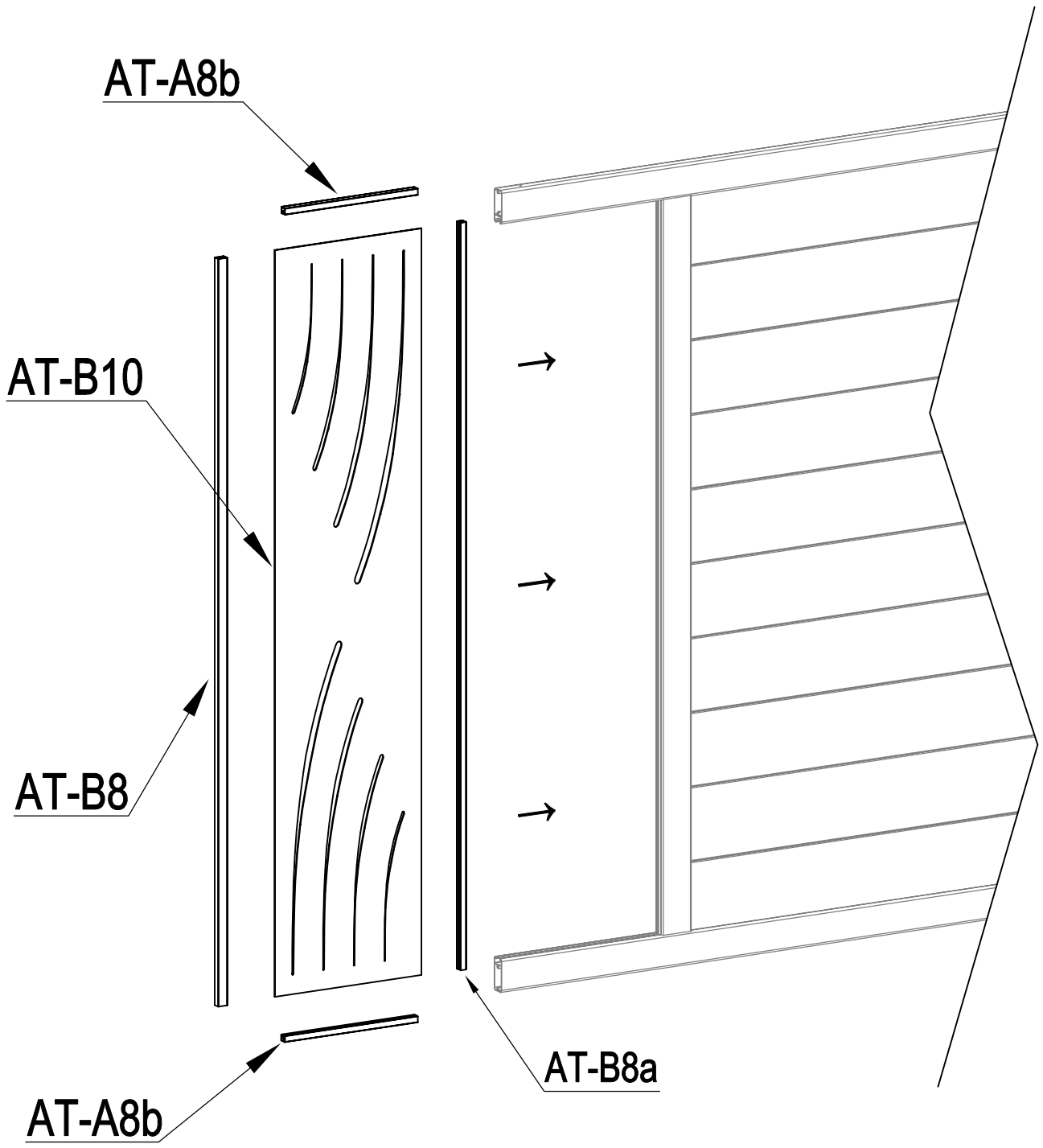

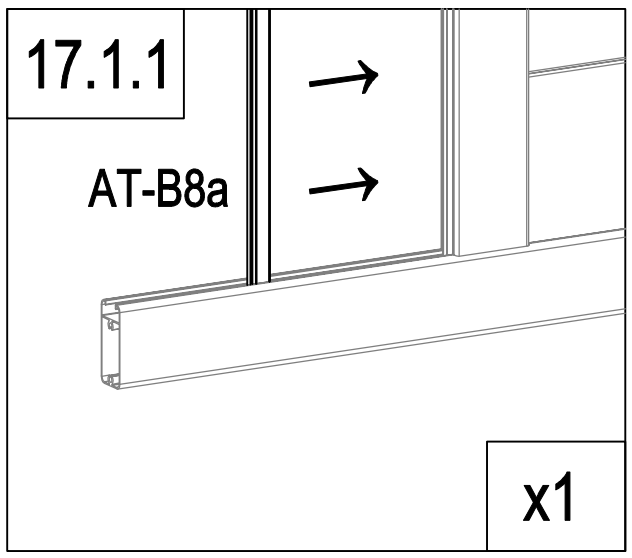

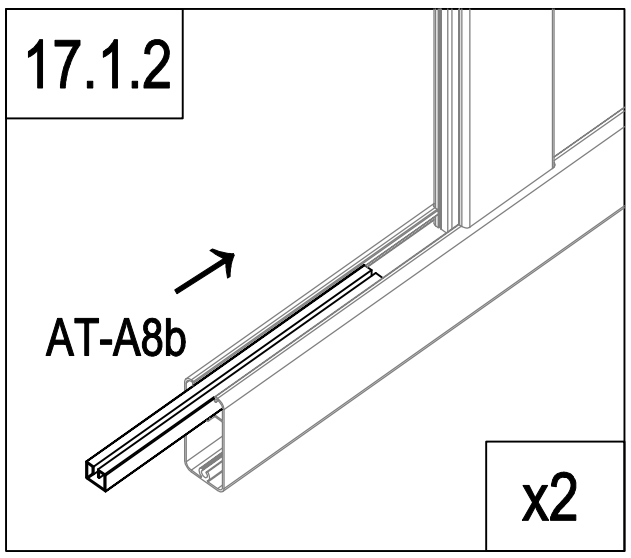

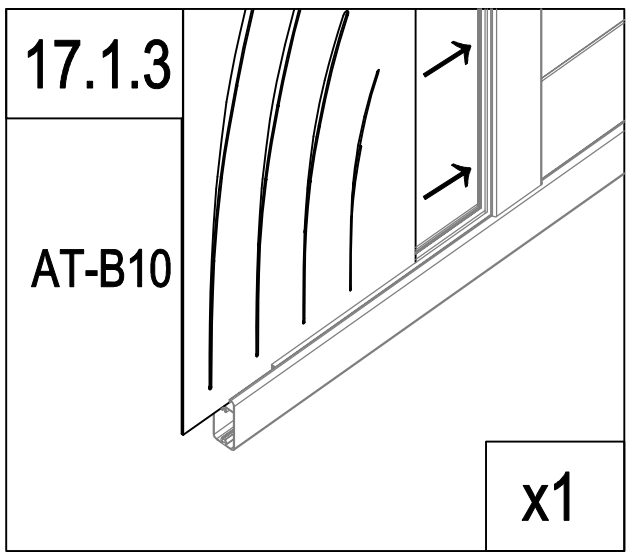

	AT-B8a	1
	AT-A8b	2
	AT-B10	1
	AT-B8	1

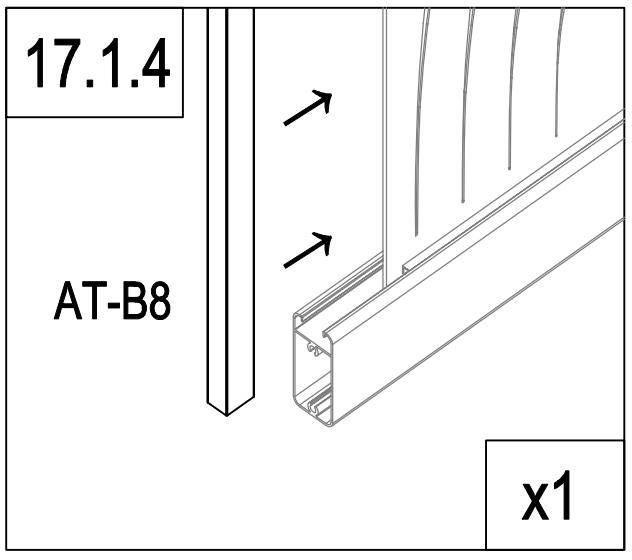

A

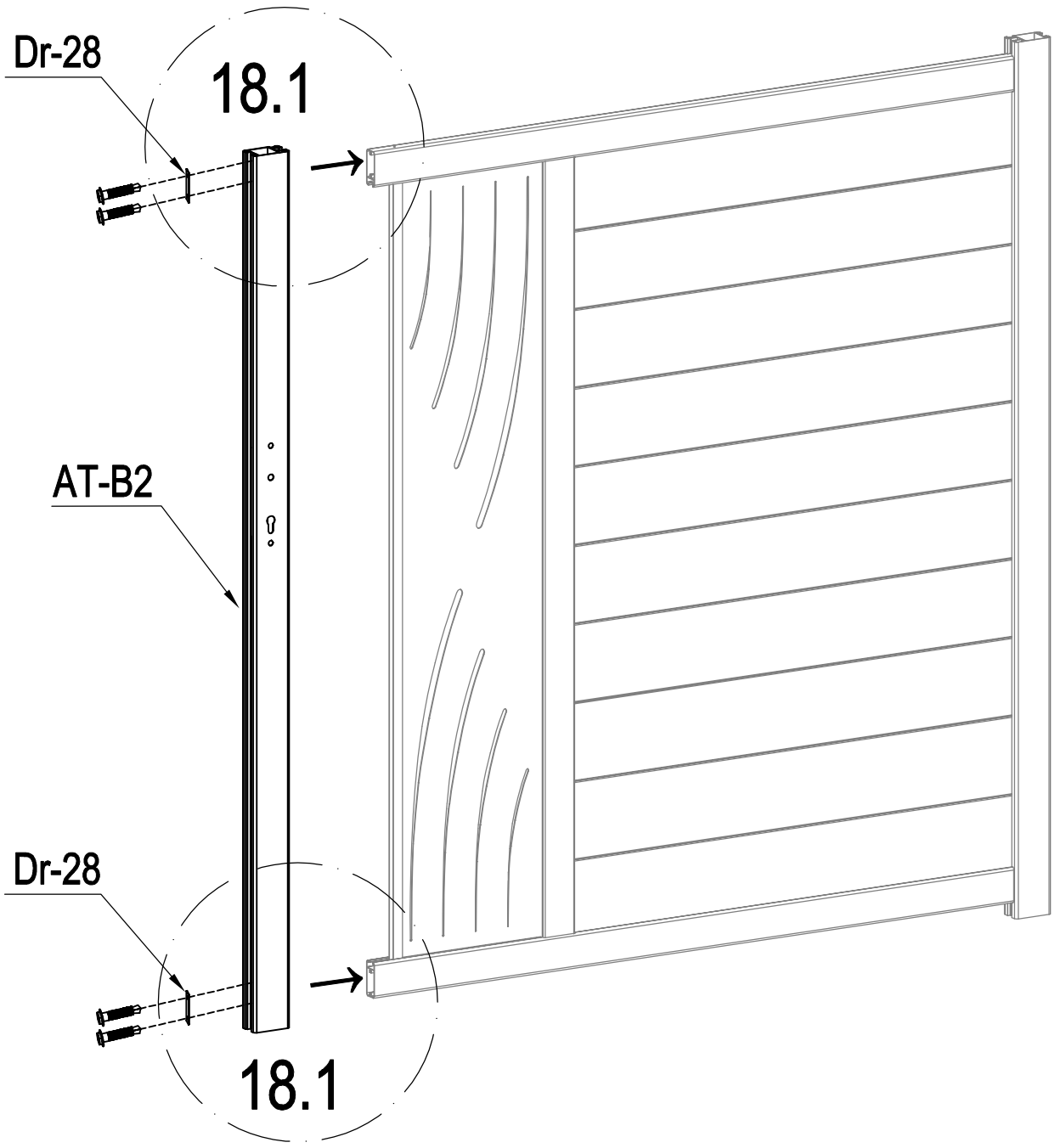

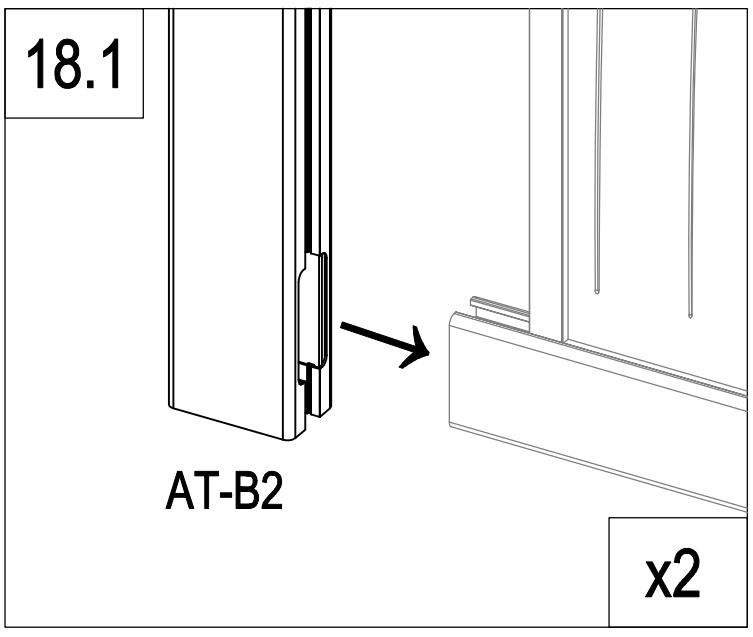

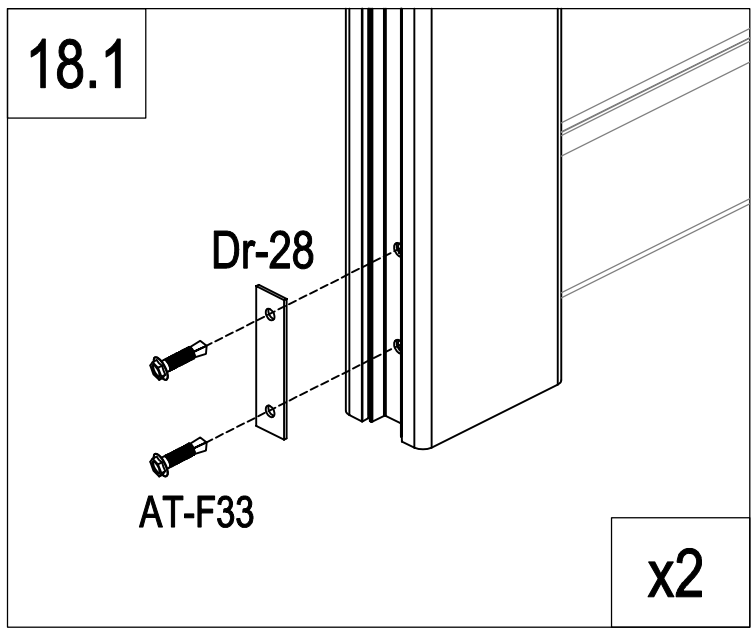

	AT-B2	1
	Dr-28	2
	AT-F33	4

A

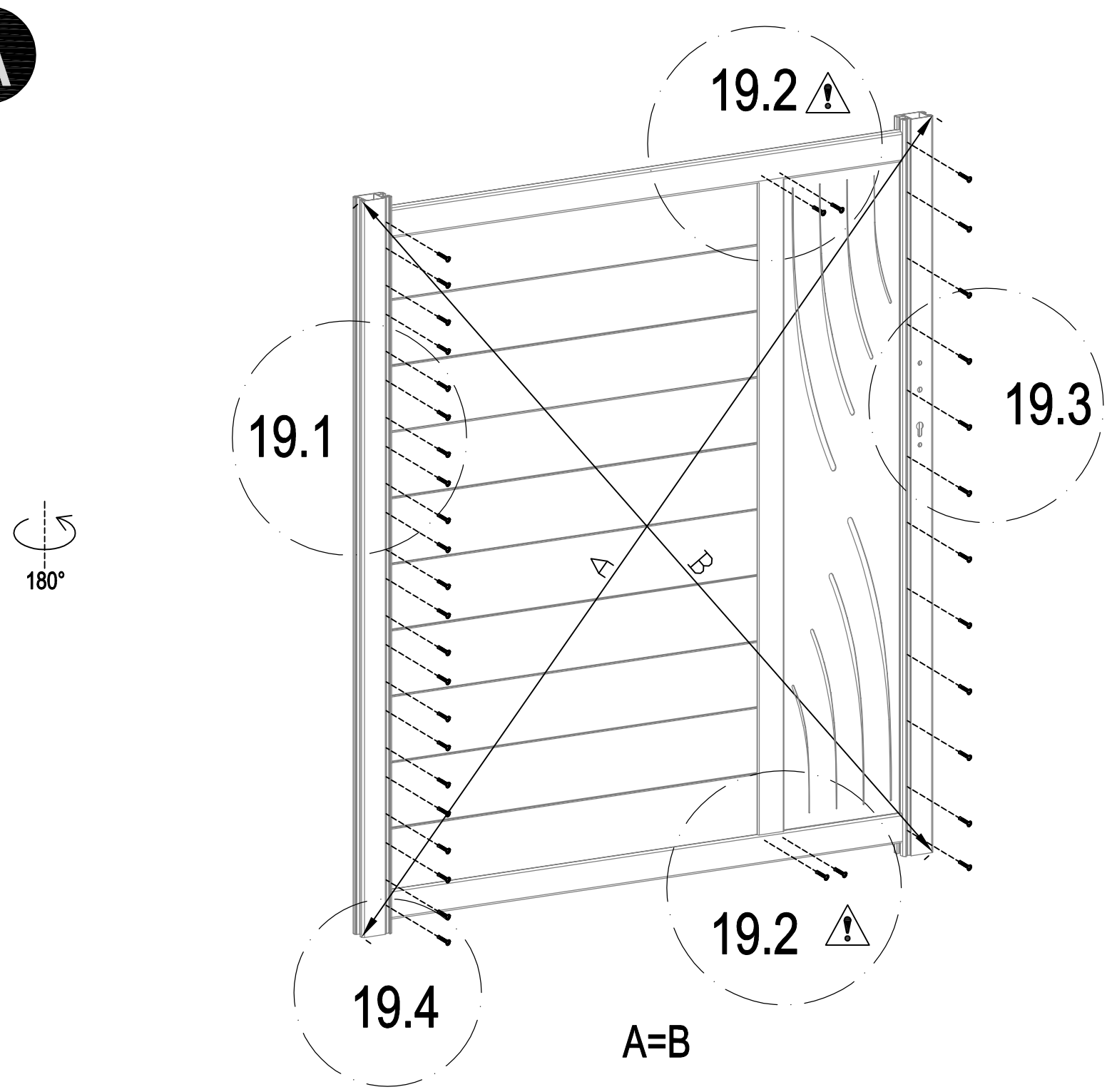

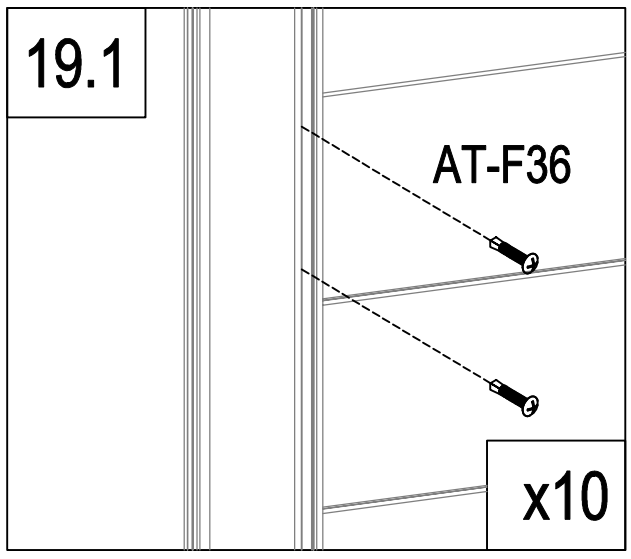

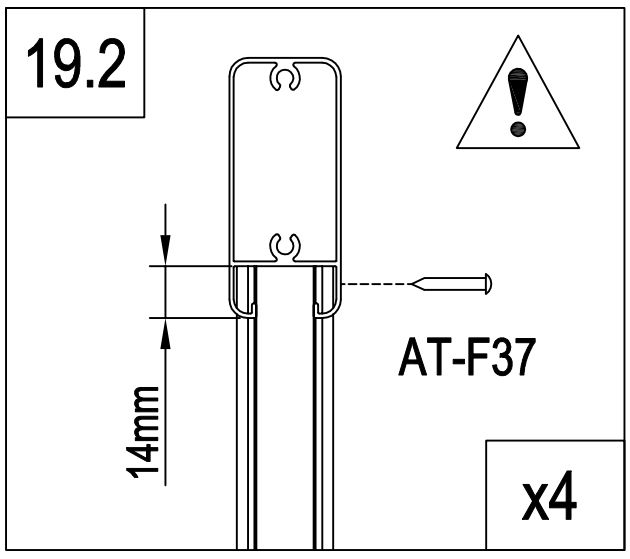

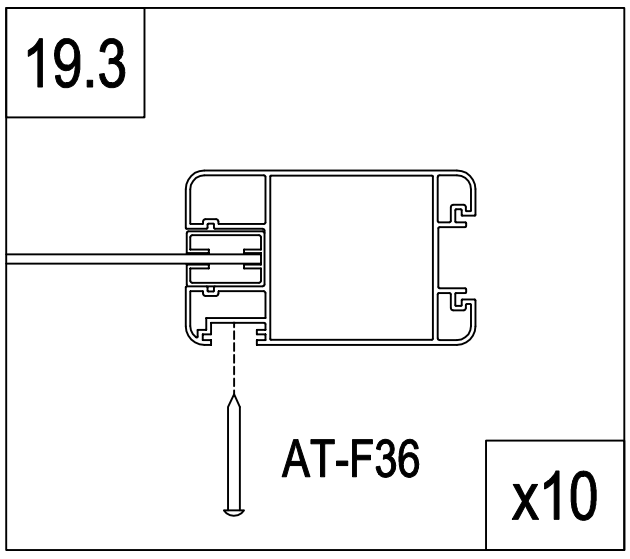

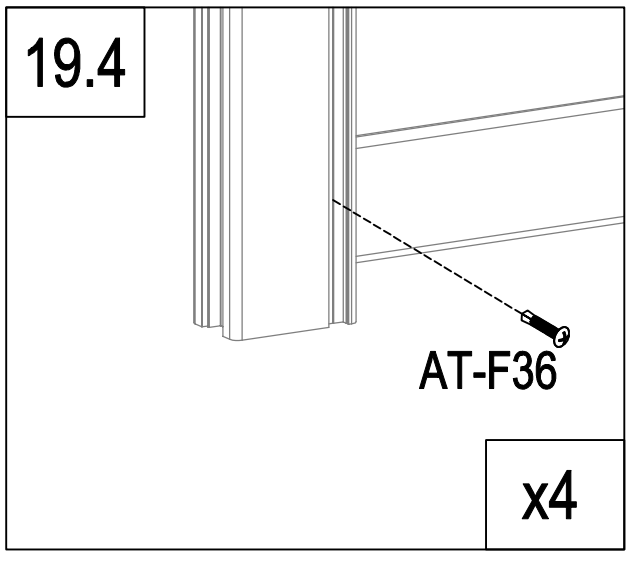

	AT-F36	34
	AT-F37	4

A

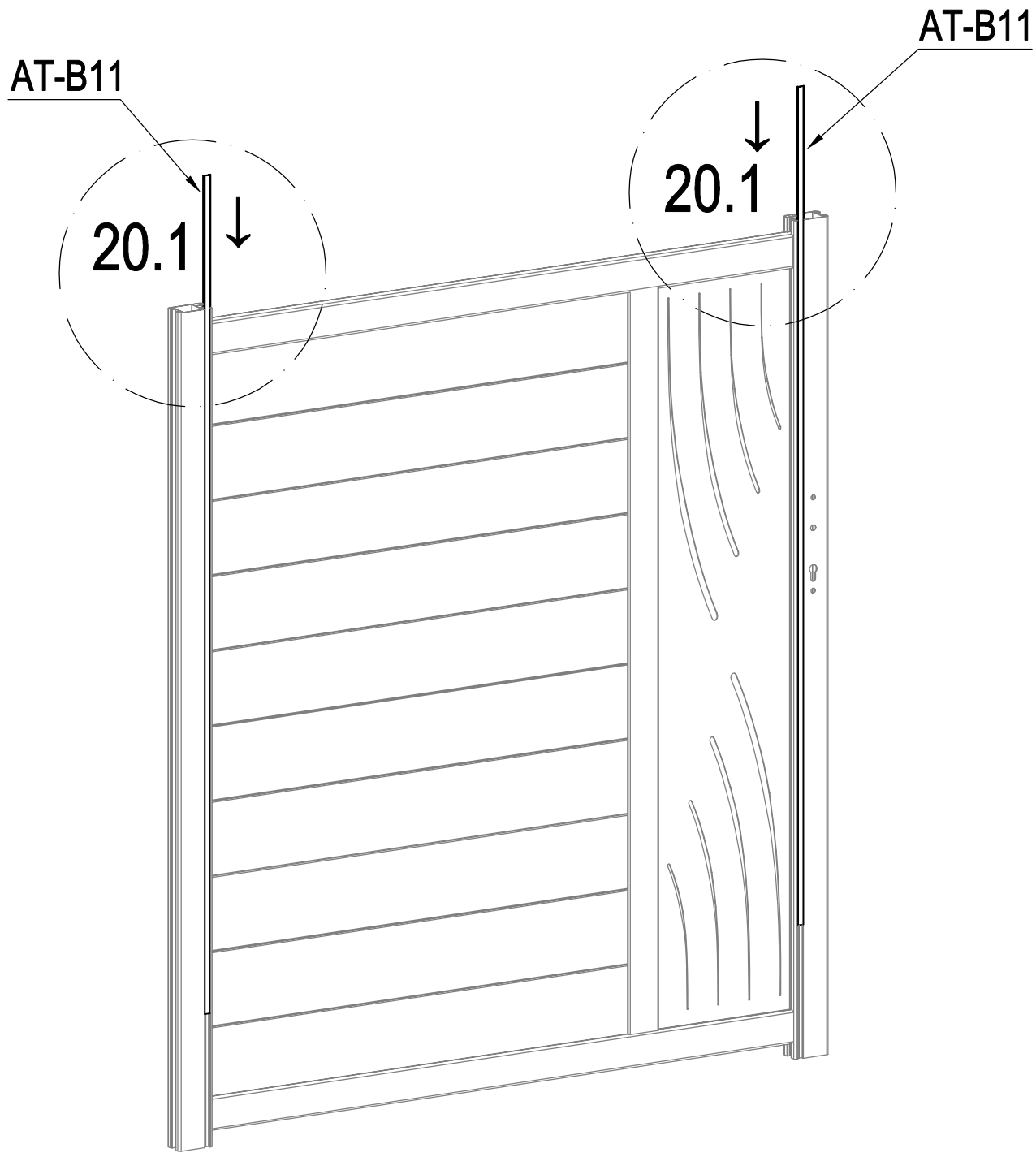

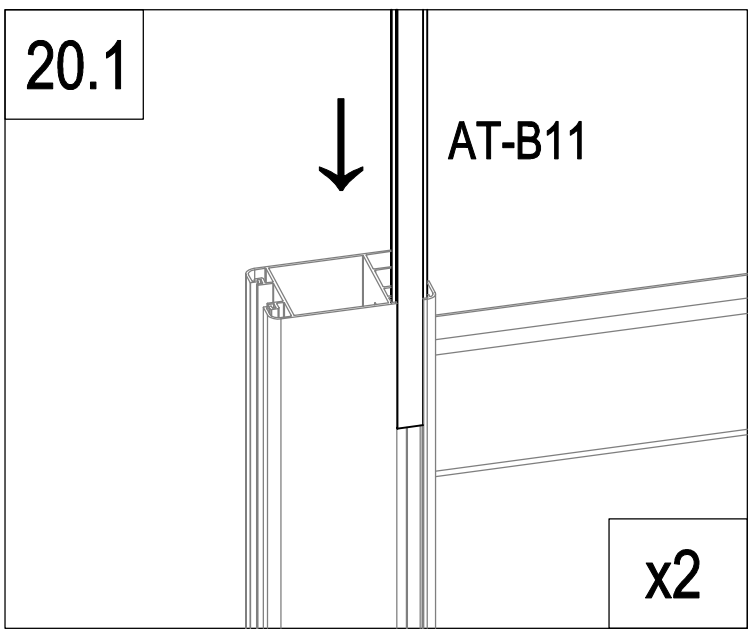

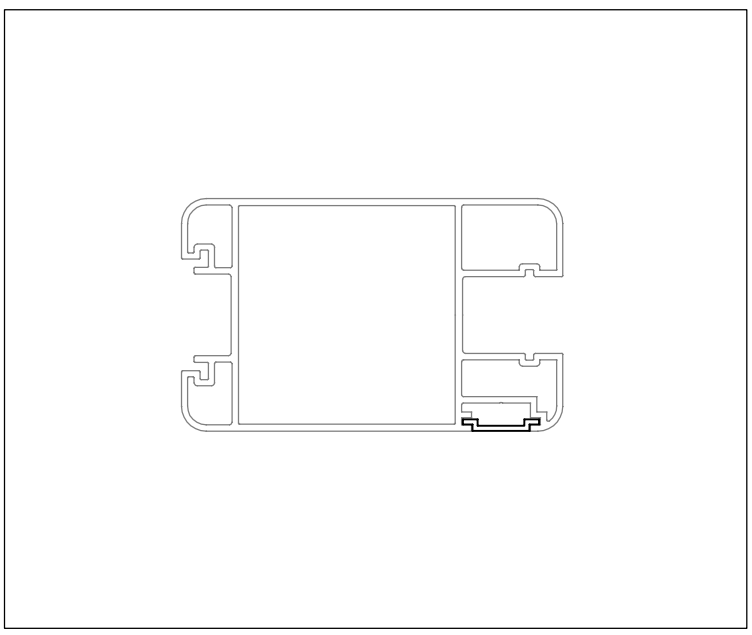

	AT-B11	2

A

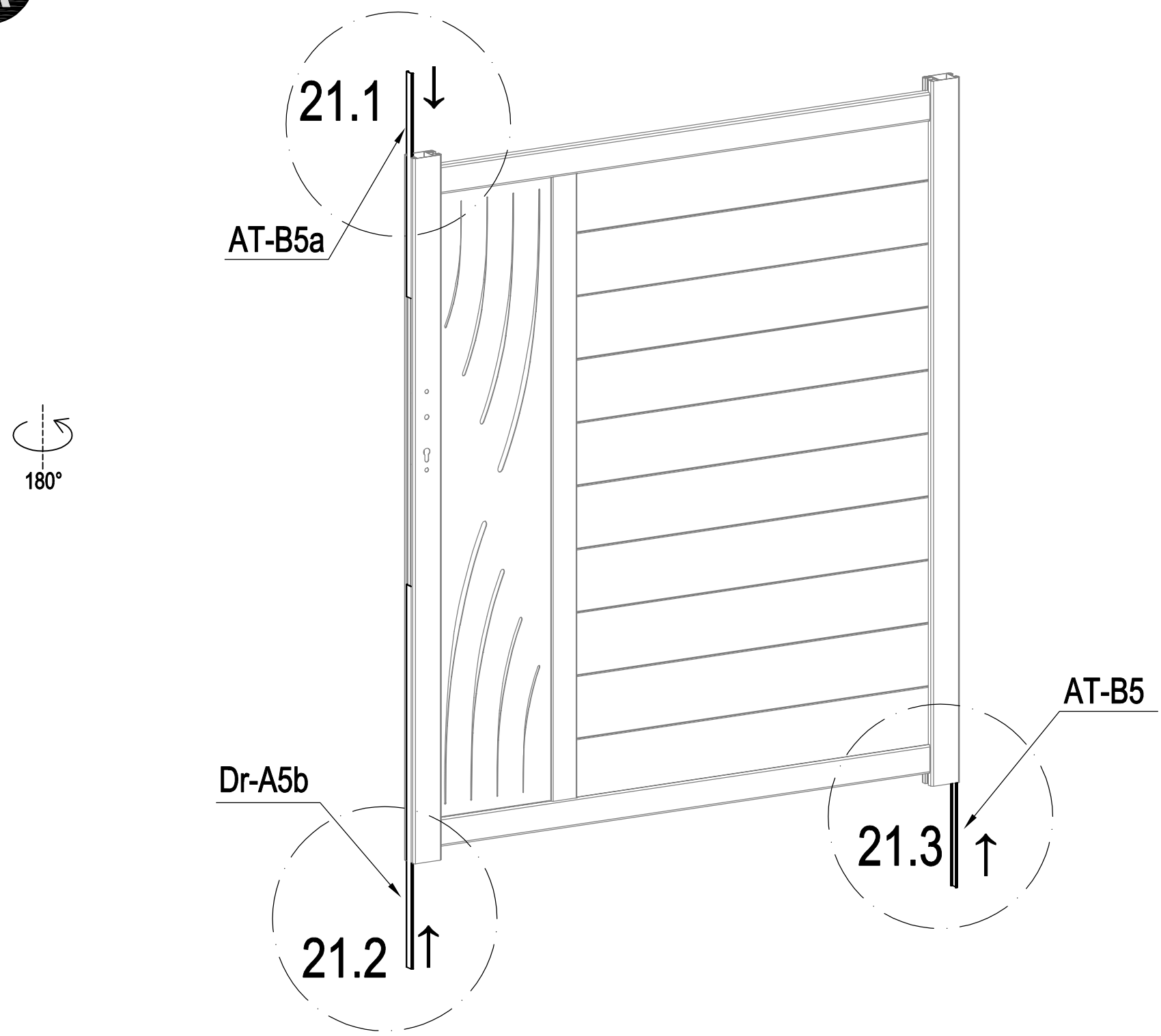

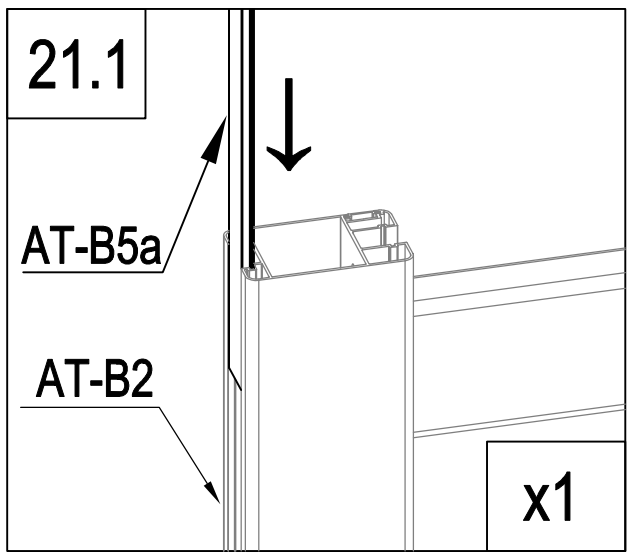

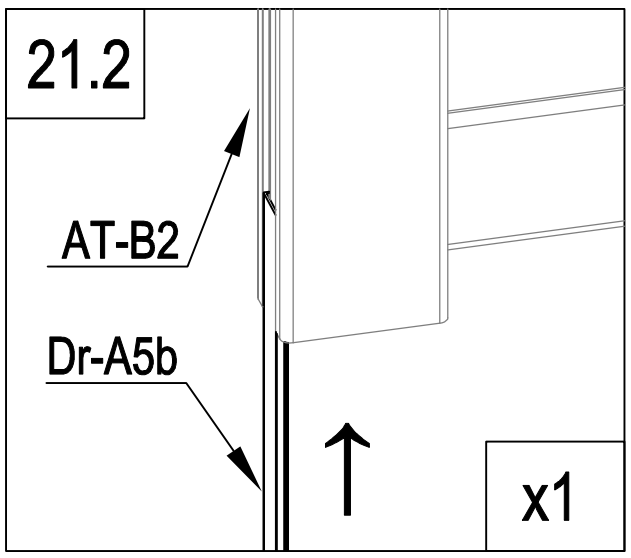

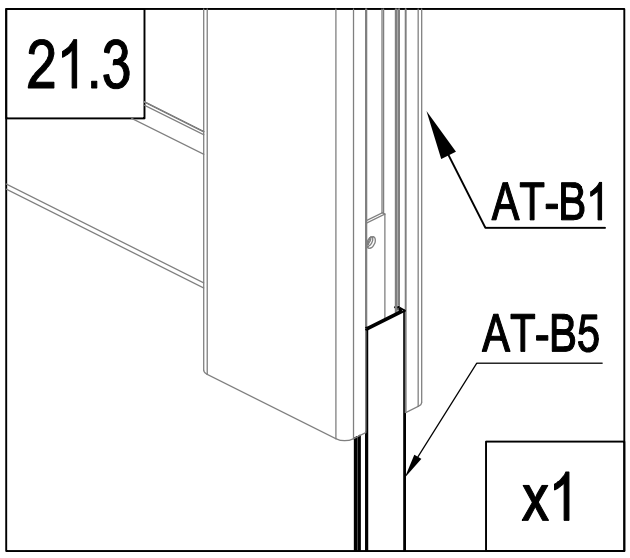

	AT-B5	1
	AT-B5a	1
	Dr-A5b	1

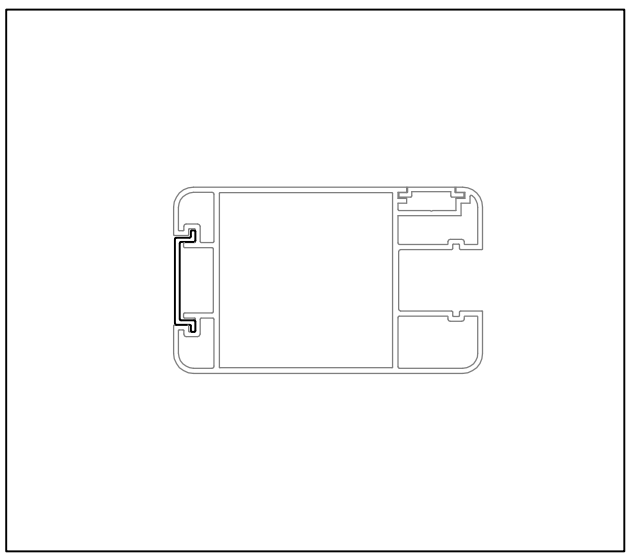

A

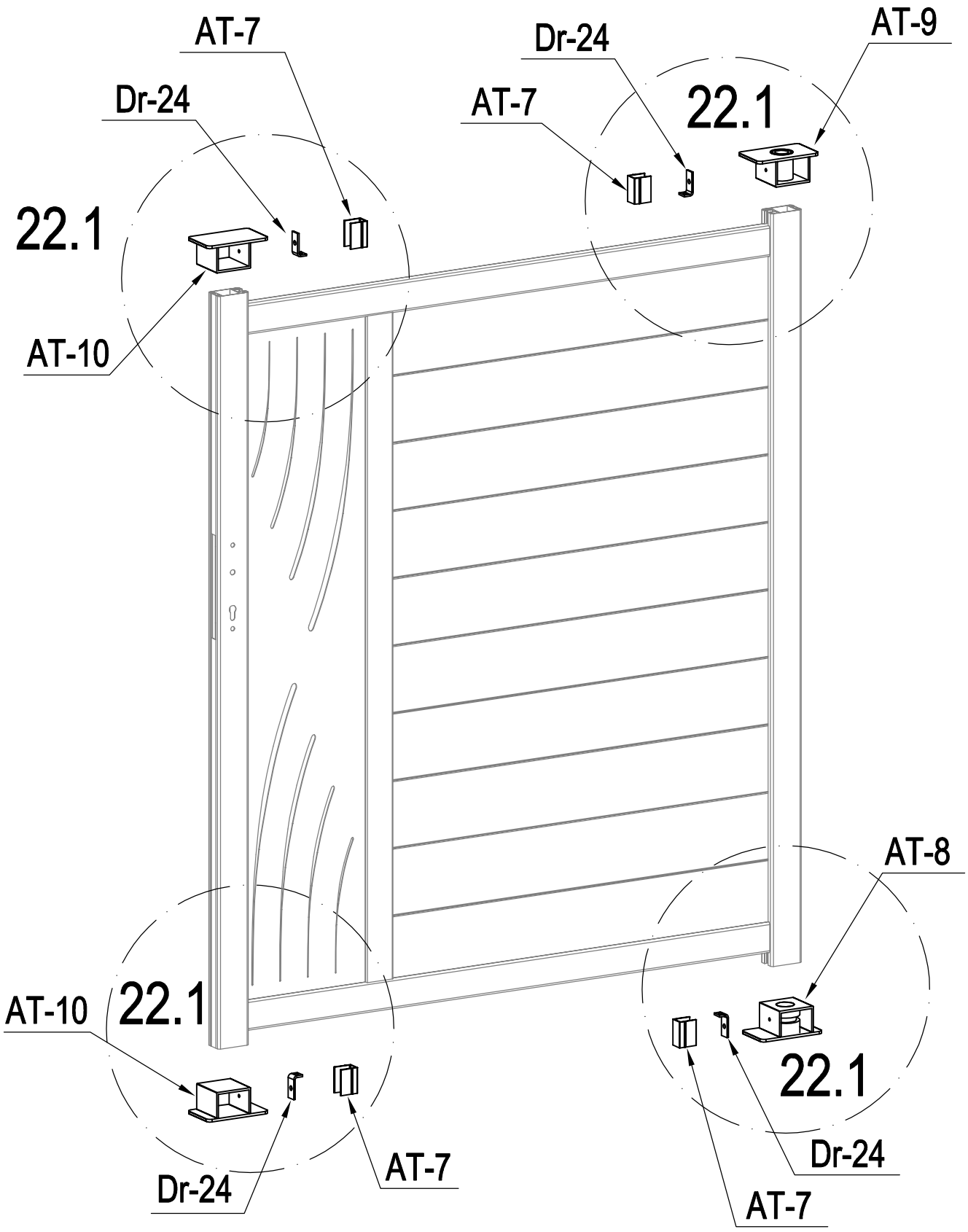

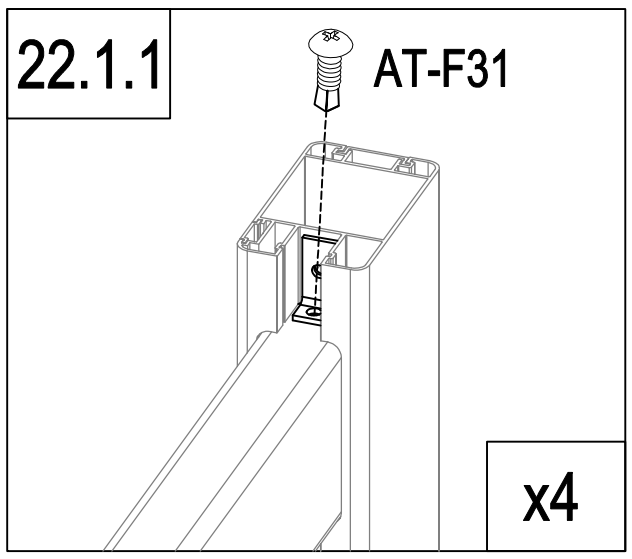

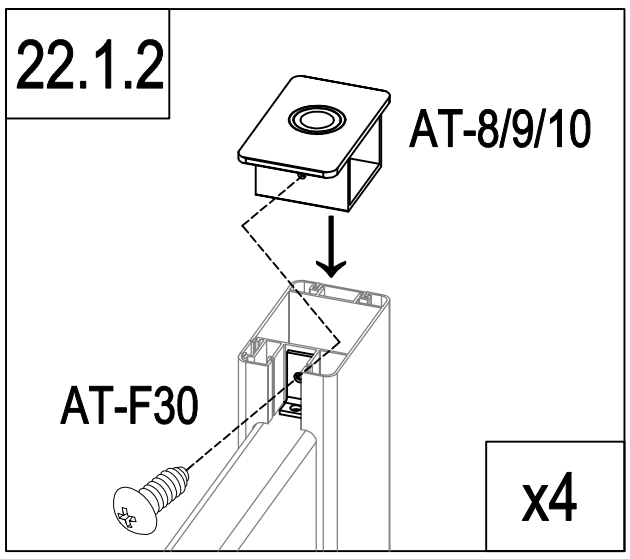

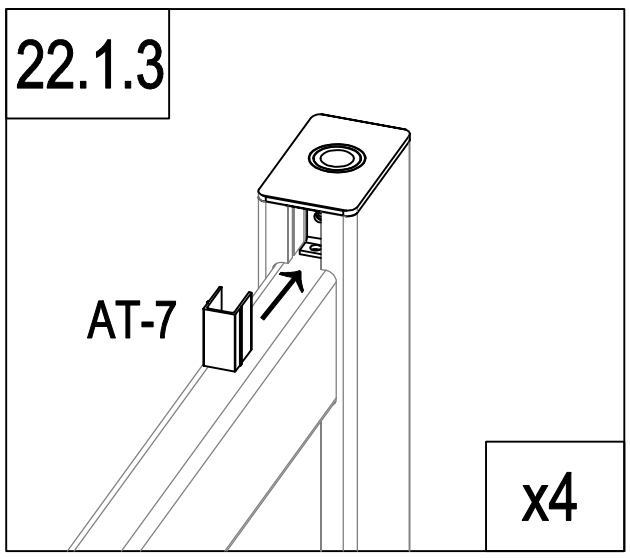

	AT-8	1
	AT-9	1
	AT-10	2
	Dr-24	4

	AT-7	4
	AT-F30	4
	AT-F31	4

A

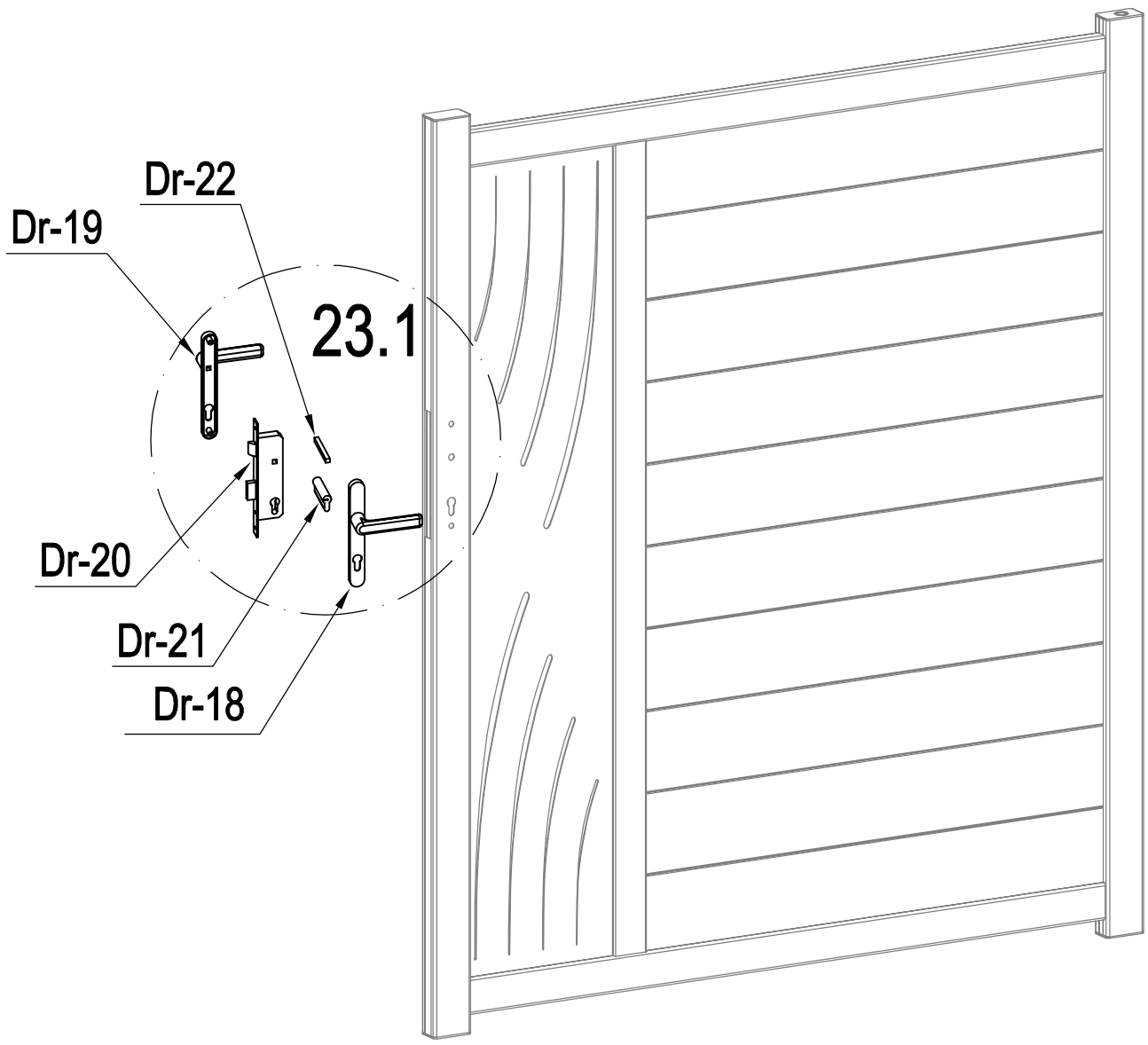

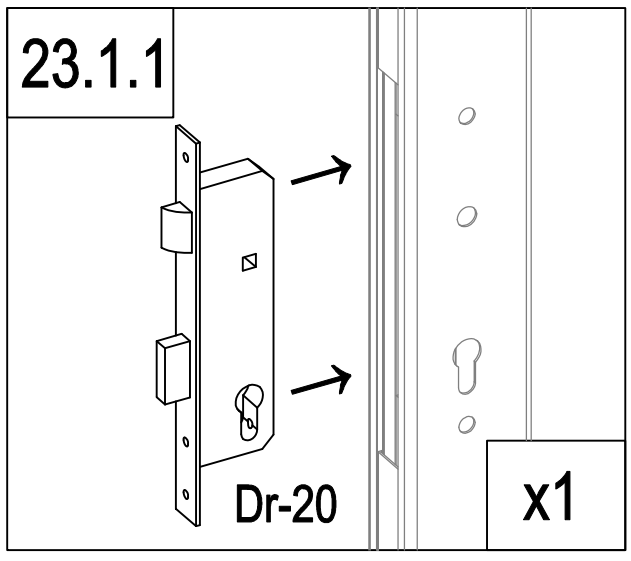

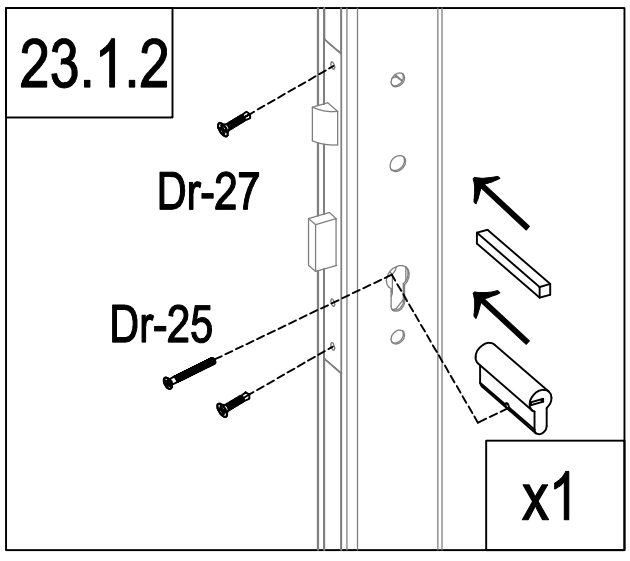

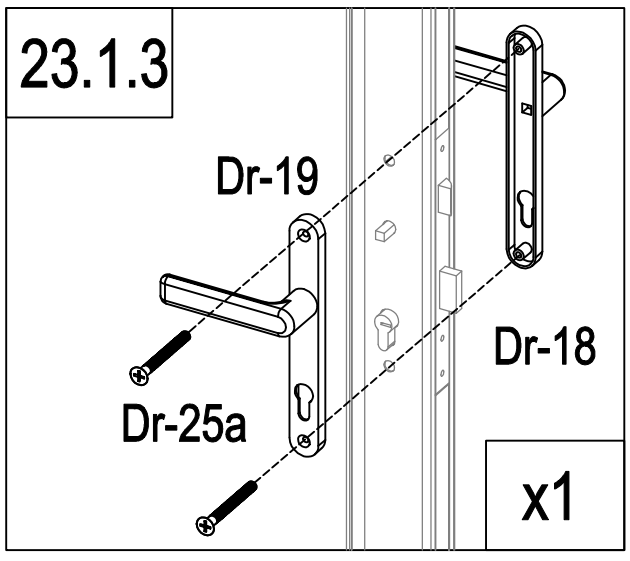

	Dr-20	1
	Dr-21	1
	Dr-22	1
	Dr-25	1

	Dr-18	1
	Dr-19	1
	Dr-25a	2
	Dr-27	2

B

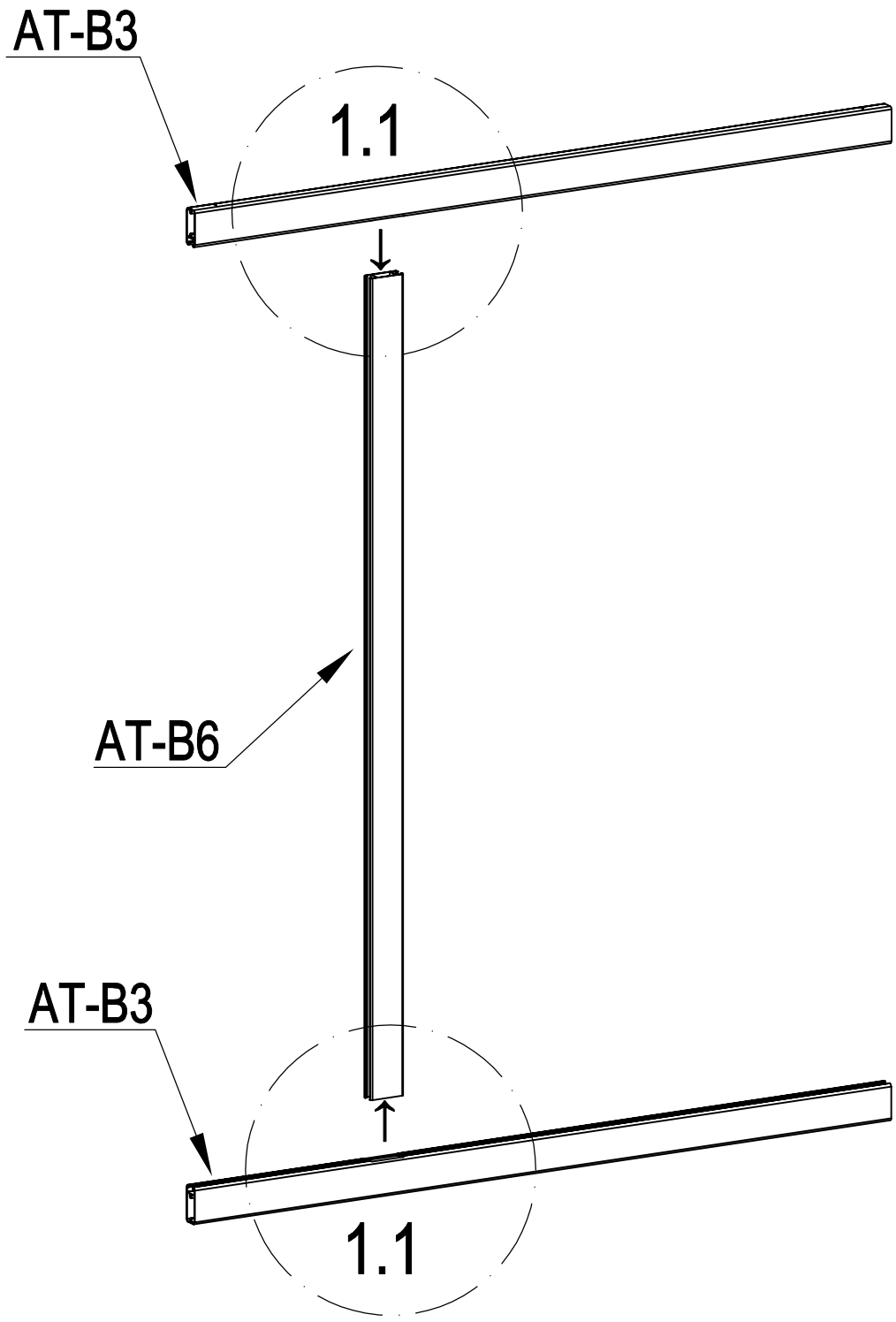

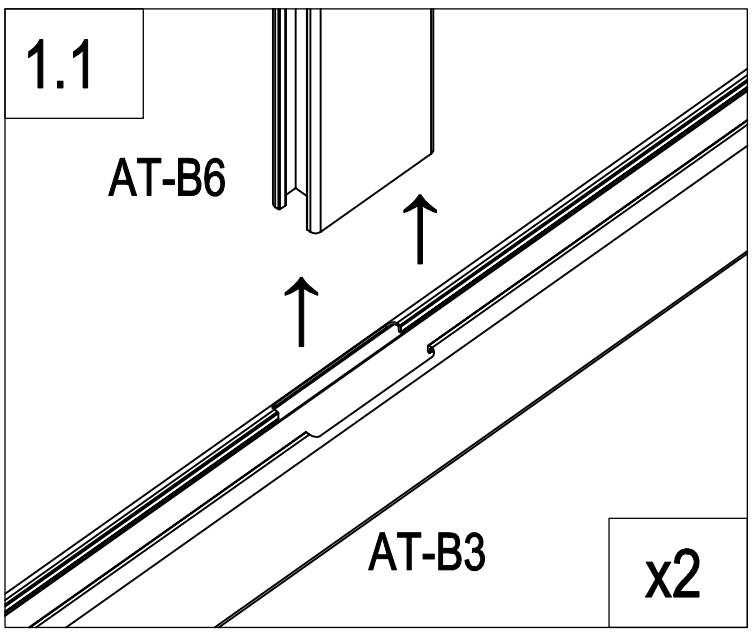

	AT-B6	1
	AT-B3	2

B

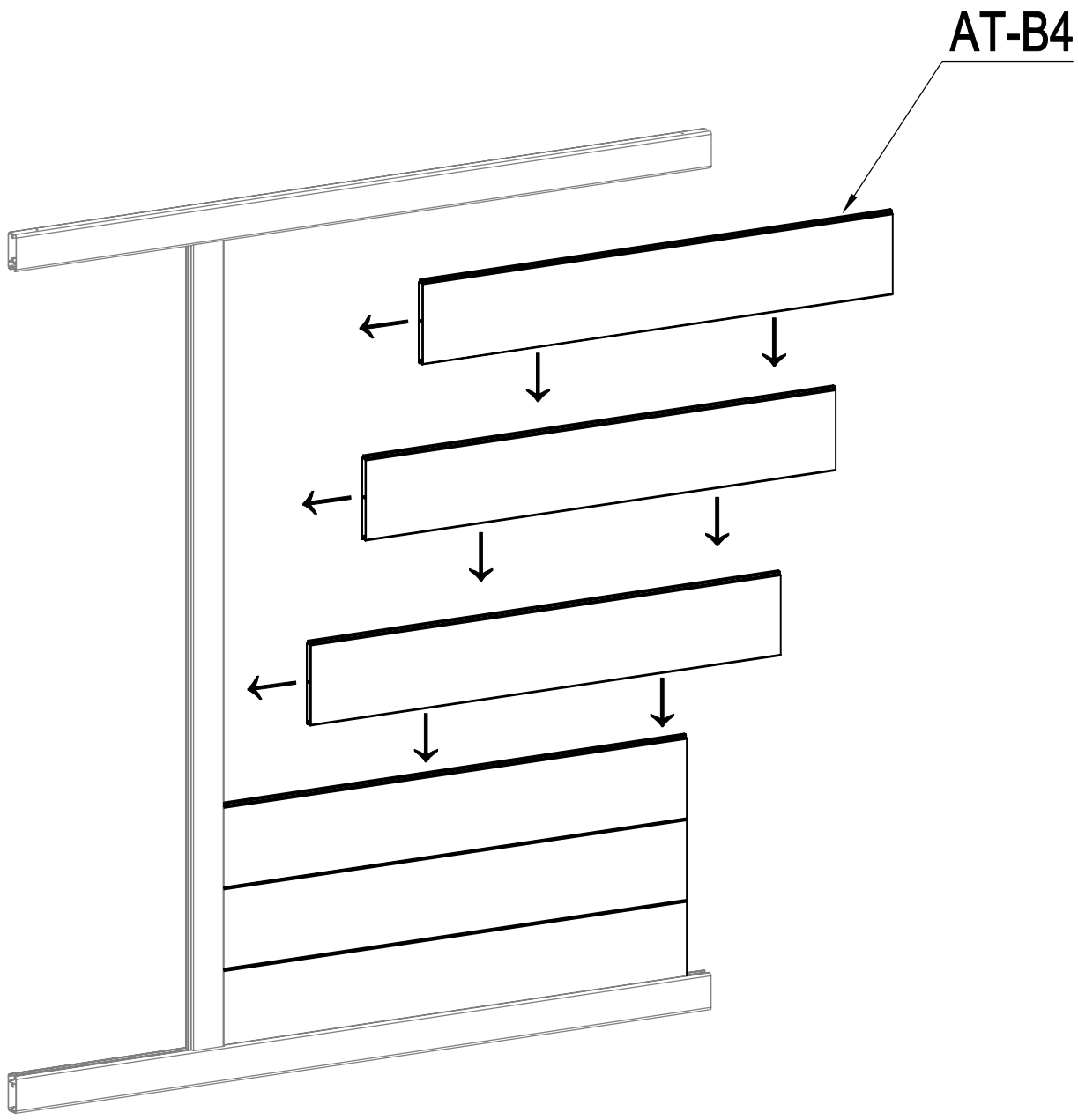

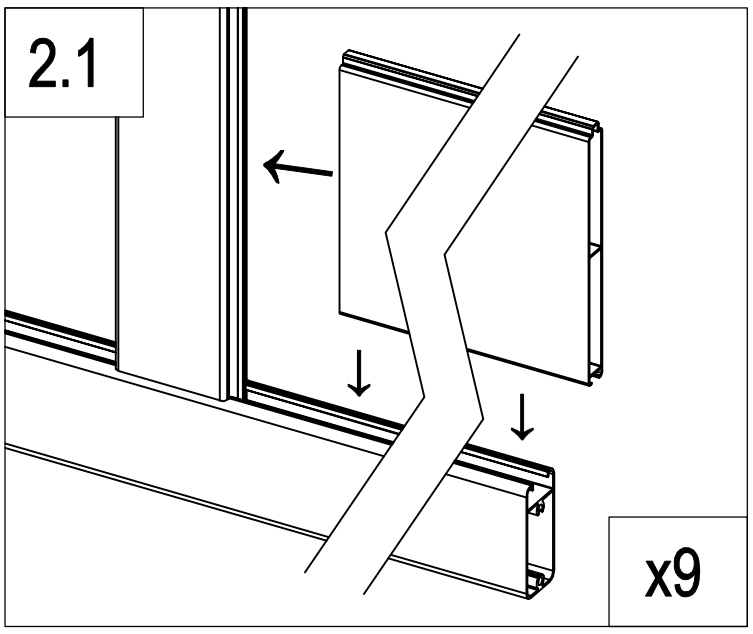

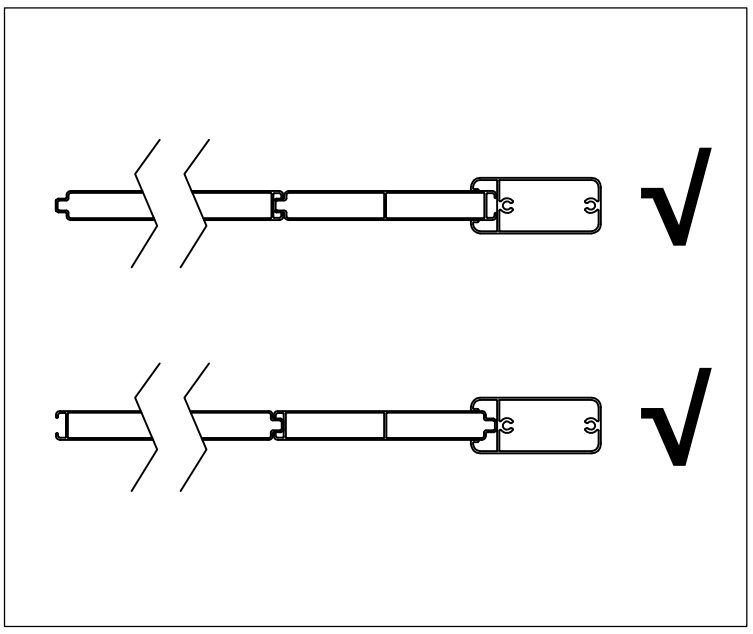

	AT-B4	9

B

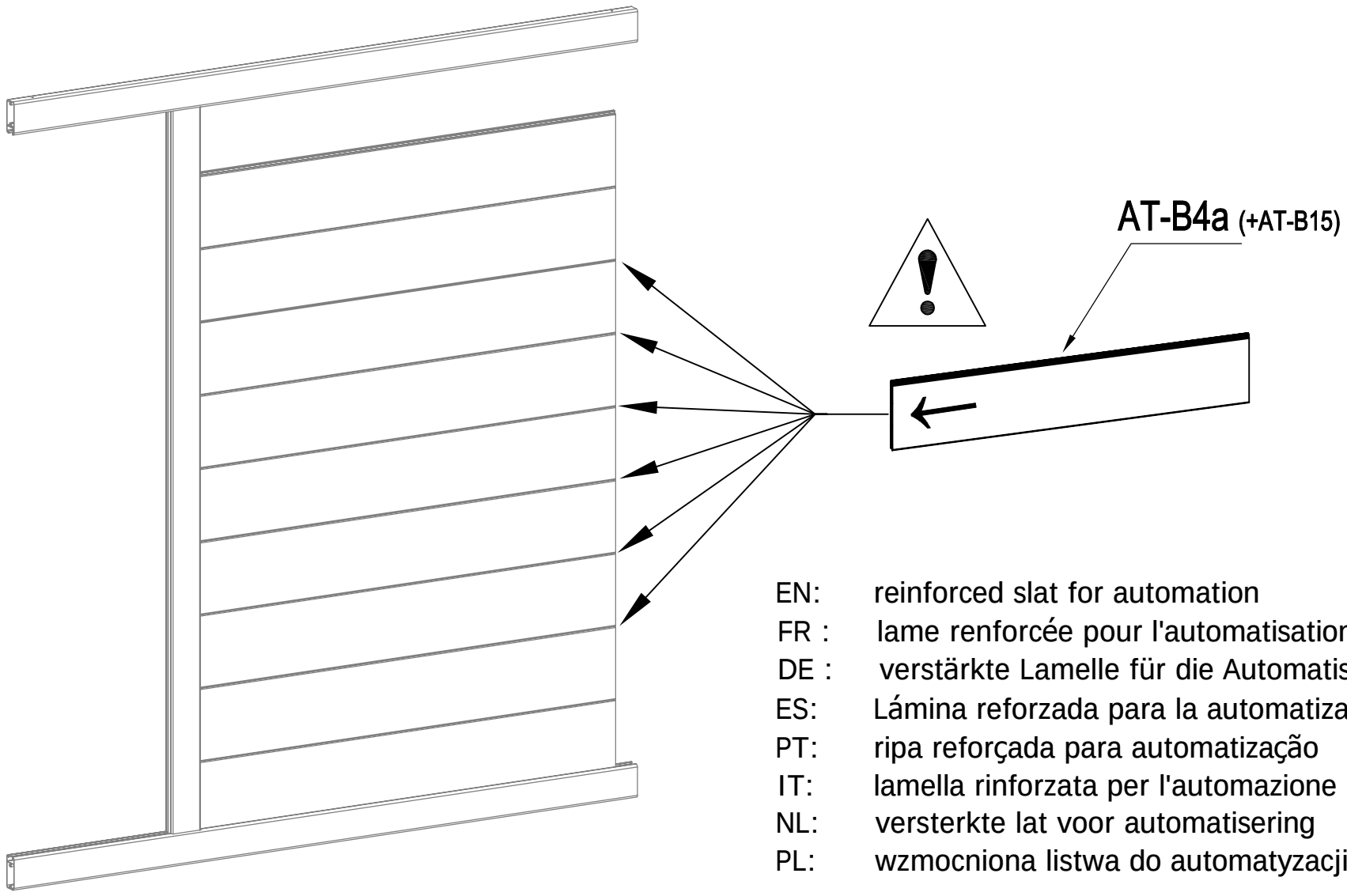

EN: reinforced slat for automation
FR : lame renforcée pour l'automatisation
DE : verstärkte Lamelle für die Automatisierung
ES: Lámina reforzada para la automatización
PT: ripa reforçada para automatização
IT: lamella rinforzata per l'automazione
NL: versterkte lat voor automatisering
PL: wzmocniona listwa do automatyzacji

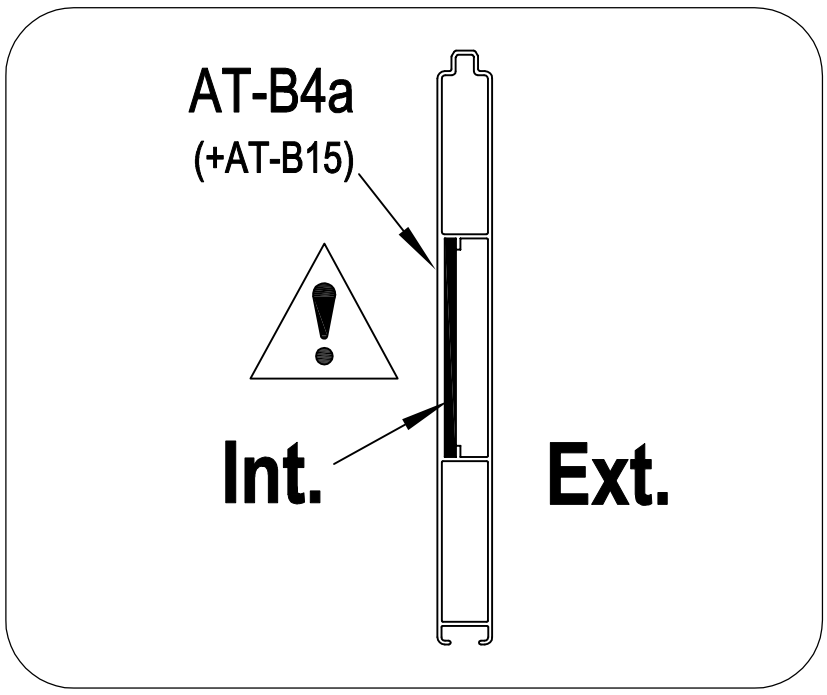

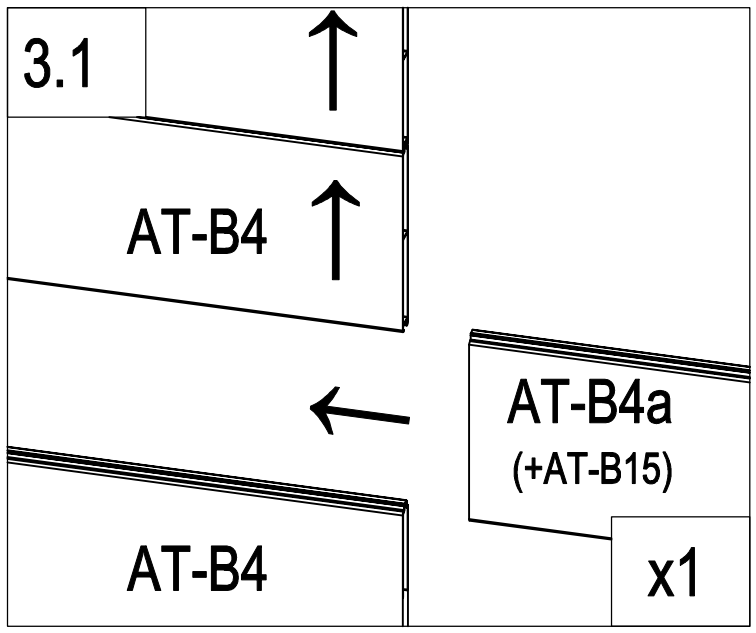

	AT-B4a (+AT-B15)	1

B

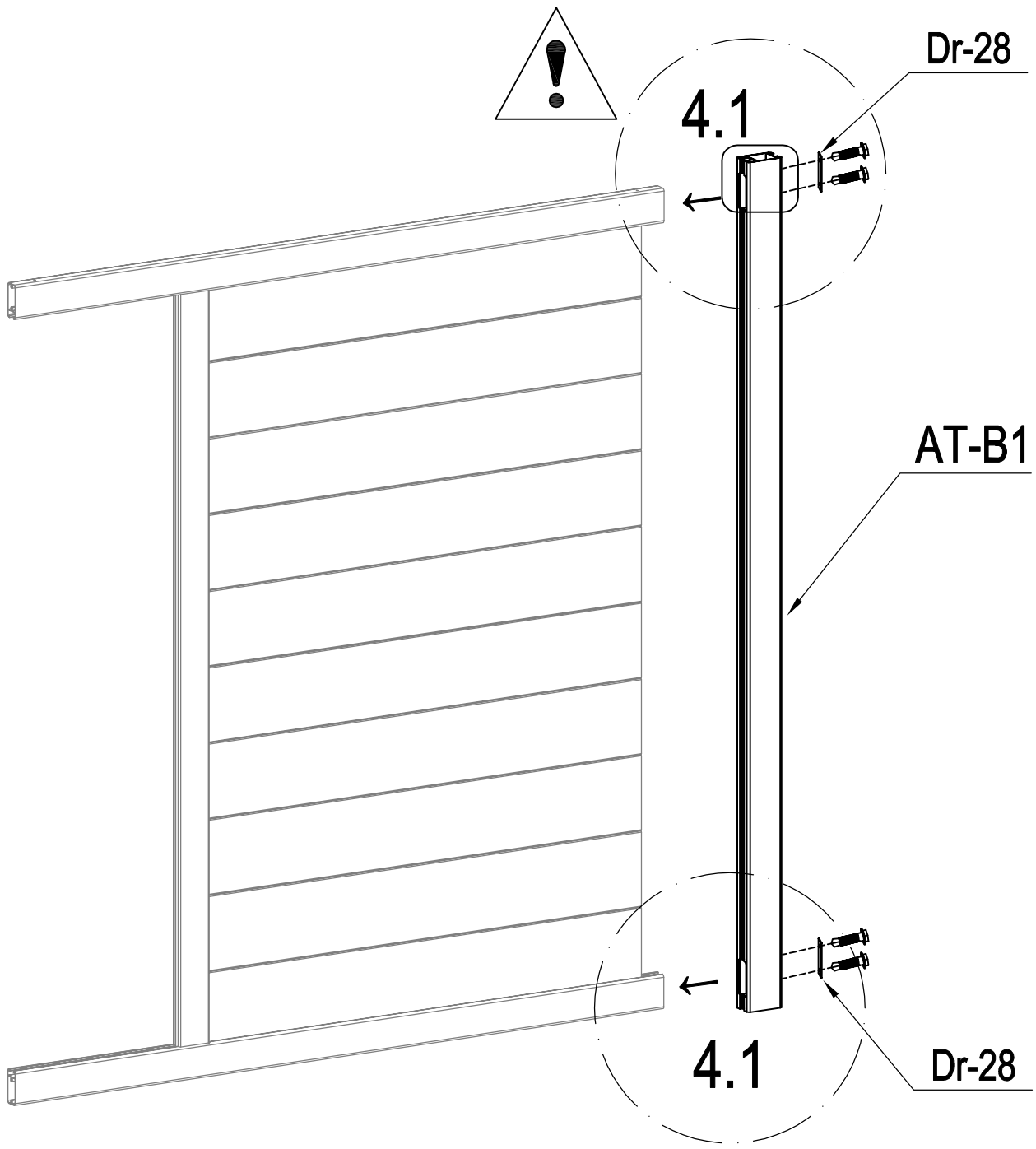

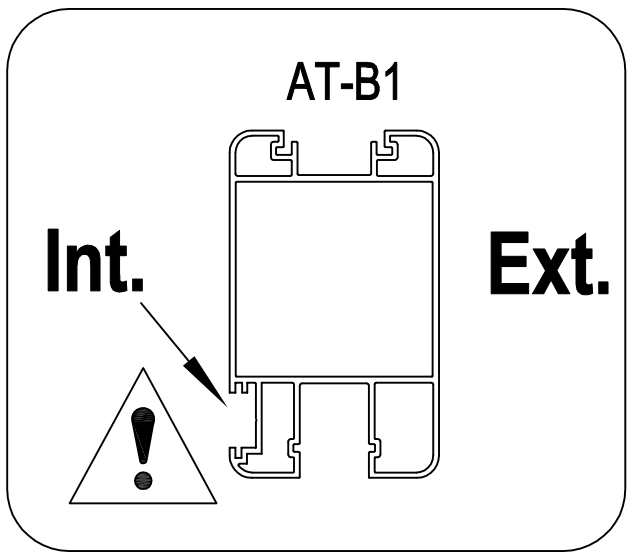

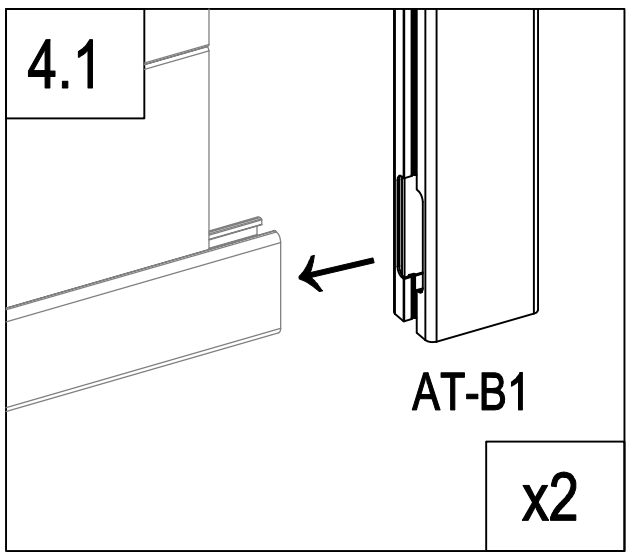

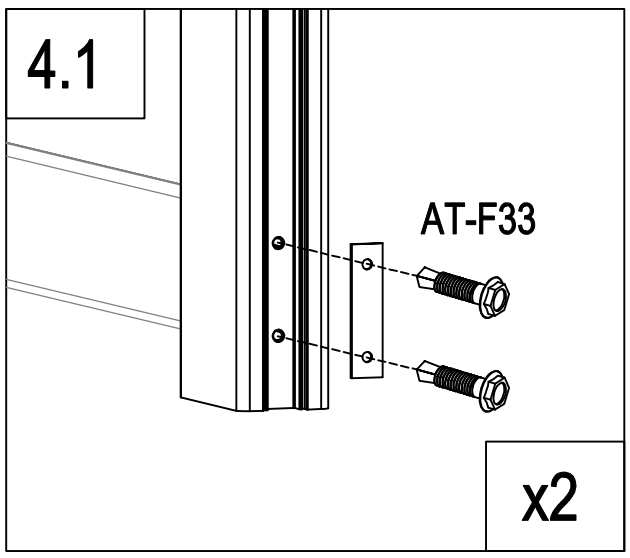

	AT-B1	1
	Dr-28	2
	AT-F33	4

B

EN :you can flip and switch the direction of this plate to personnalize your gate
FR: vous pouvez retourner et changer la direction de cette plaque pour personnaliser votre portail
DE: Sie können dieses Schild umdrehen und die Richtung wechseln, um Ihr Tor zu personnalisieren.
ES: puedes girar y cambiar la dirección de esta placa para personalizar tu puerta
PT: pode virar e mudar a direcção desta placa para personalizar o seu portão
IT: potete capovolgere e cambiare la direzione di questa piastra per personalizzare il vostro cancello
NL: u kunt de richting van deze plaat omdraaien en veranderen om uw poort te verpersoonlijken...
PL: można obrócić i przełączyć kierunek tej płyty, aby spersonalizować bramę.

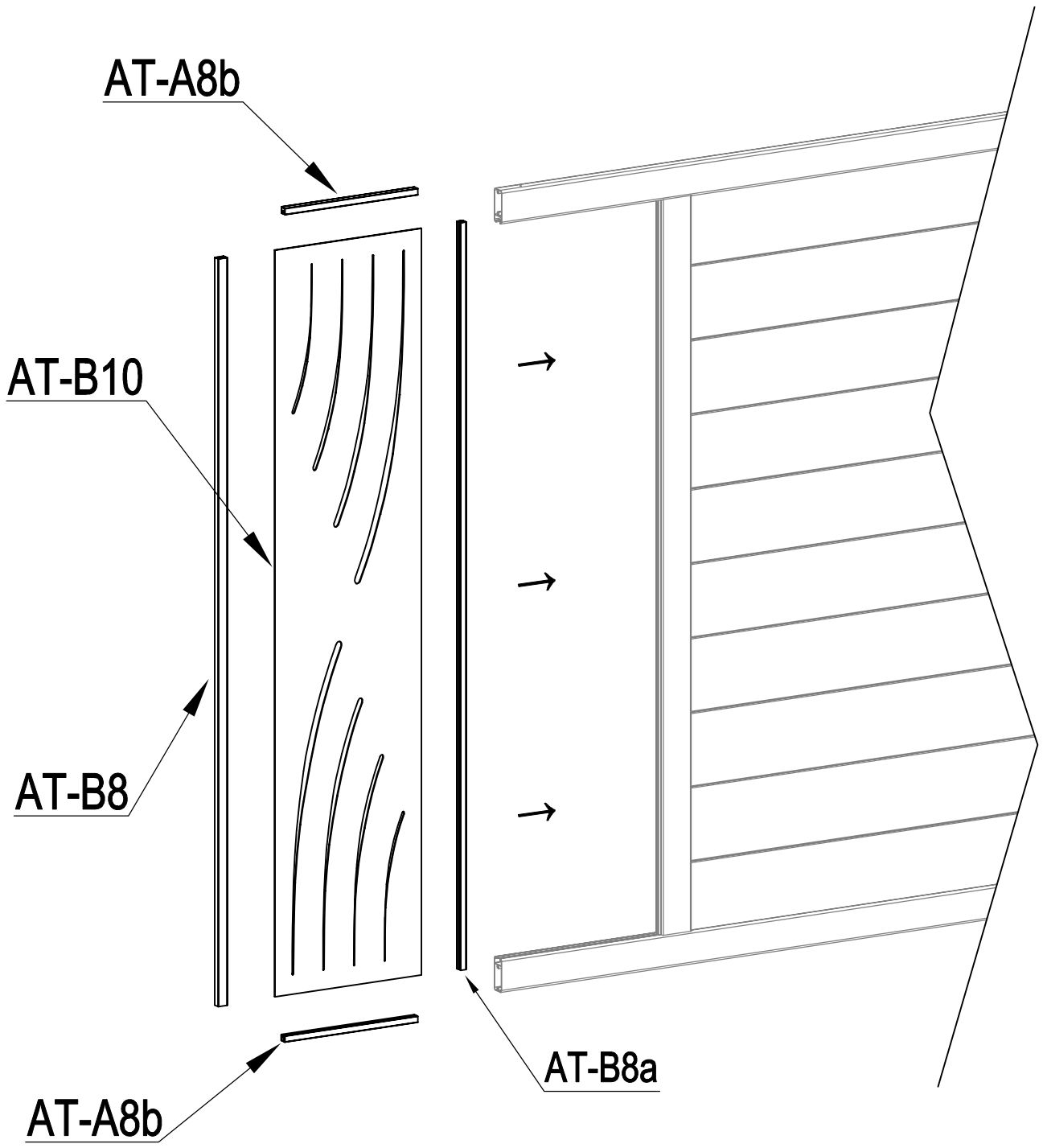

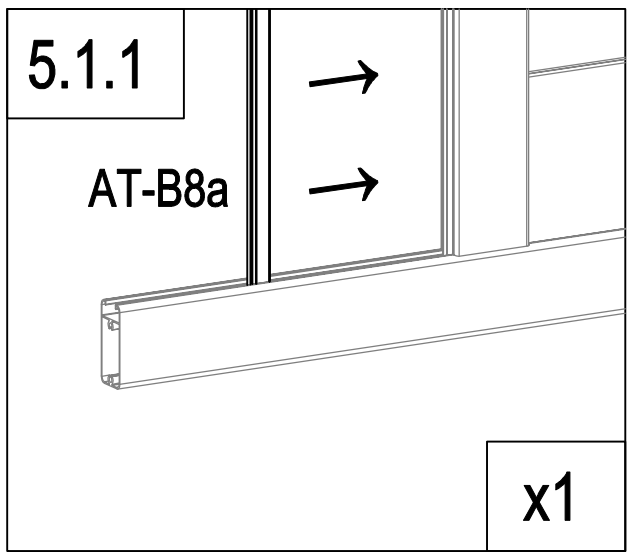

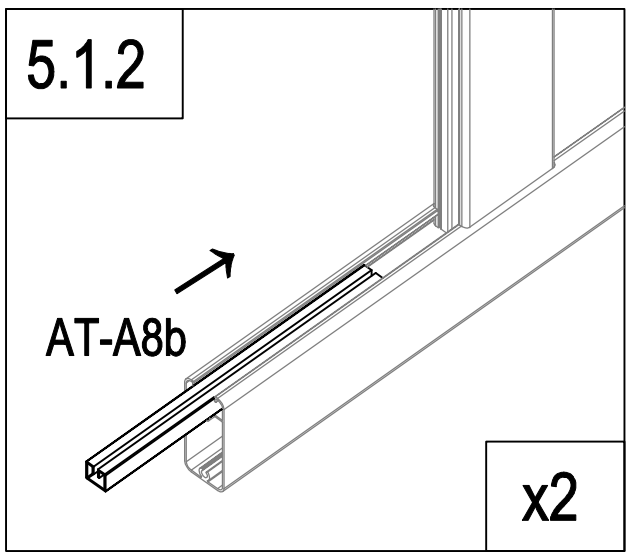

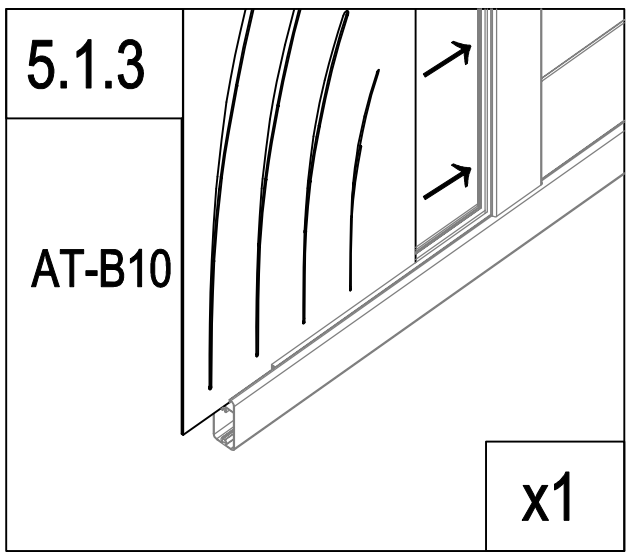

	AT-B8a	1
	AT-A8b	2
	AT-B10	1
	AT-B8	1

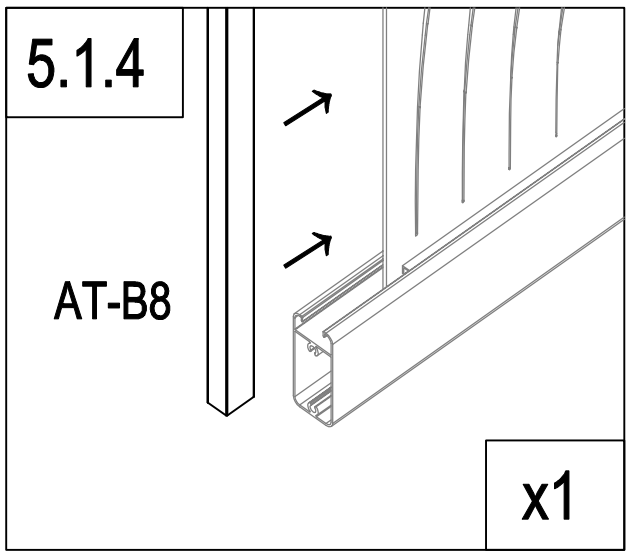

B

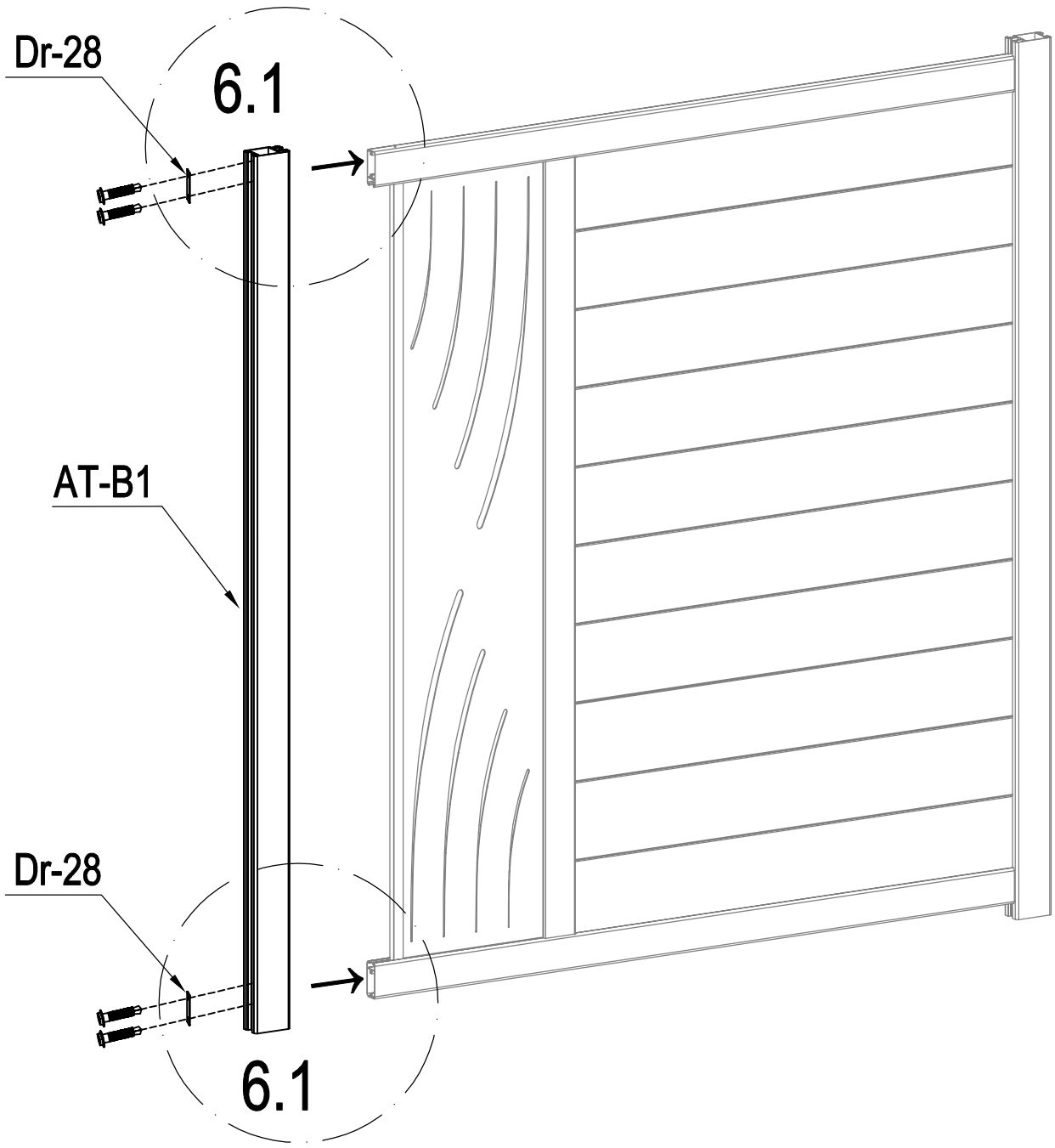

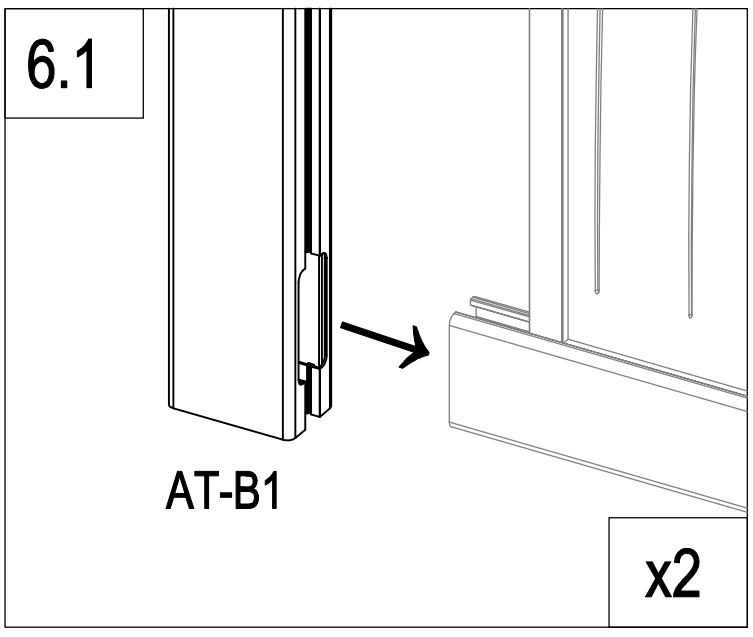

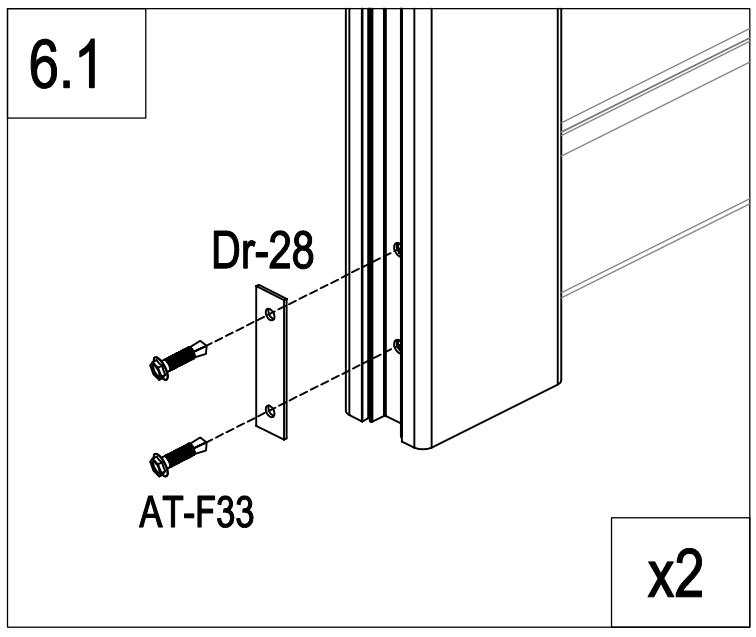

	AT-B1	1
	Dr-28	2
	AT-F33	4

B

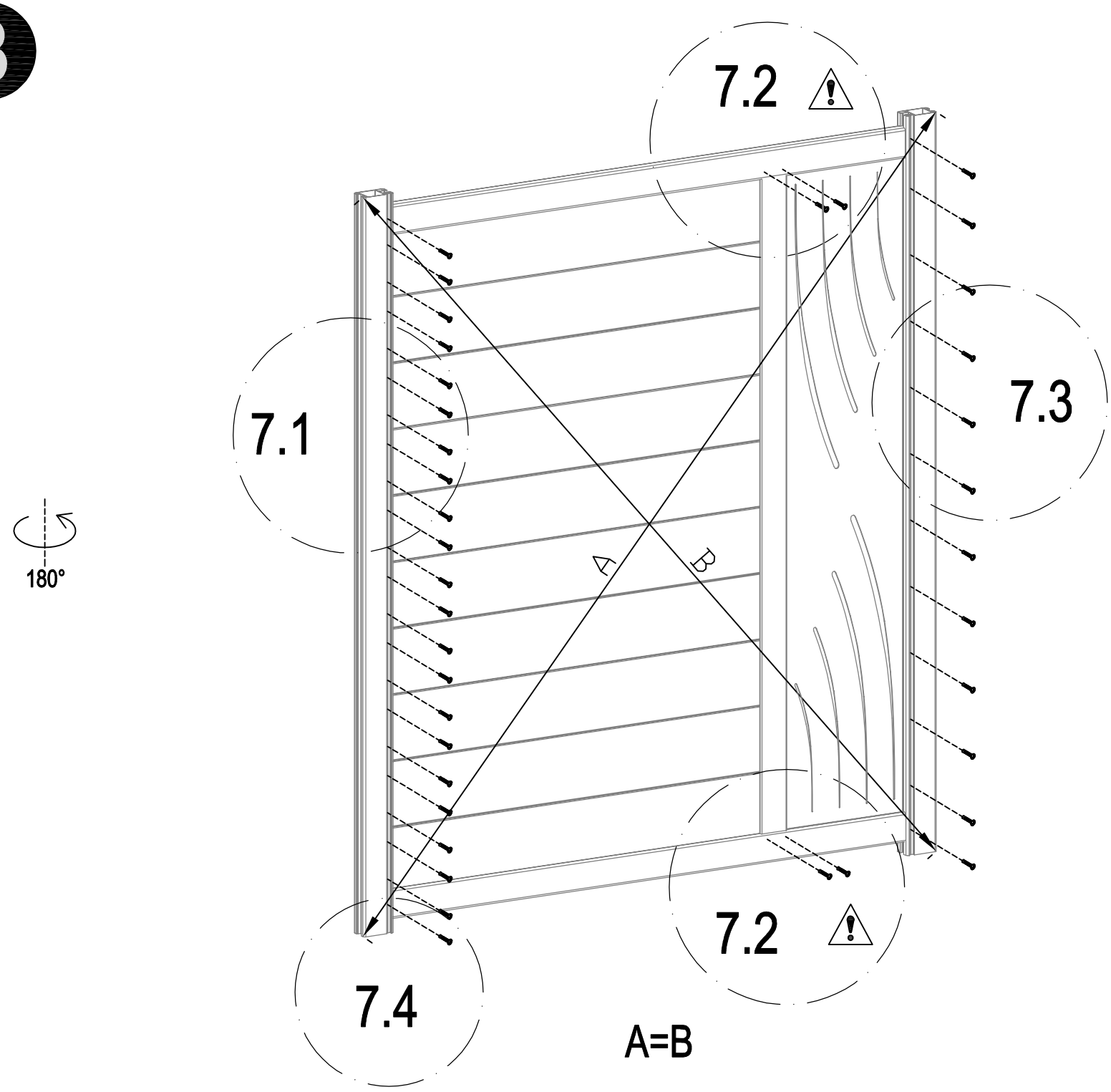

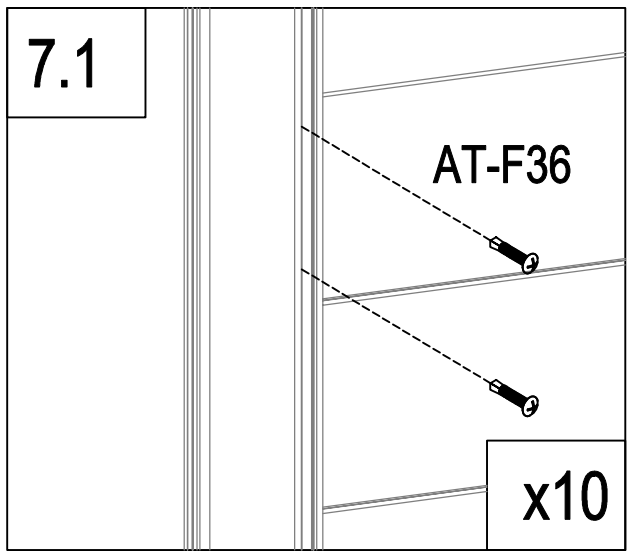

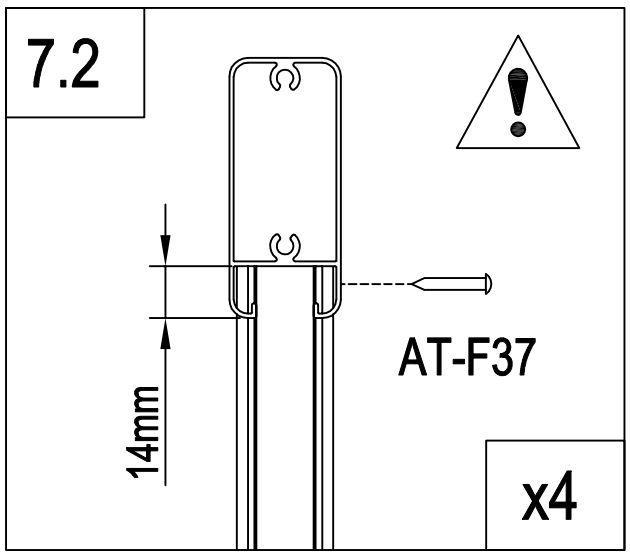

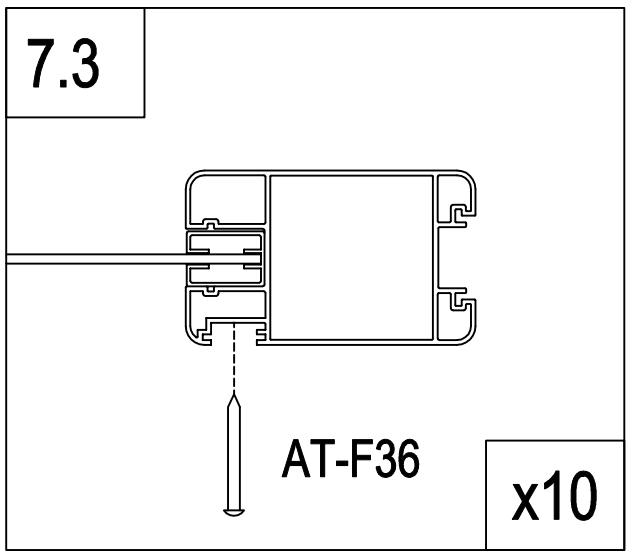

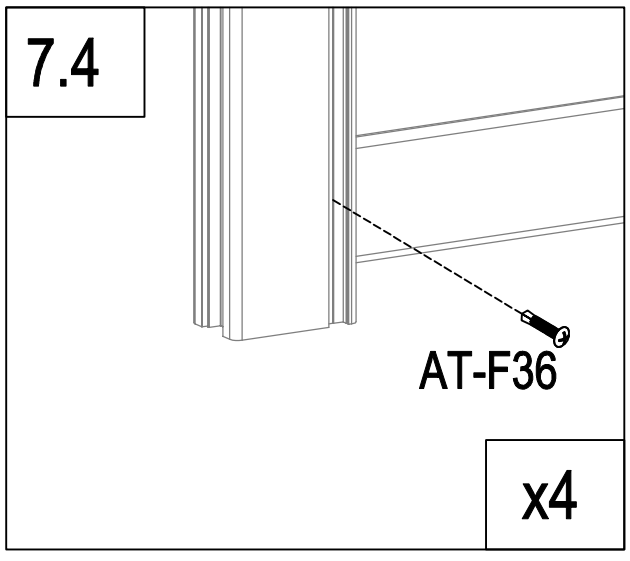

	AT-F36	34
	AT-F37	4

B

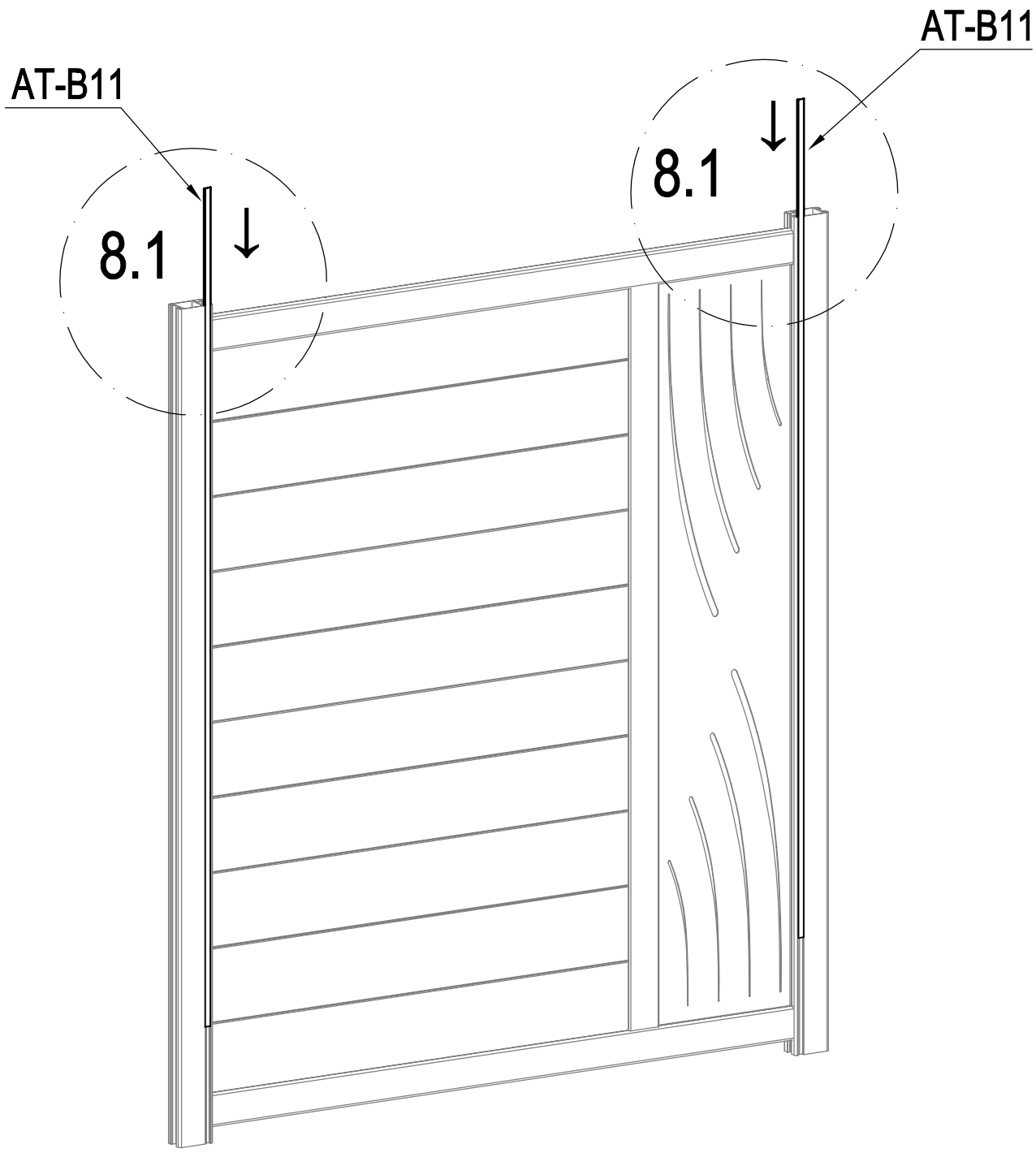

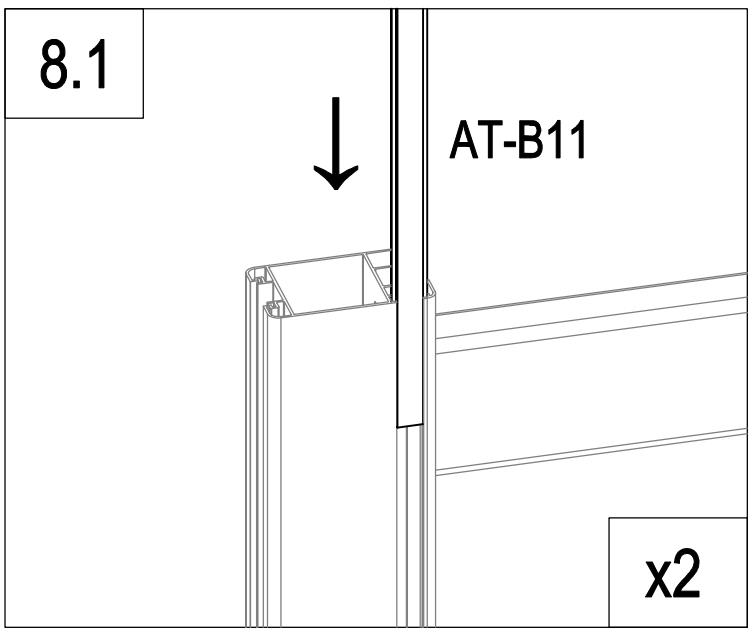

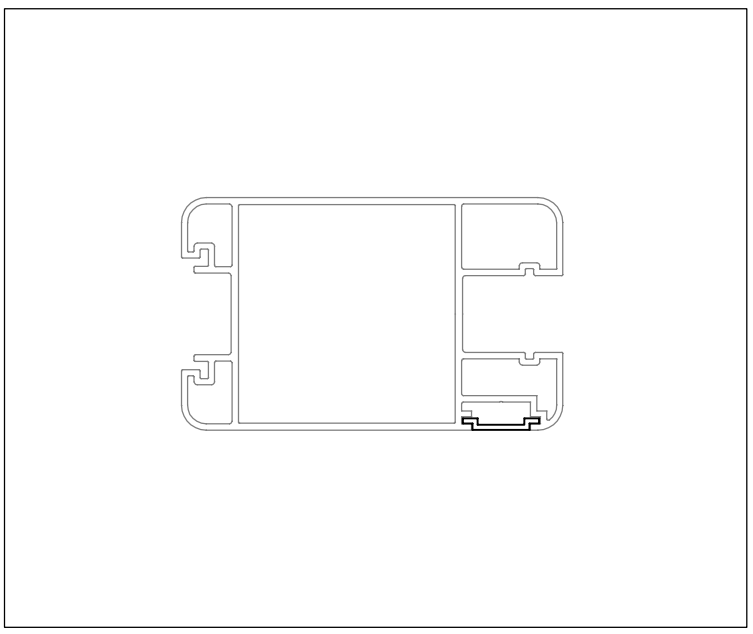

	AT-B11	2

B

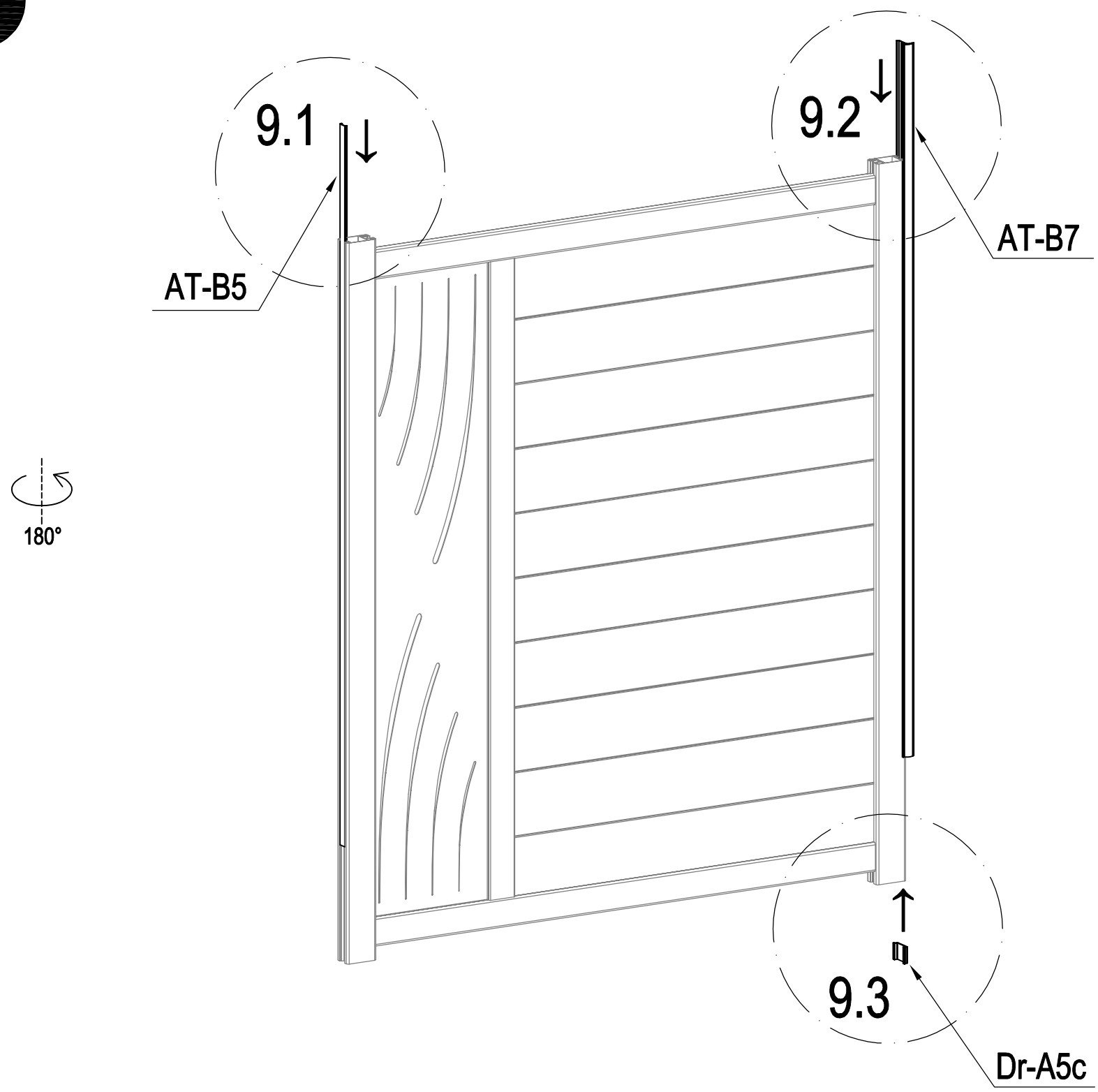

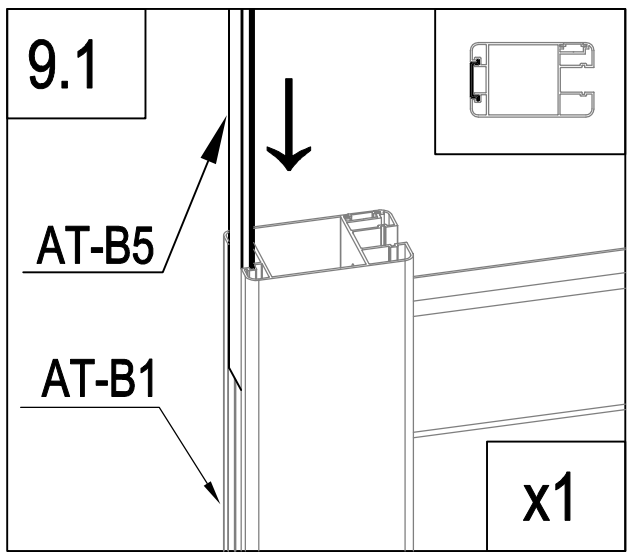

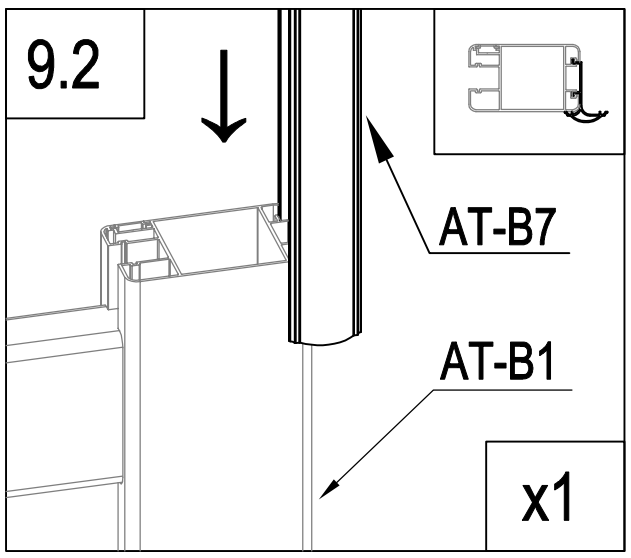

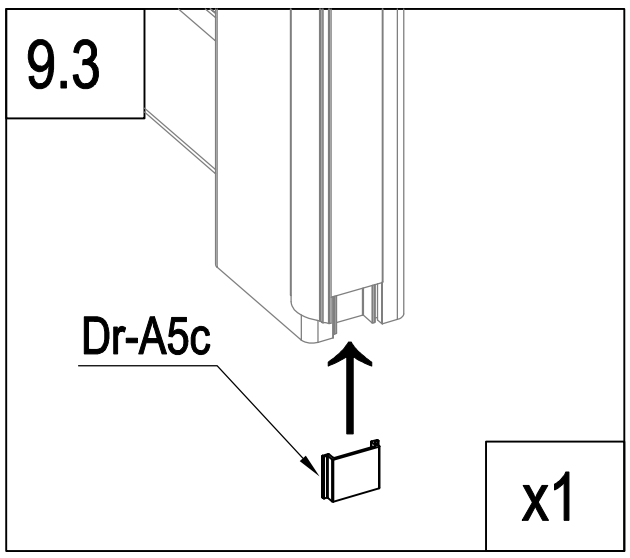

	AT-B5	1
	Dr-A5c	1
	AT-B7	1

B

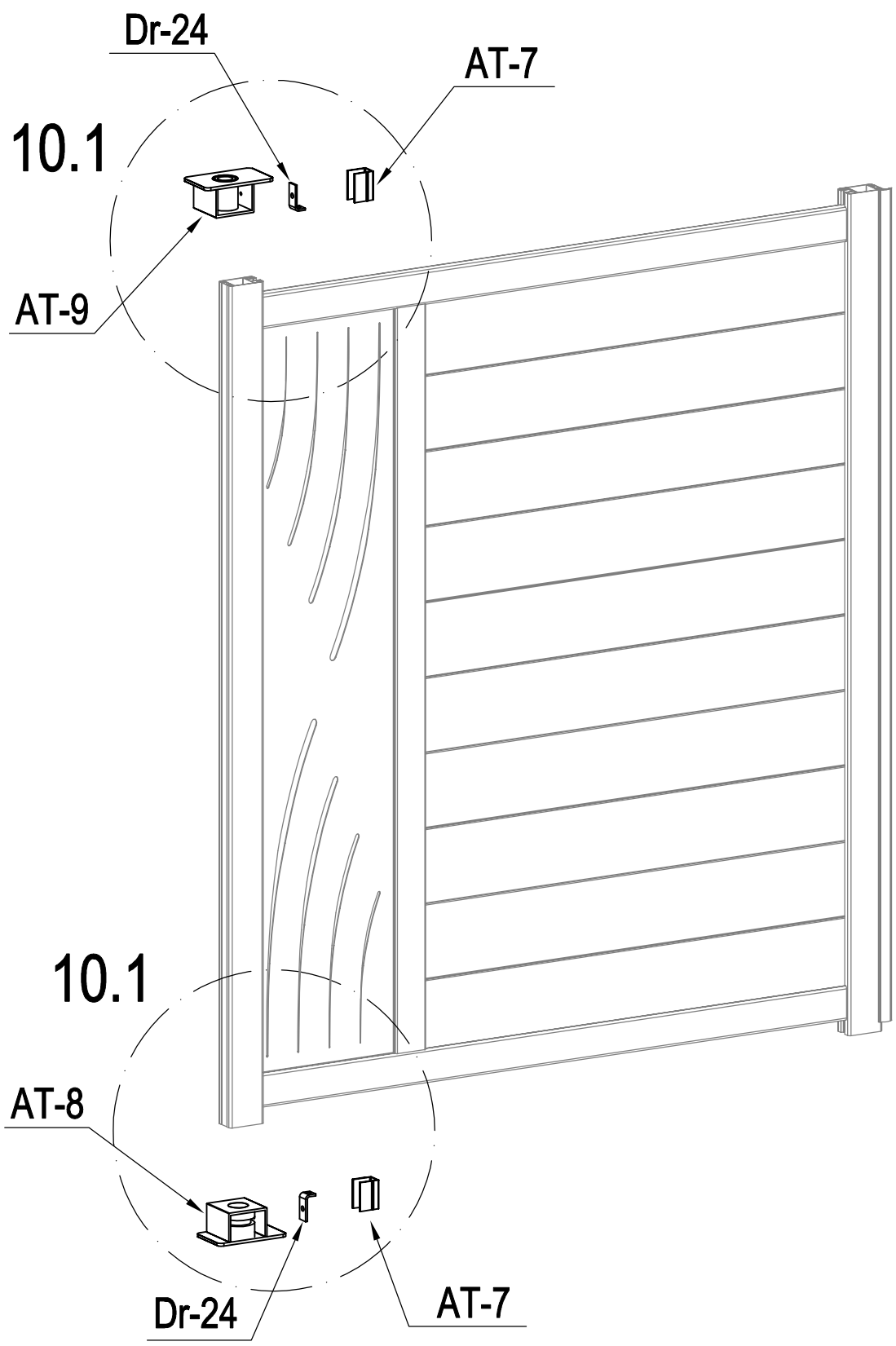

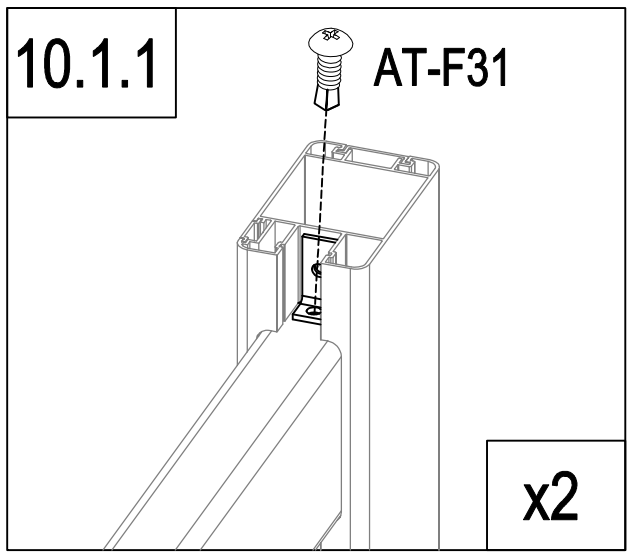

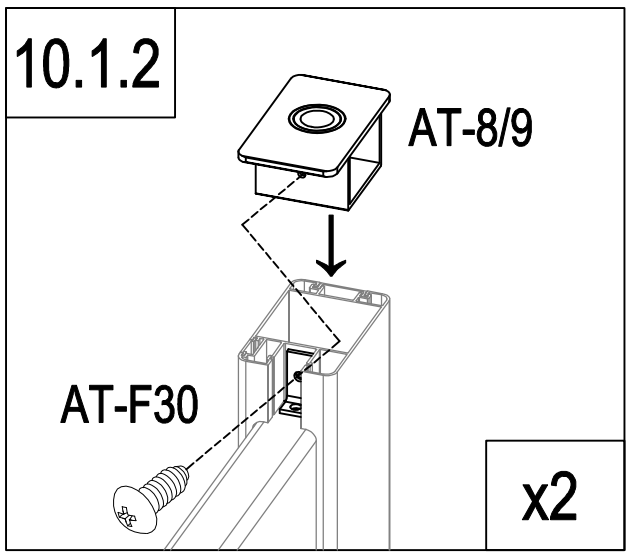

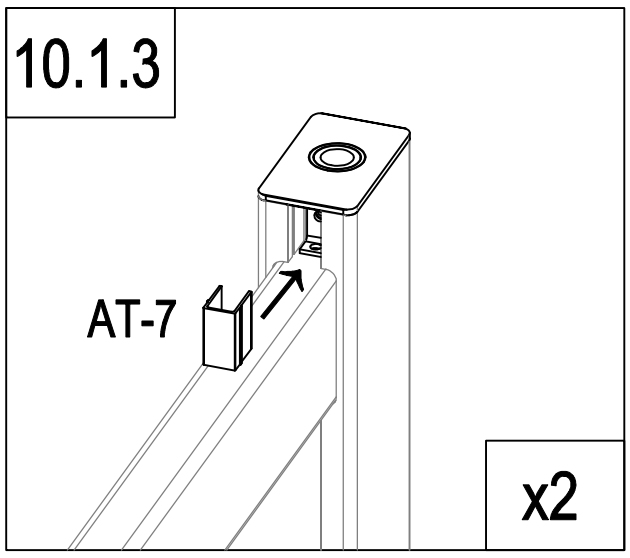

	AT-8	1
	AT-9	1
	Dr-24	2

	AT-7	2
	AT-F30	2
	AT-F31	2

B

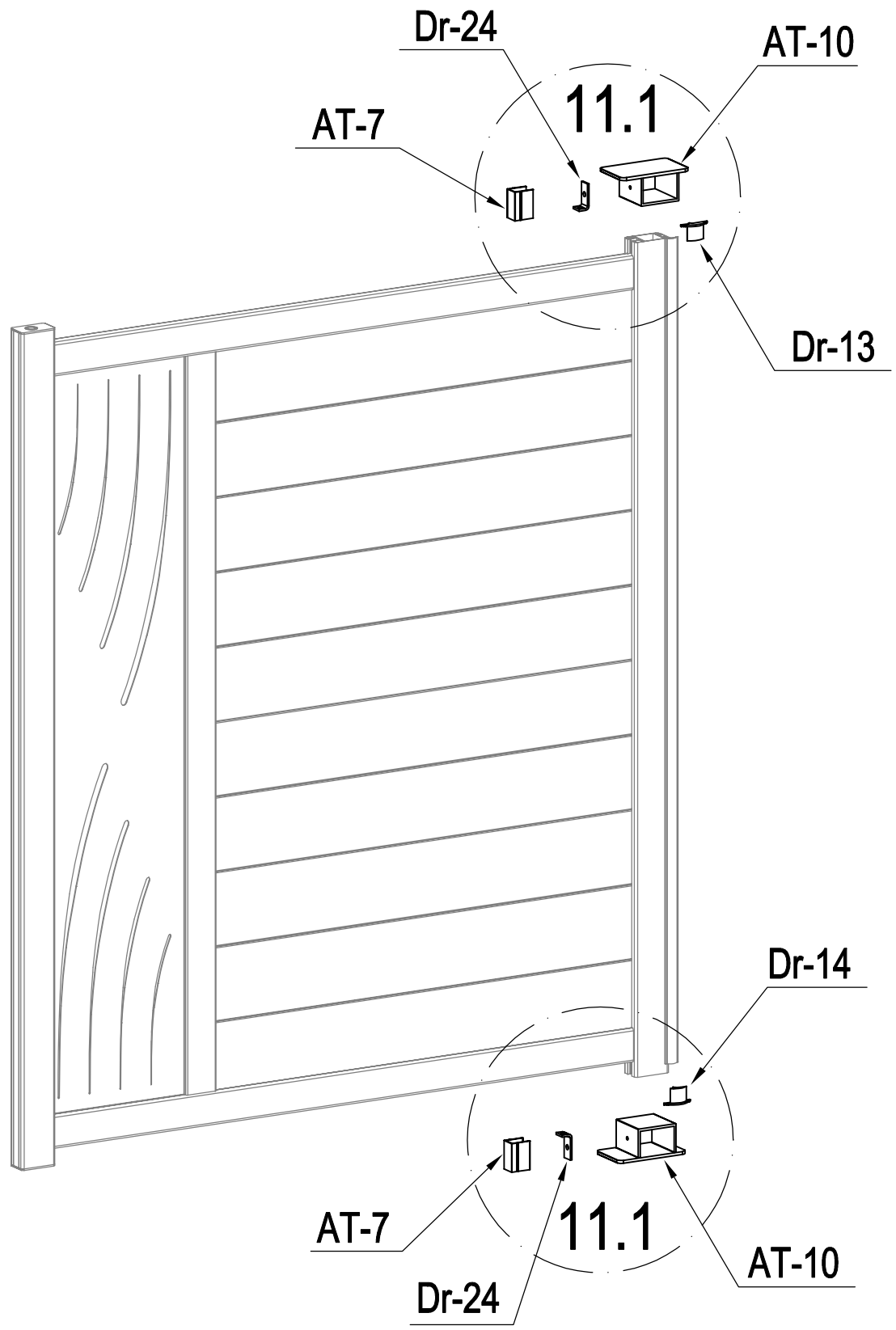

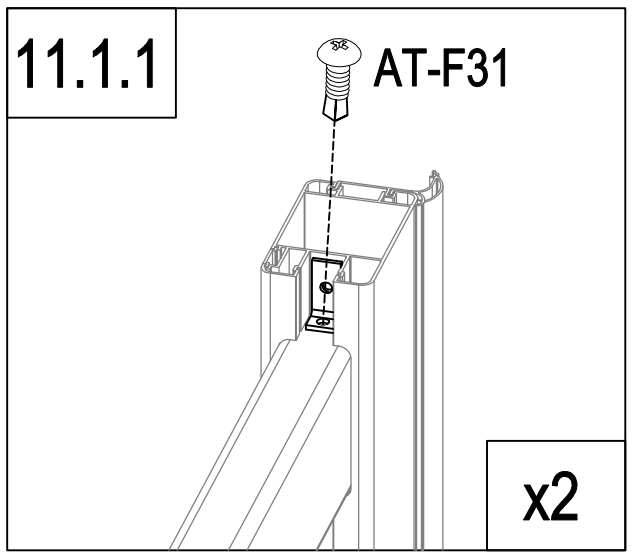

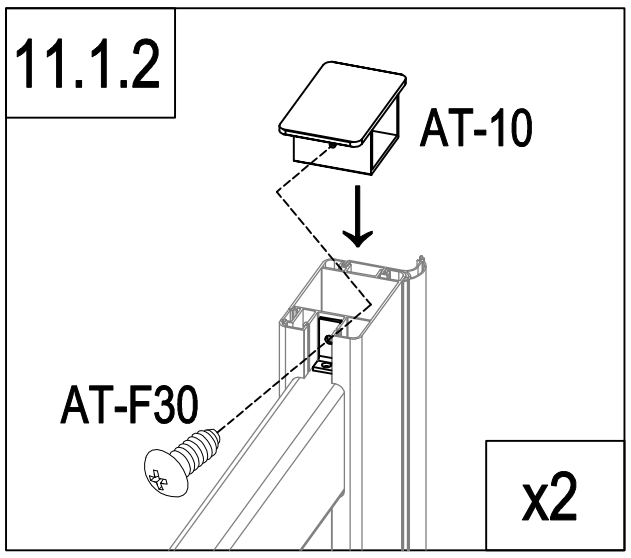

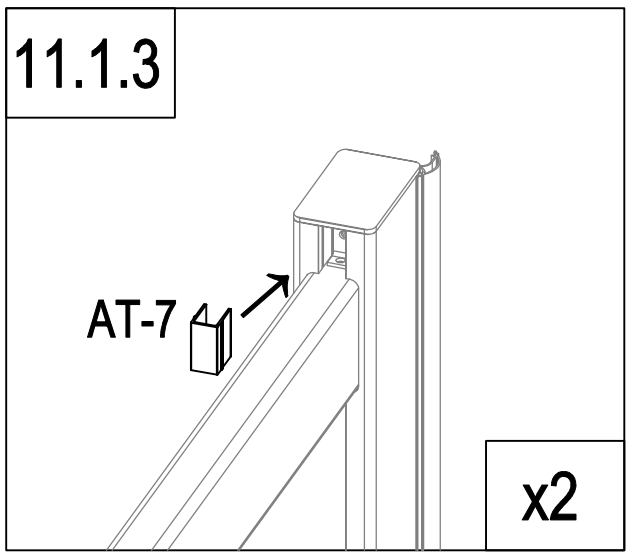

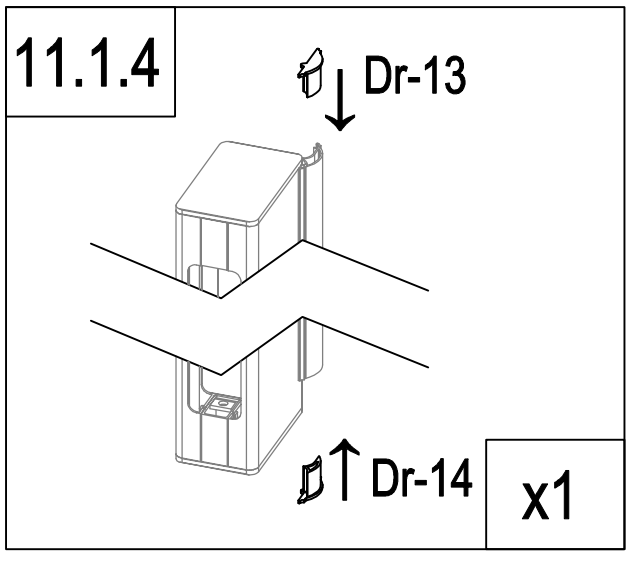

	AT-10	2
	Dr-24	2
	AT-7	2
	Dr-13	1

	DR-14	1
	AT-F30	2
	AT-F31	2

B

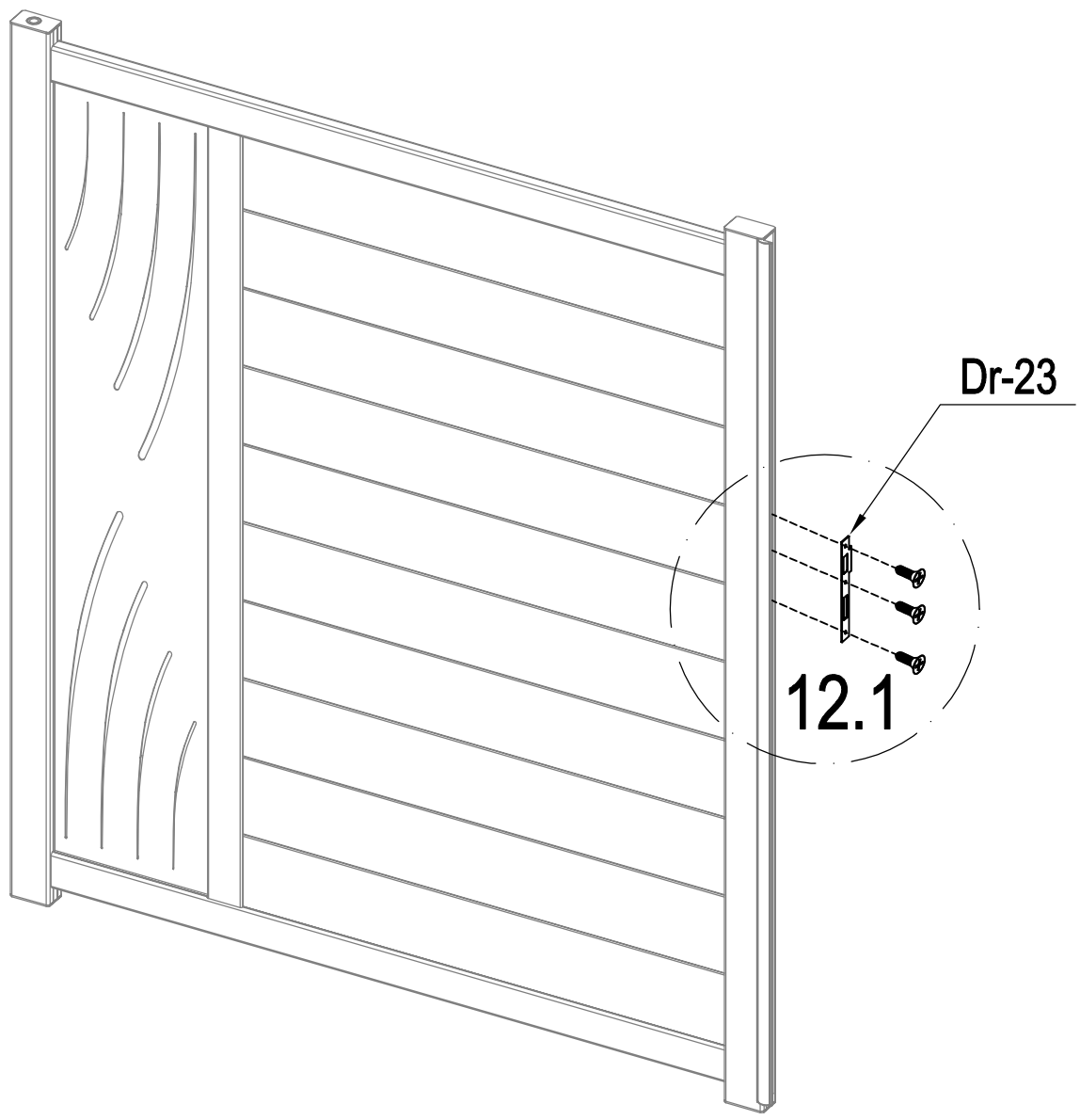

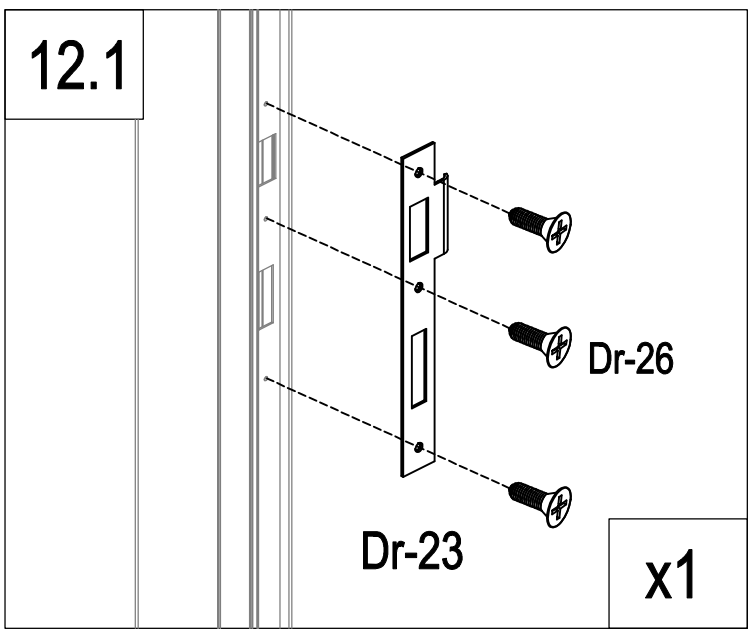

	Dr-23	1
	Dr-26	3

B

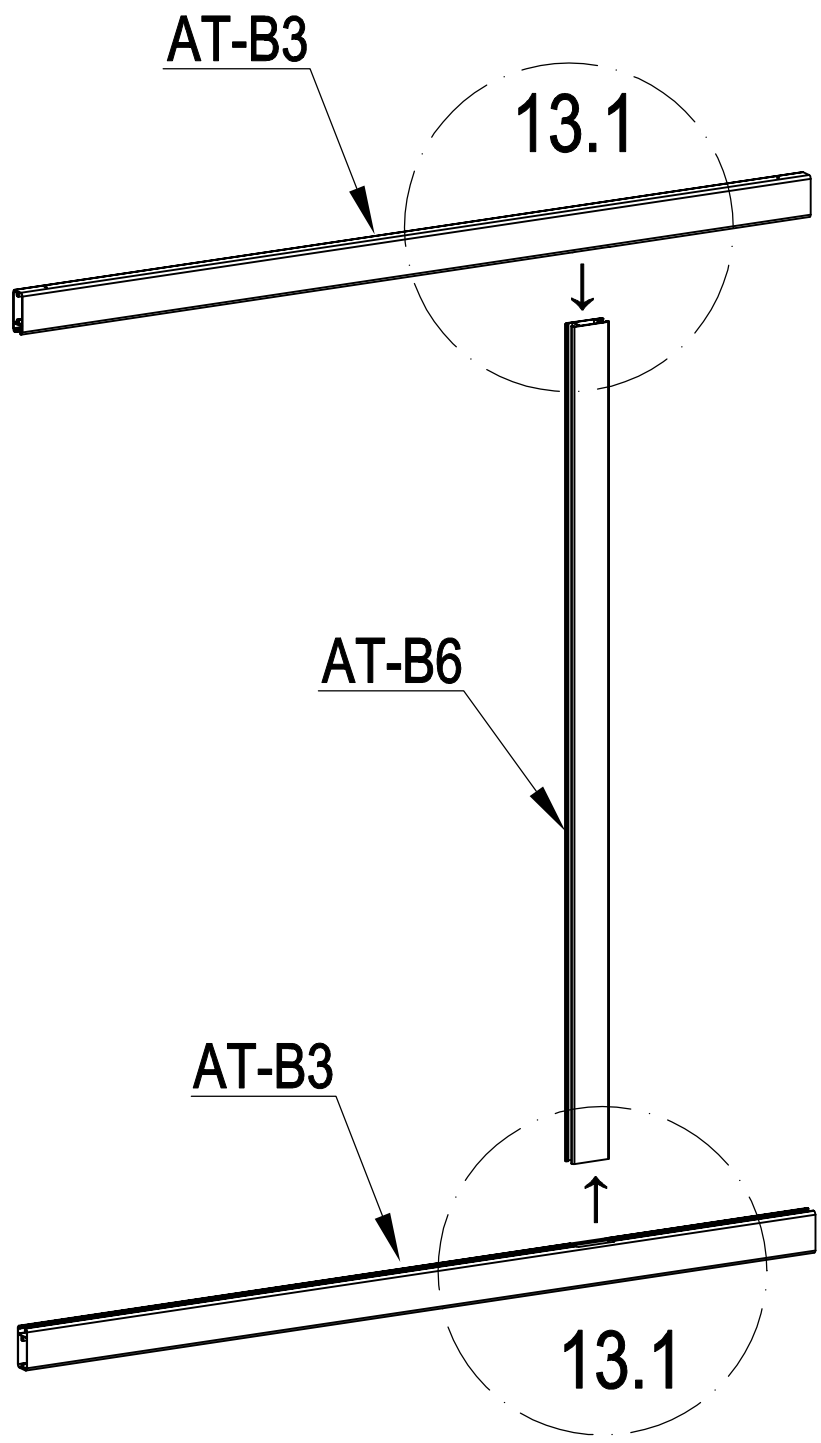

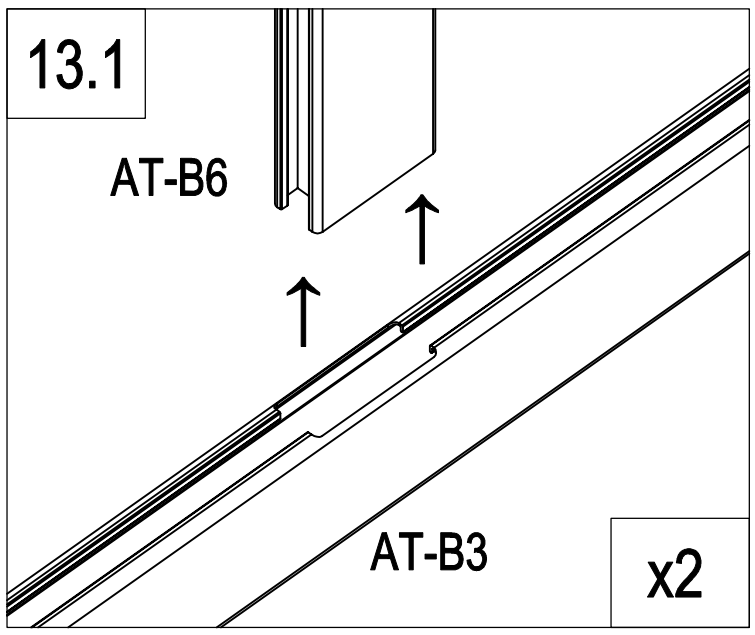

	AT-B6	1
	AT-B3	2

B

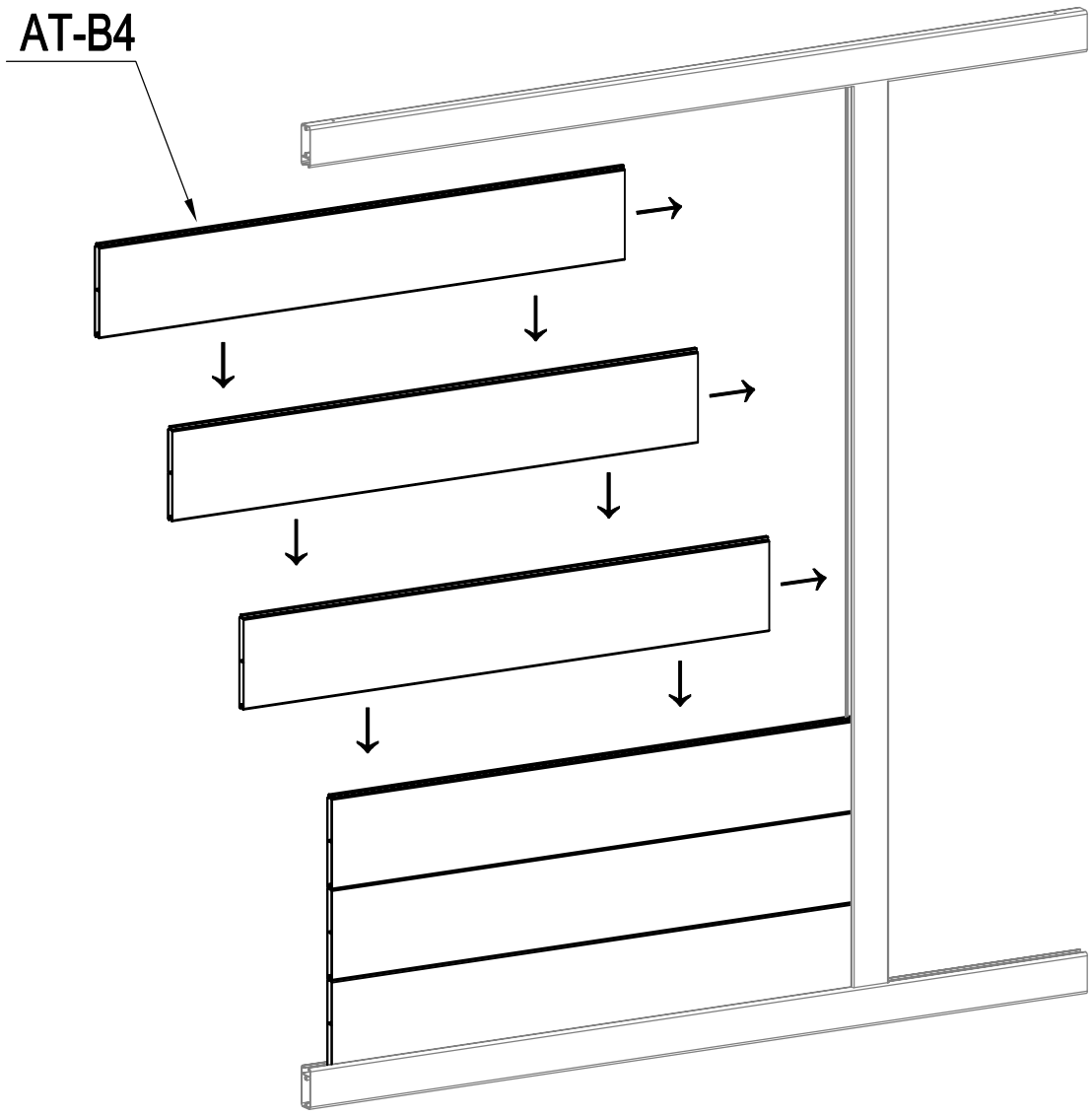

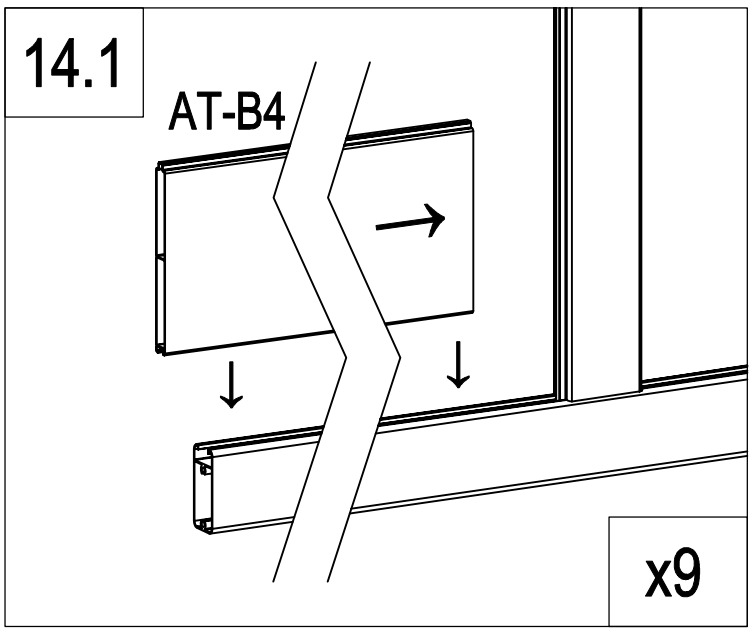

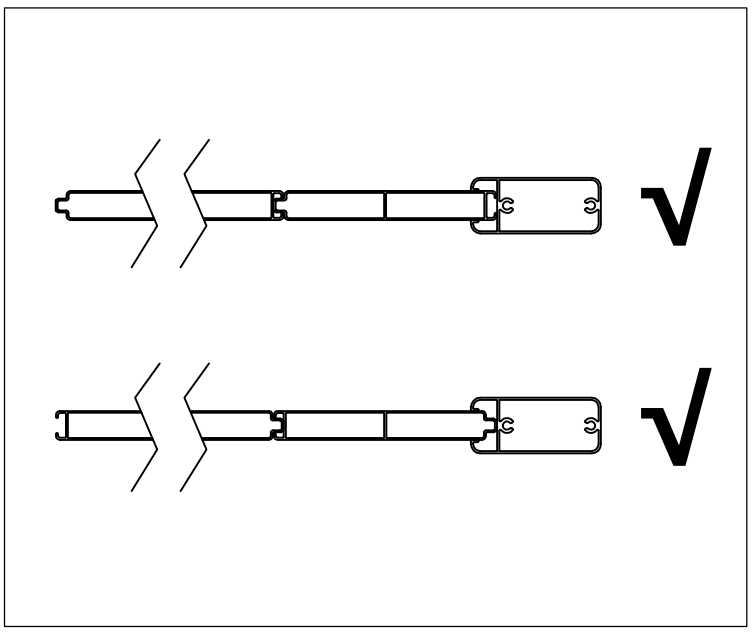

	AT-B4	9

B

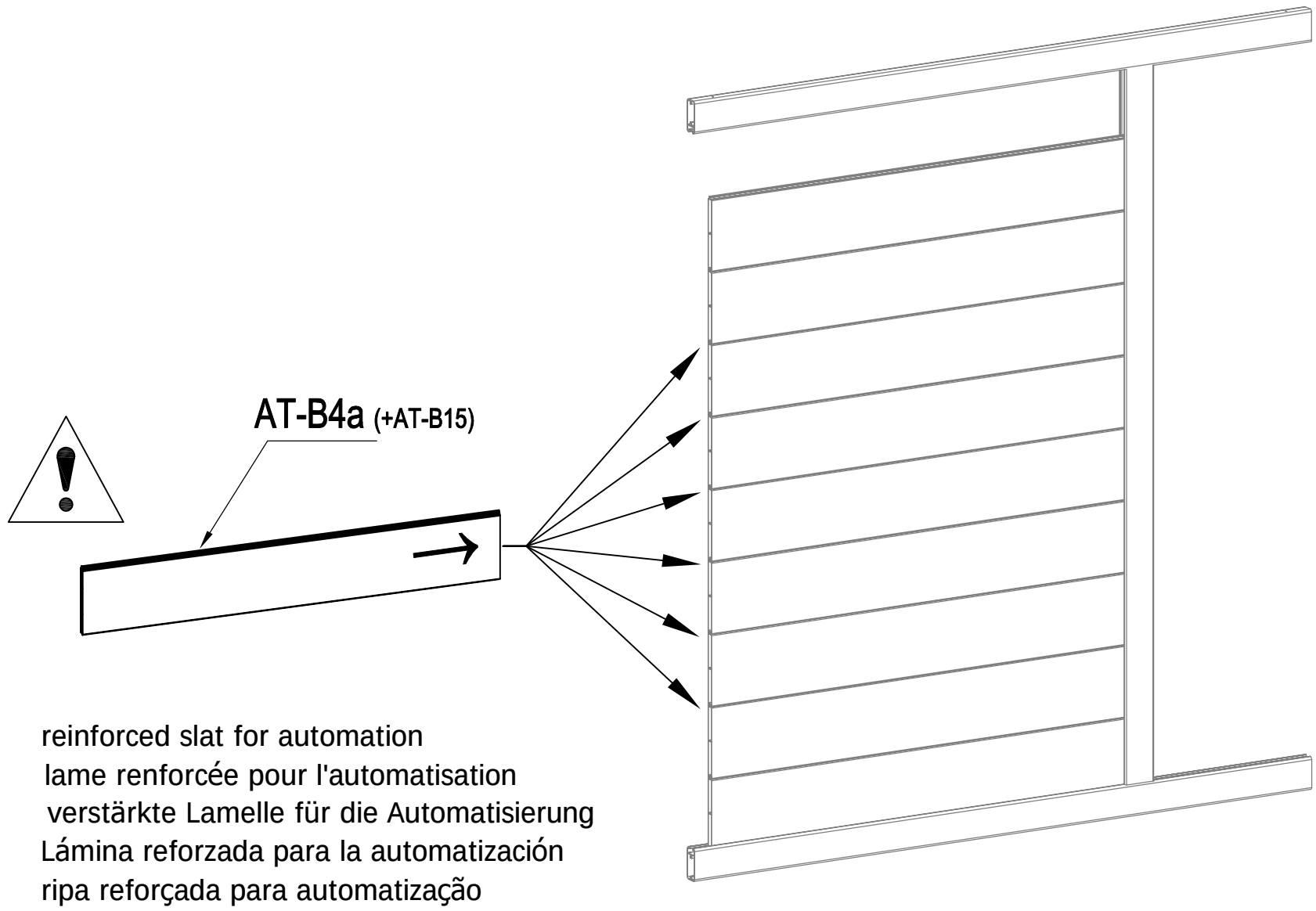

EN: reinforced slat for automation
FR : lame renforcée pour l'automatisation
DE : verstärkte Lamelle für die Automatisierung
ES: Lámina reforzada para la automatización
PT: ripa reforçada para automatização
IT: lamella rinforzata per l'automazione
NL: versterkte lat voor automatisering
PL: wzmocniona listwa do automatyzacji

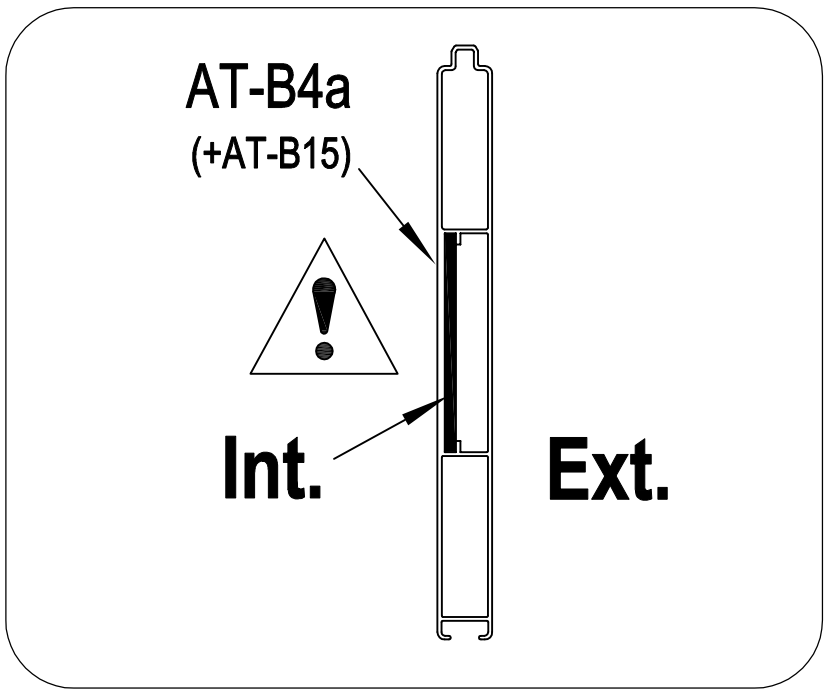

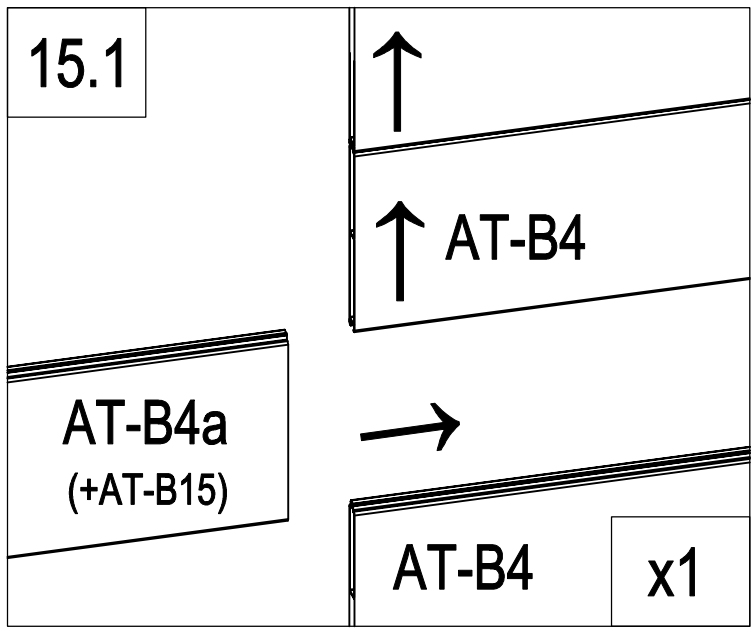

	AT-B4a (+AT-B15)	1

B

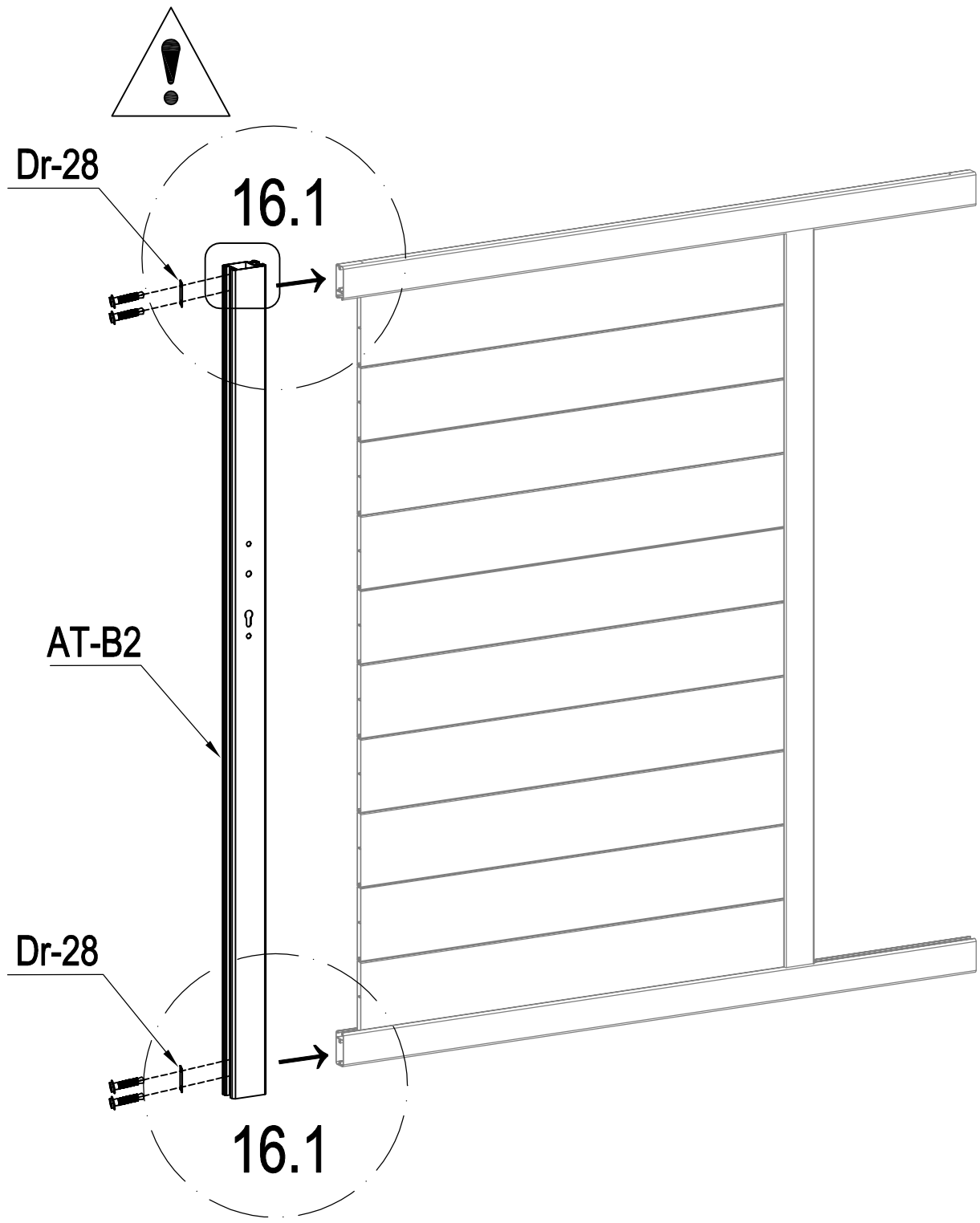

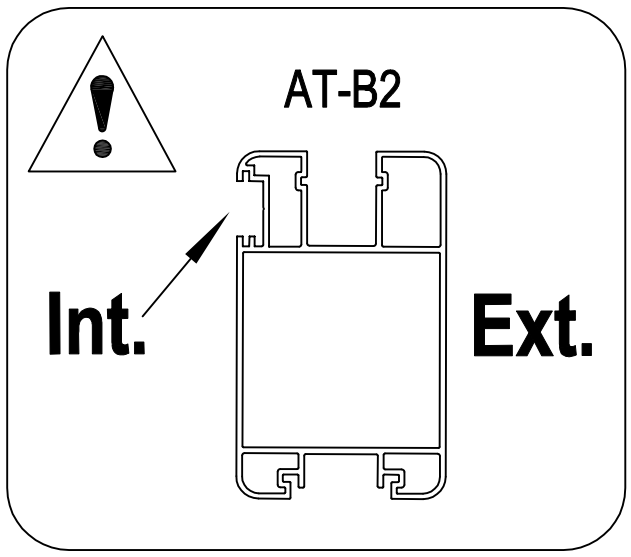

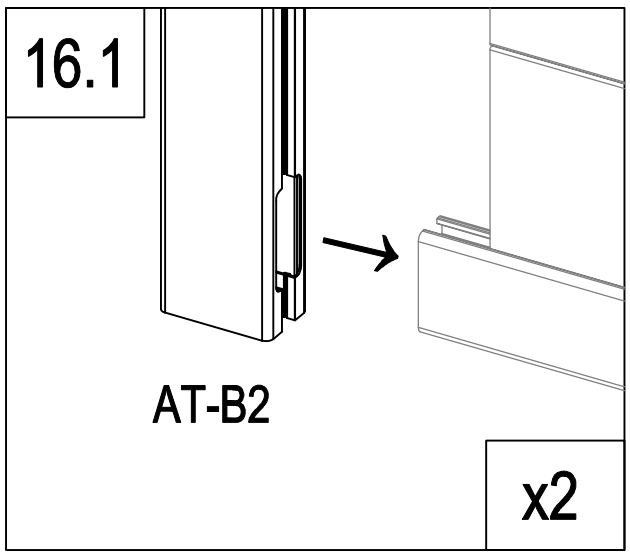

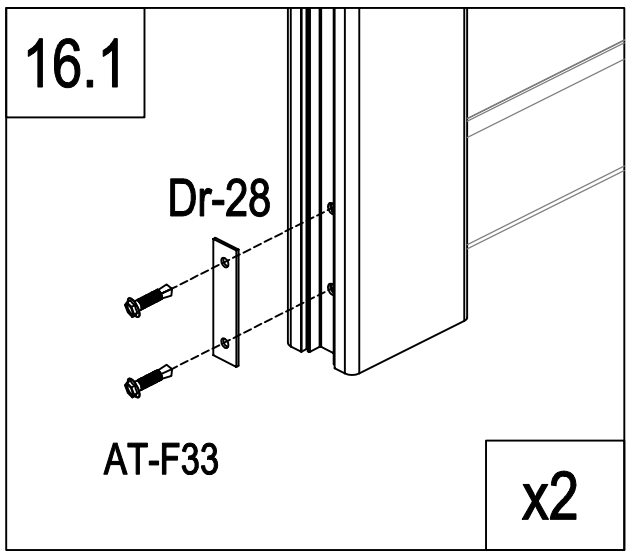

	AT-B2	1
	Dr-28	2
	AT-F33	4

B

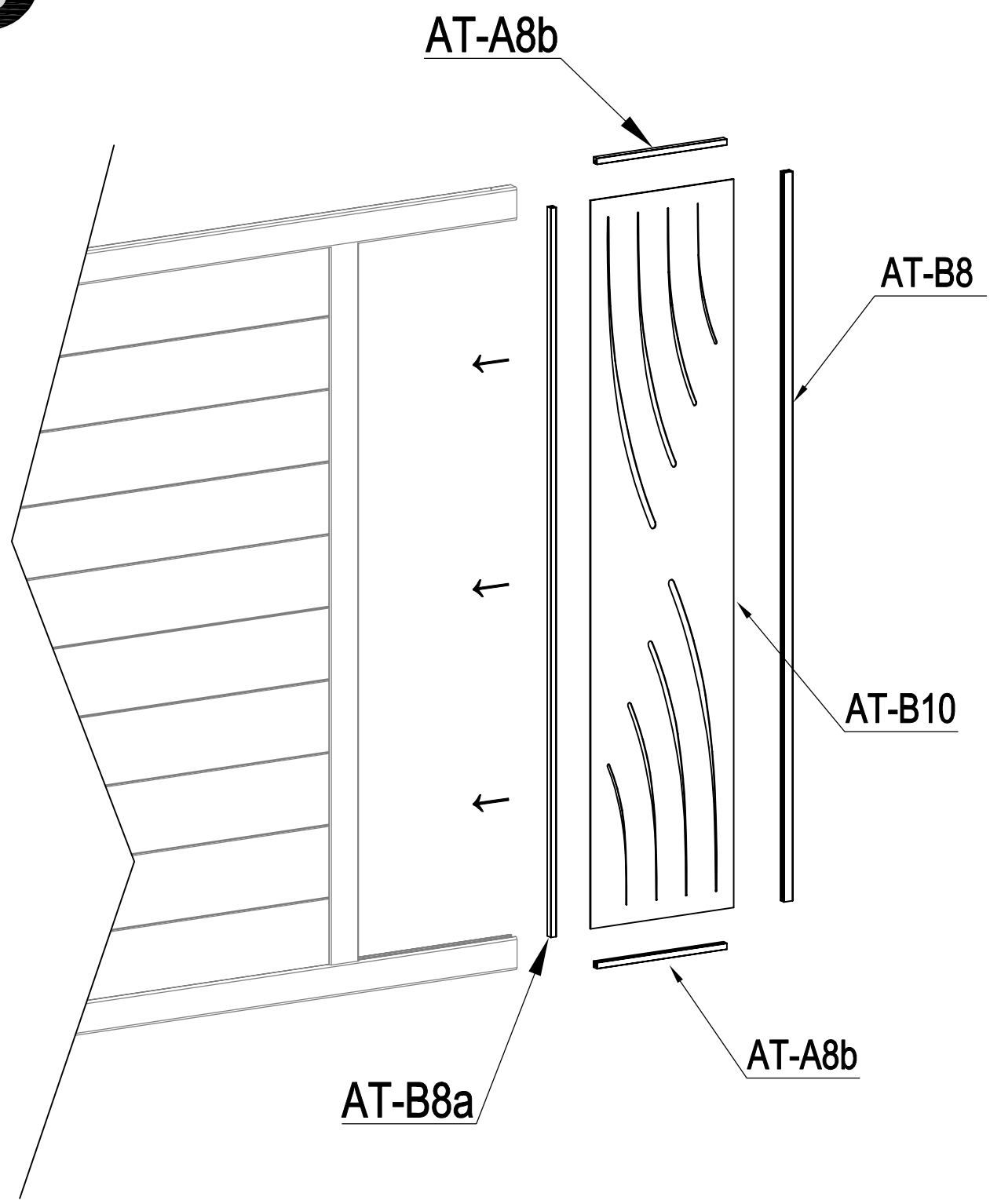

EN :you can flip and switch the direction of this plate to personnalize your gate
FR: vous pouvez retourner et changer la direction de cette plaque pour personnaliser votre portail
DE: Sie können dieses Schild umdrehen und die Richtung wechseln, um Ihr Tor zu personnalisieren.
ES: puedes girar y cambiar la dirección de esta placa para personalizar tu puerta
PT: pode virar e mudar a direcção desta placa para personalizar o seu portão
IT: potete capovolgere e cambiare la direzione di questa piastra per personalizzare il vostro cancello
NL: u kunt de richting van deze plaat omdraaien en veranderen om uw poort te verpersoonlijken...
PL: można obrócić i przełączyć kierunek tej płyty, aby spersonalizować bramę.

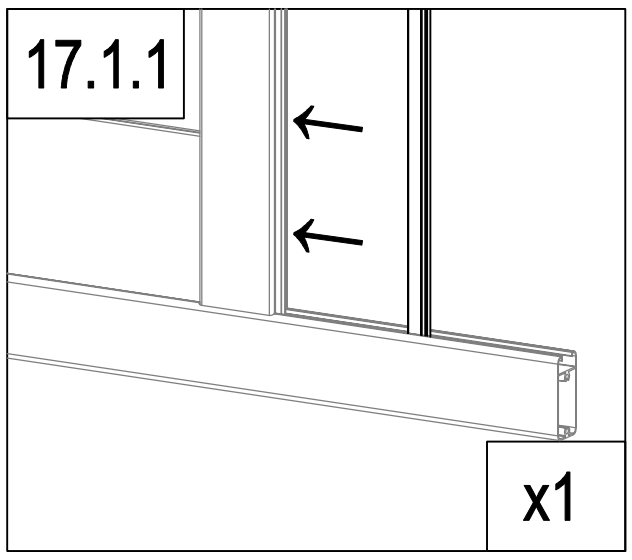

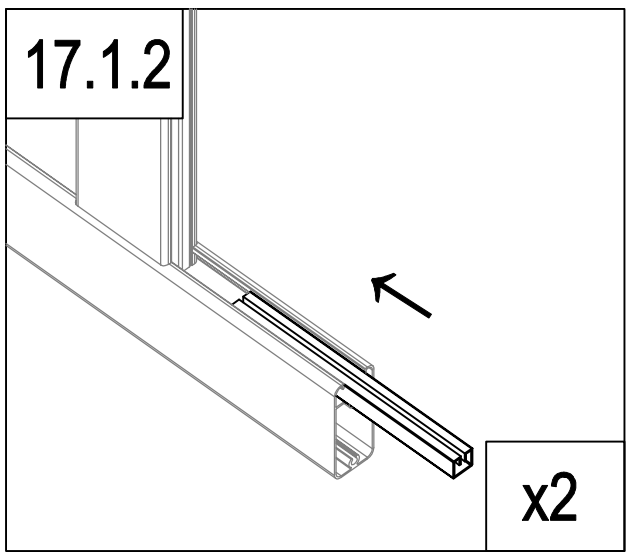

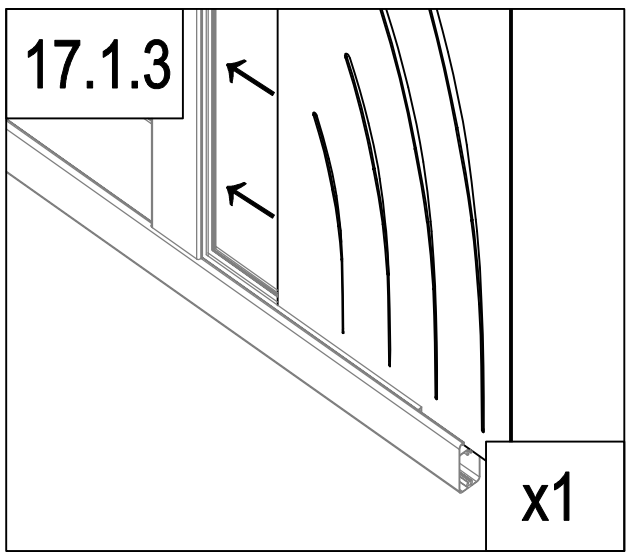

	AT-B8a	1
	AT-A8b	2
	AT-B10	1
	AT-B8	1

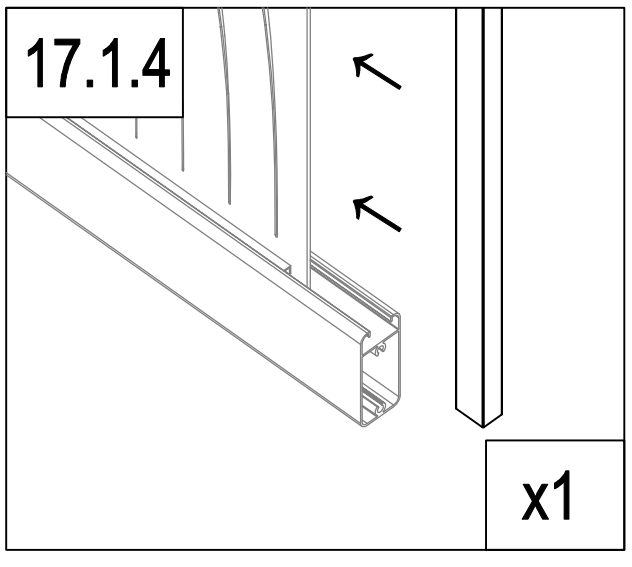

B

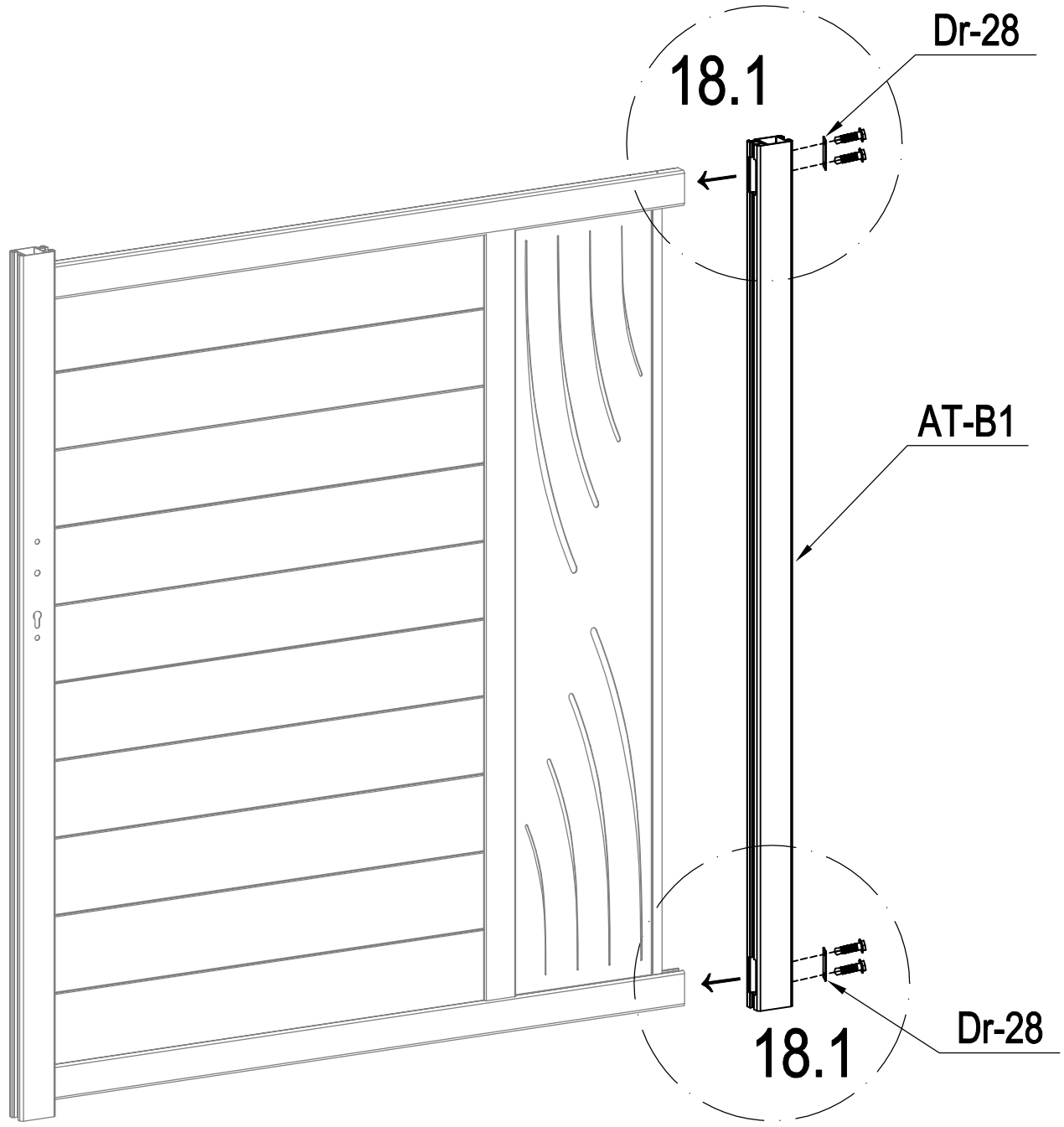

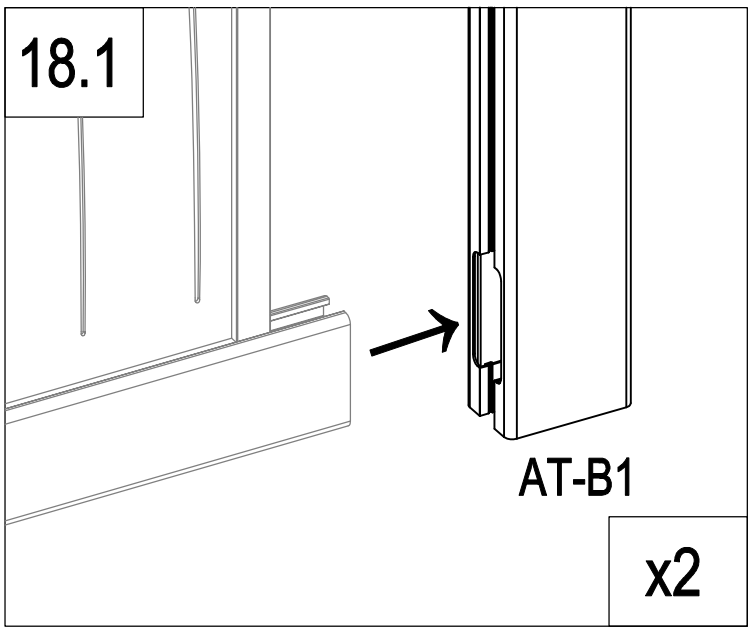

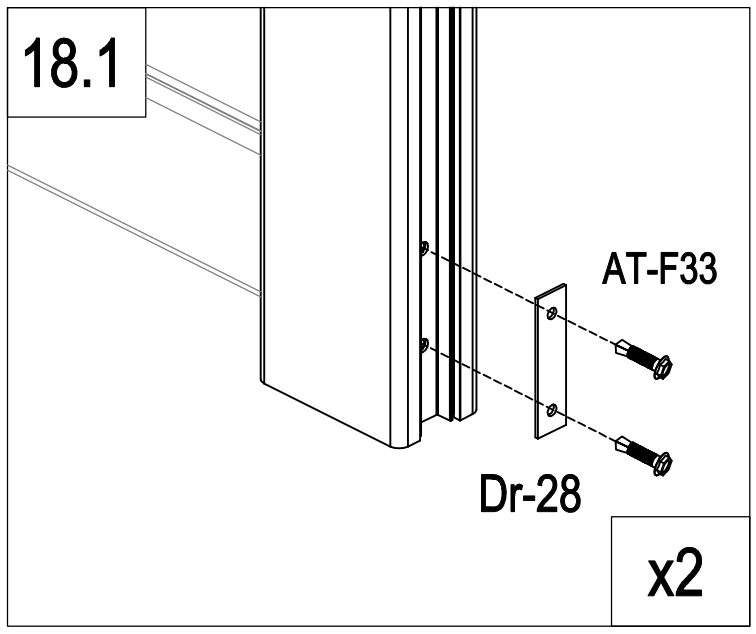

	AT-B1	1
	Dr-28	2
	AT-F33	4

B

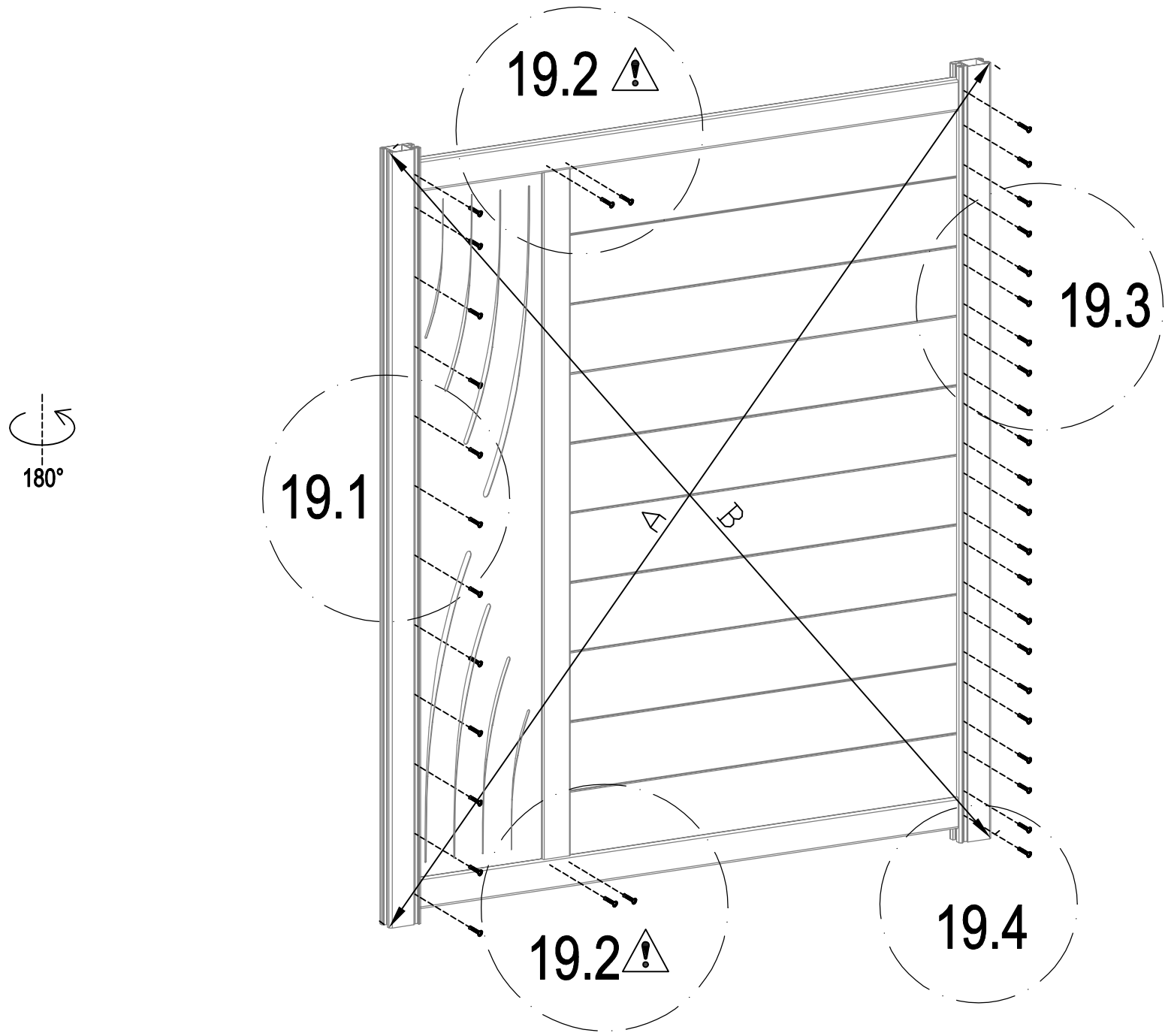

A=B

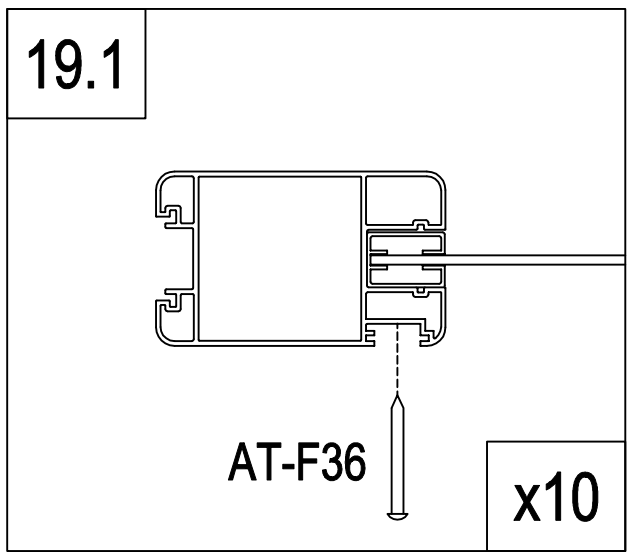

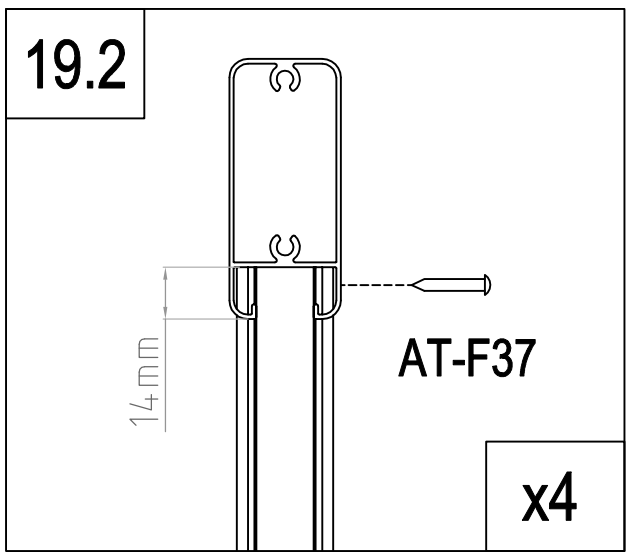

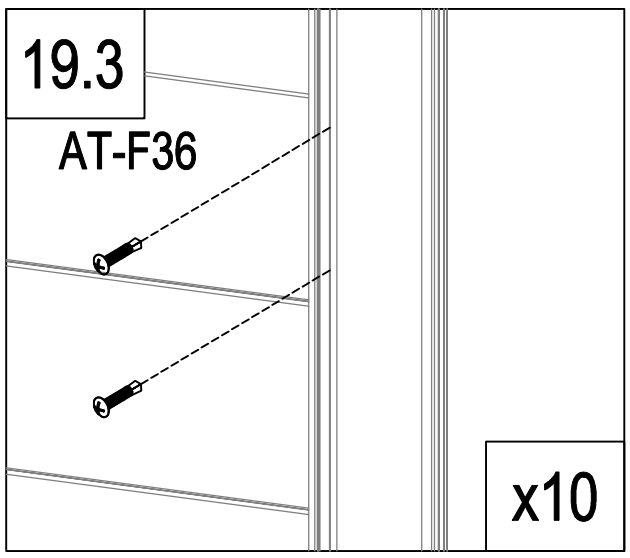

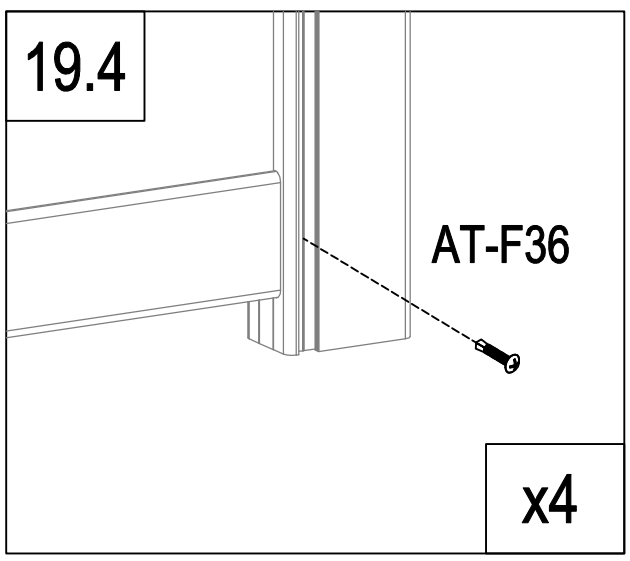

	AT-F36	34
	AT-F37	4

B

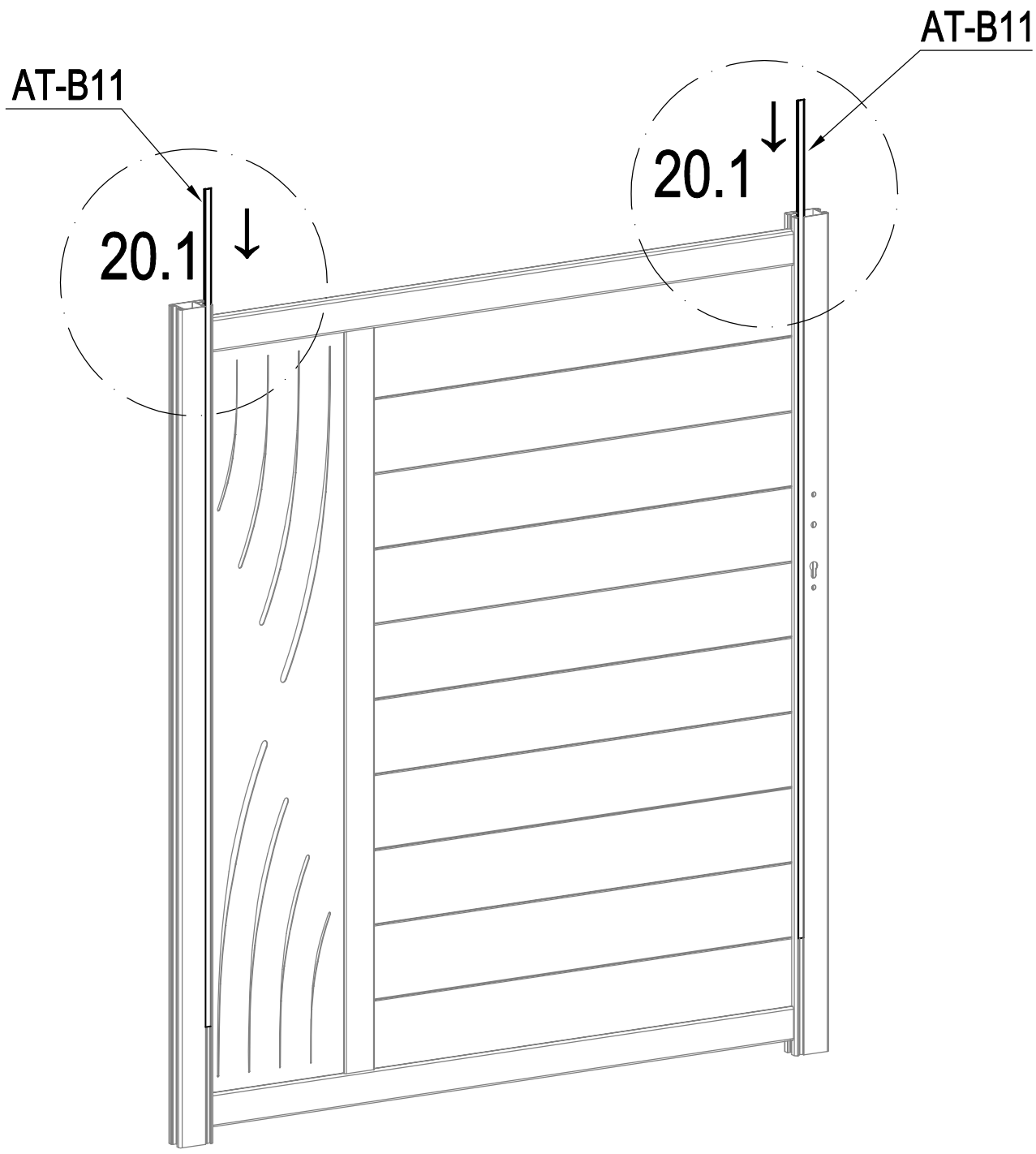

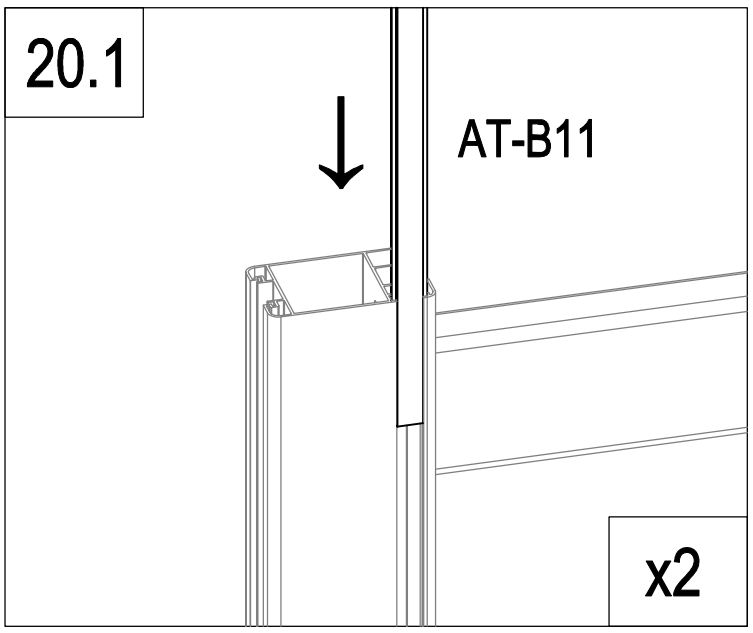

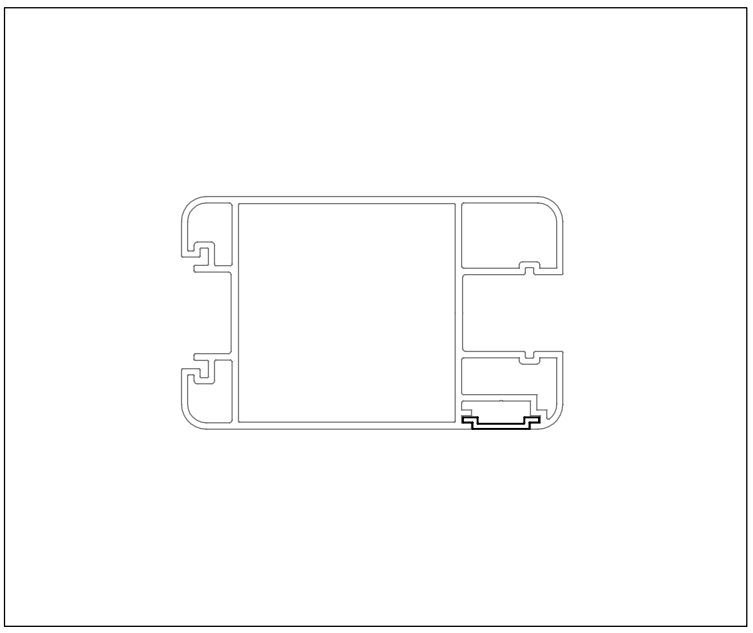

	AT-B11	2

B

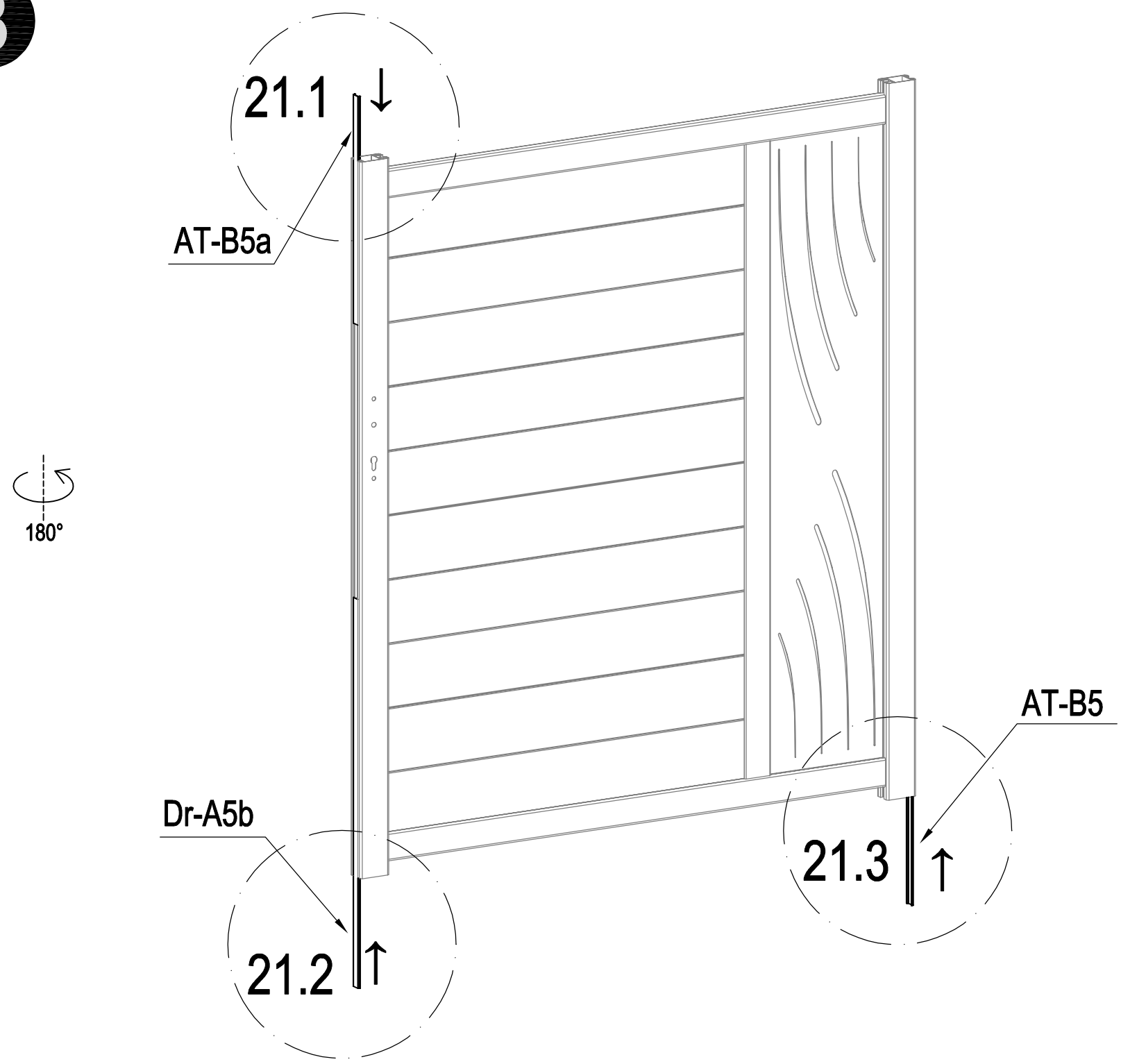

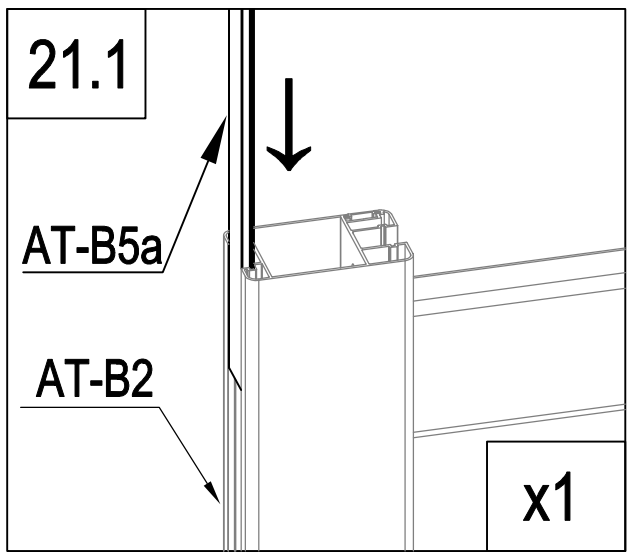

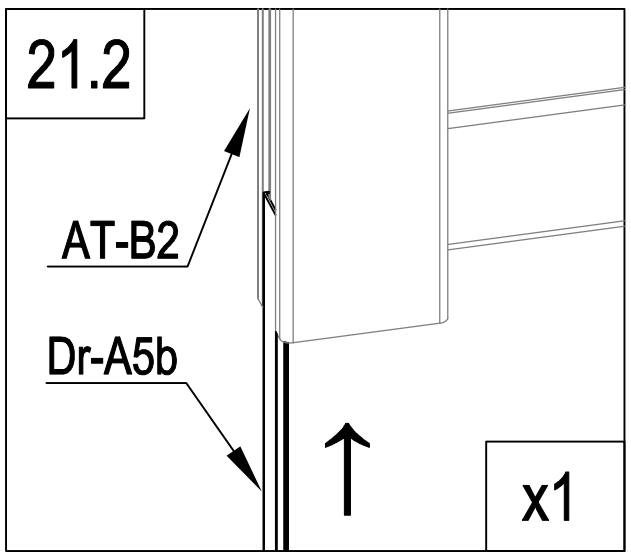

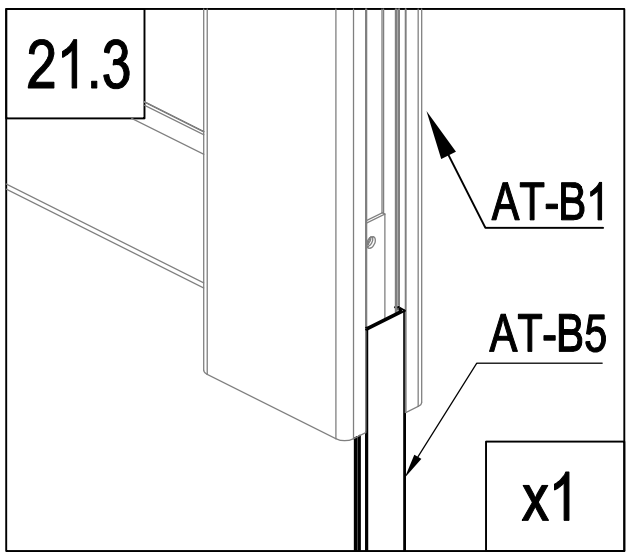

	AT-B5	1
	AT-B5a	1
	Dr-A5b	1

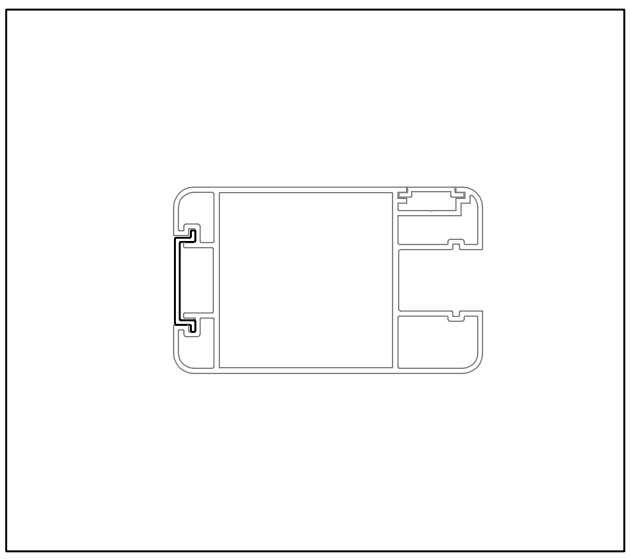

B

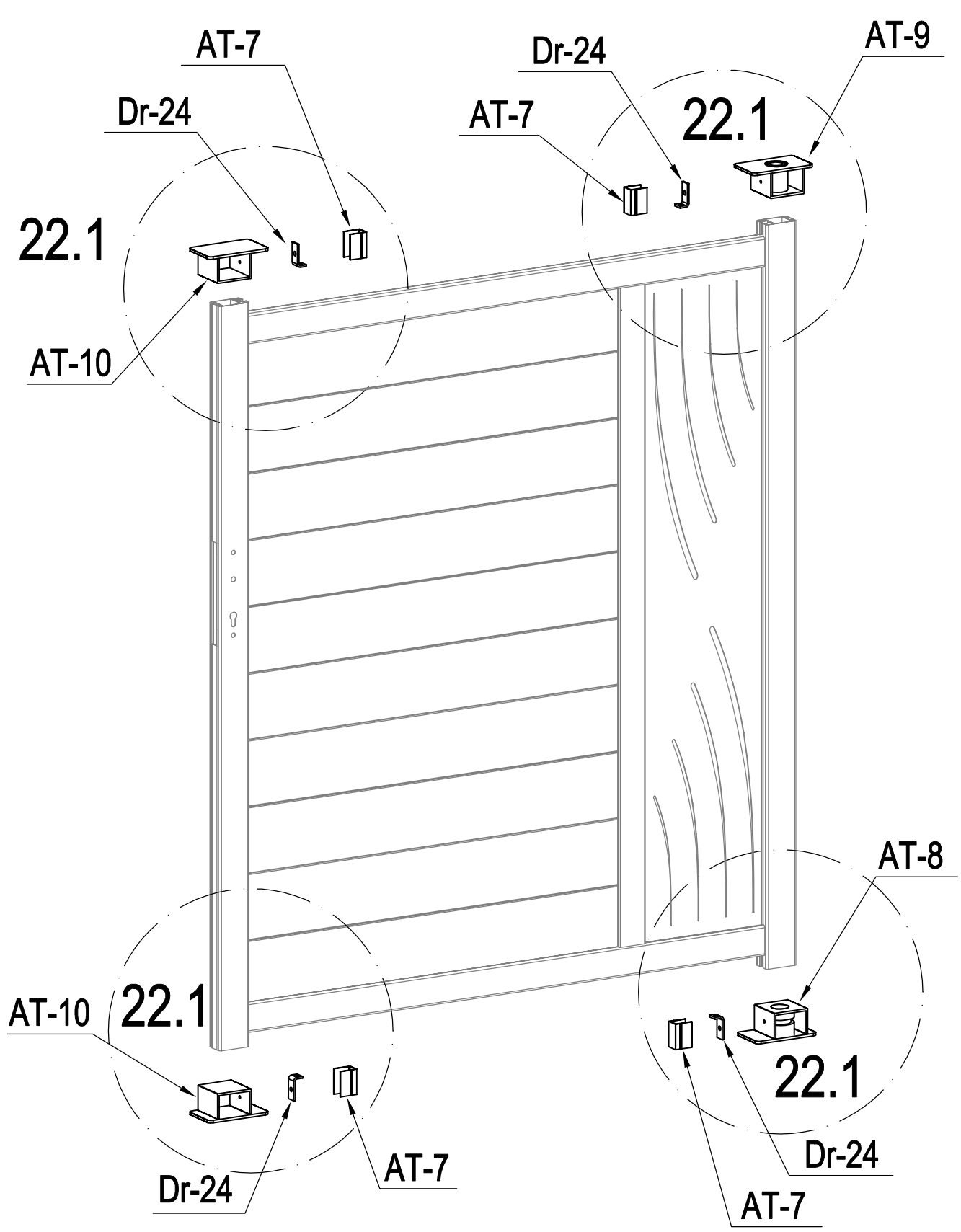

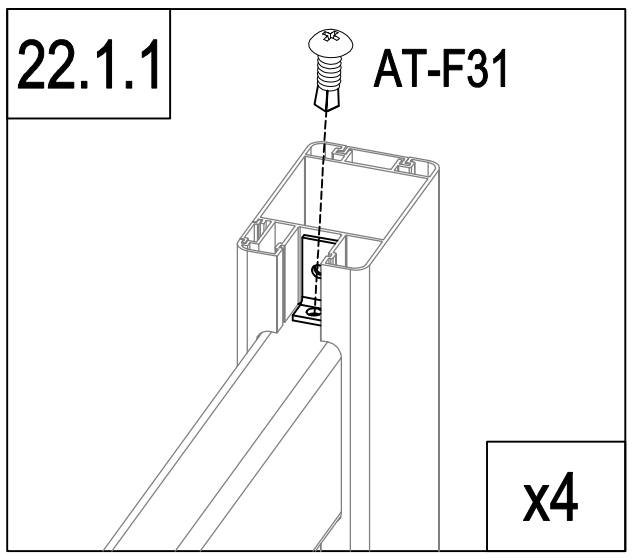

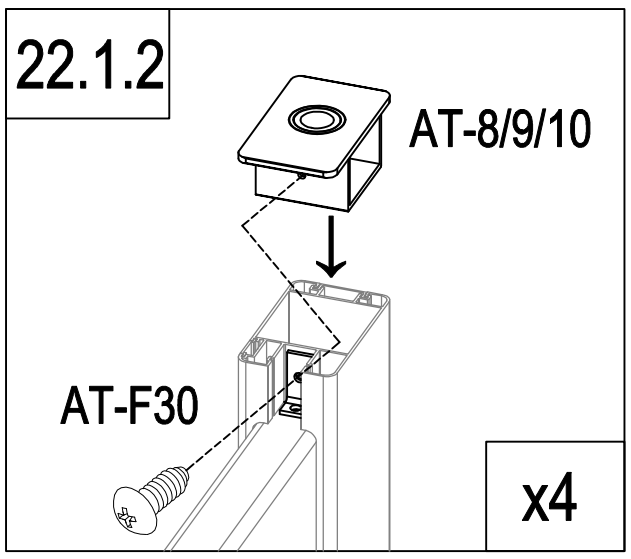

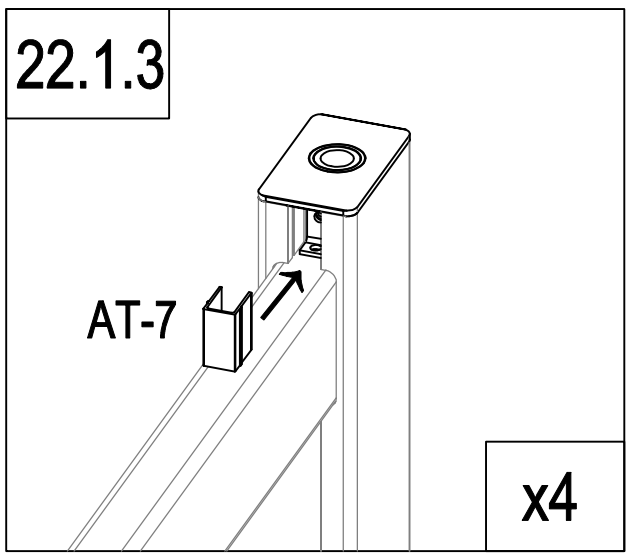

	AT-8	1
	AT-9	1
	AT-10	2
	Dr-24	4

	AT-7	4
	AT-F30	4
	AT-F31	4

B

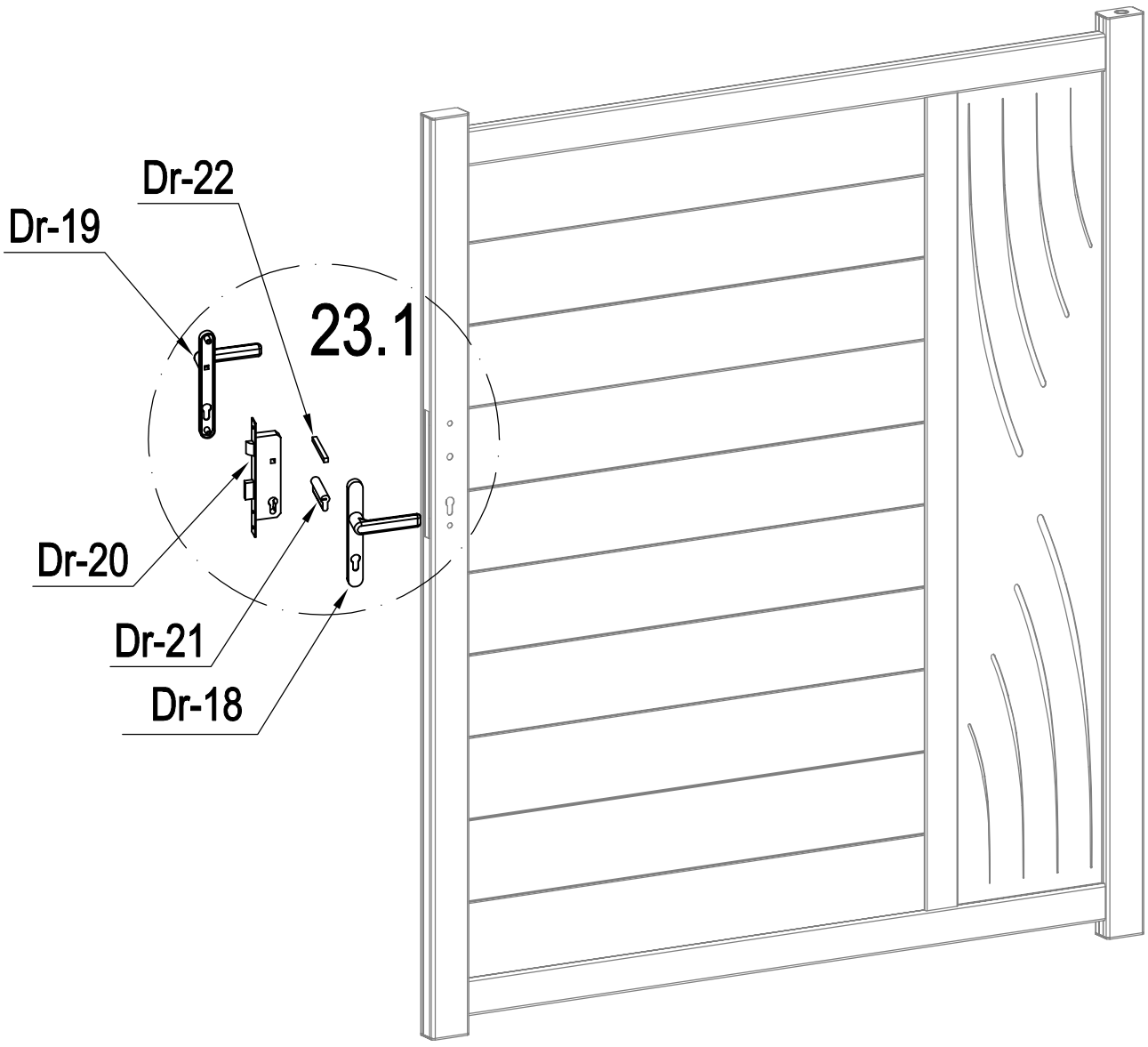

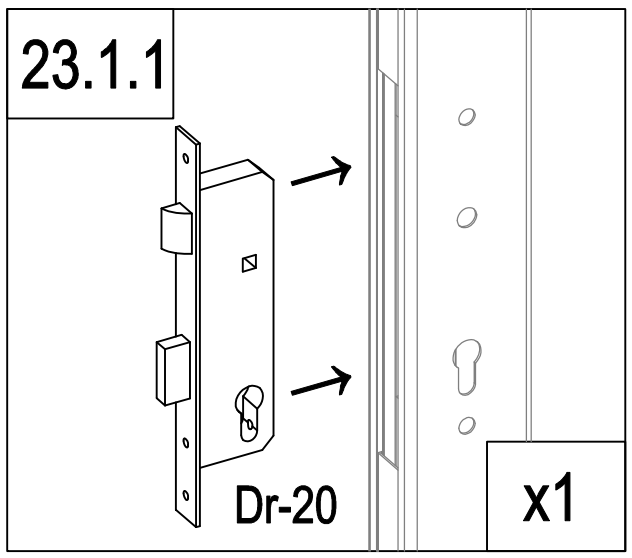

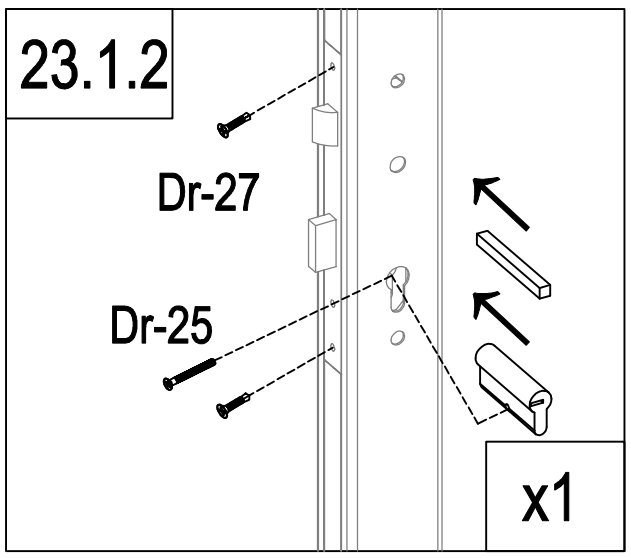

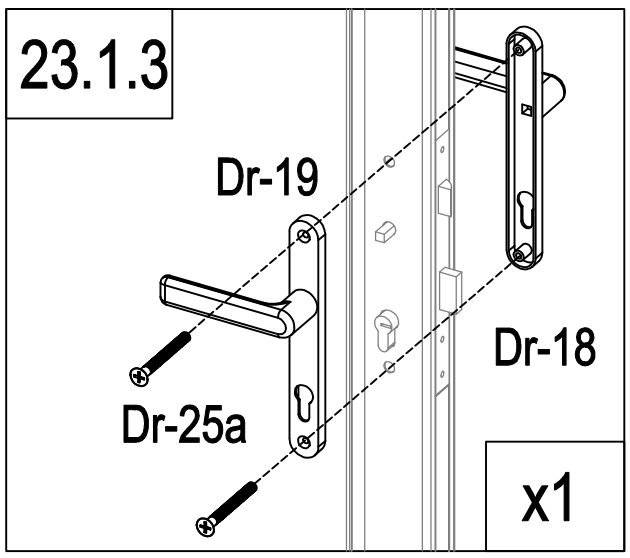

	Dr-20	1
	Dr-21	1
	Dr-22	1
	Dr-25	1

	Dr-18	1
	Dr-19	1
	Dr-25a	2
	Dr-27	2

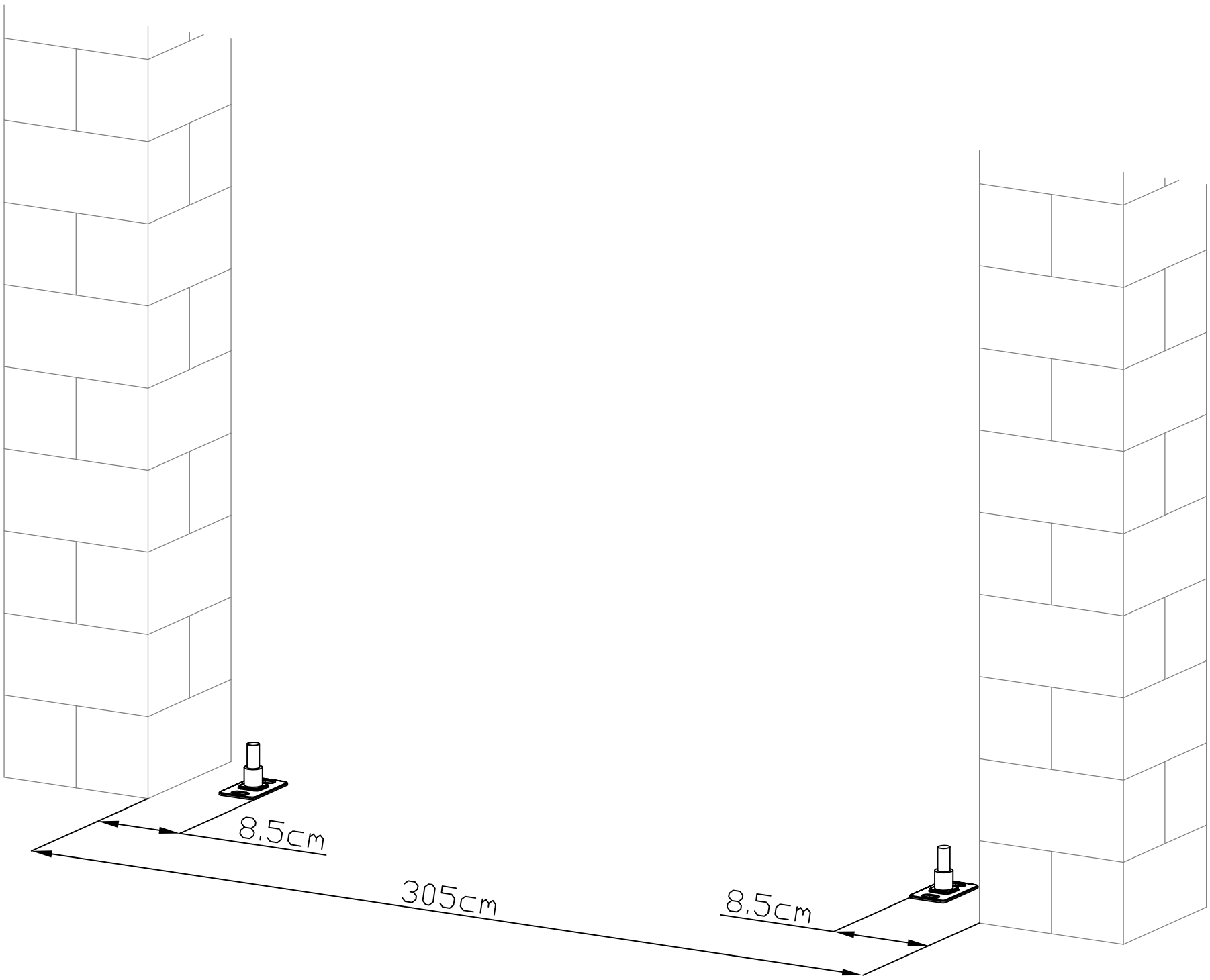

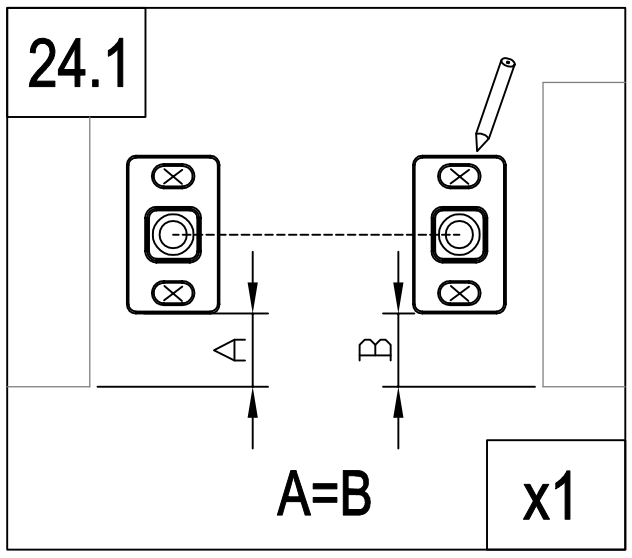

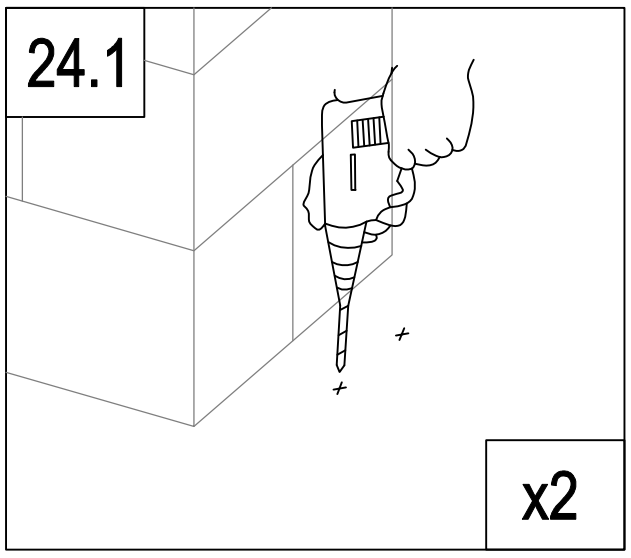

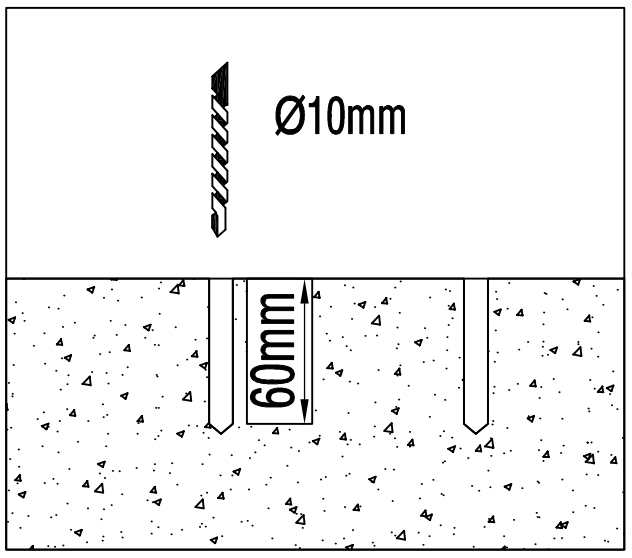

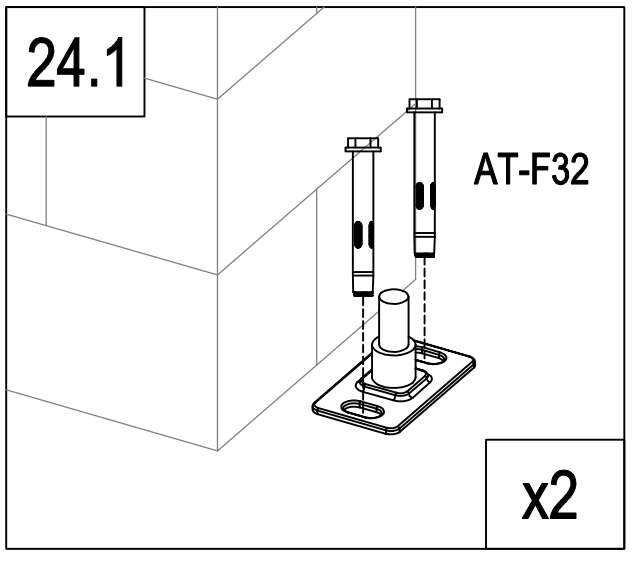

	Dr-12	2
	AT-F32	4

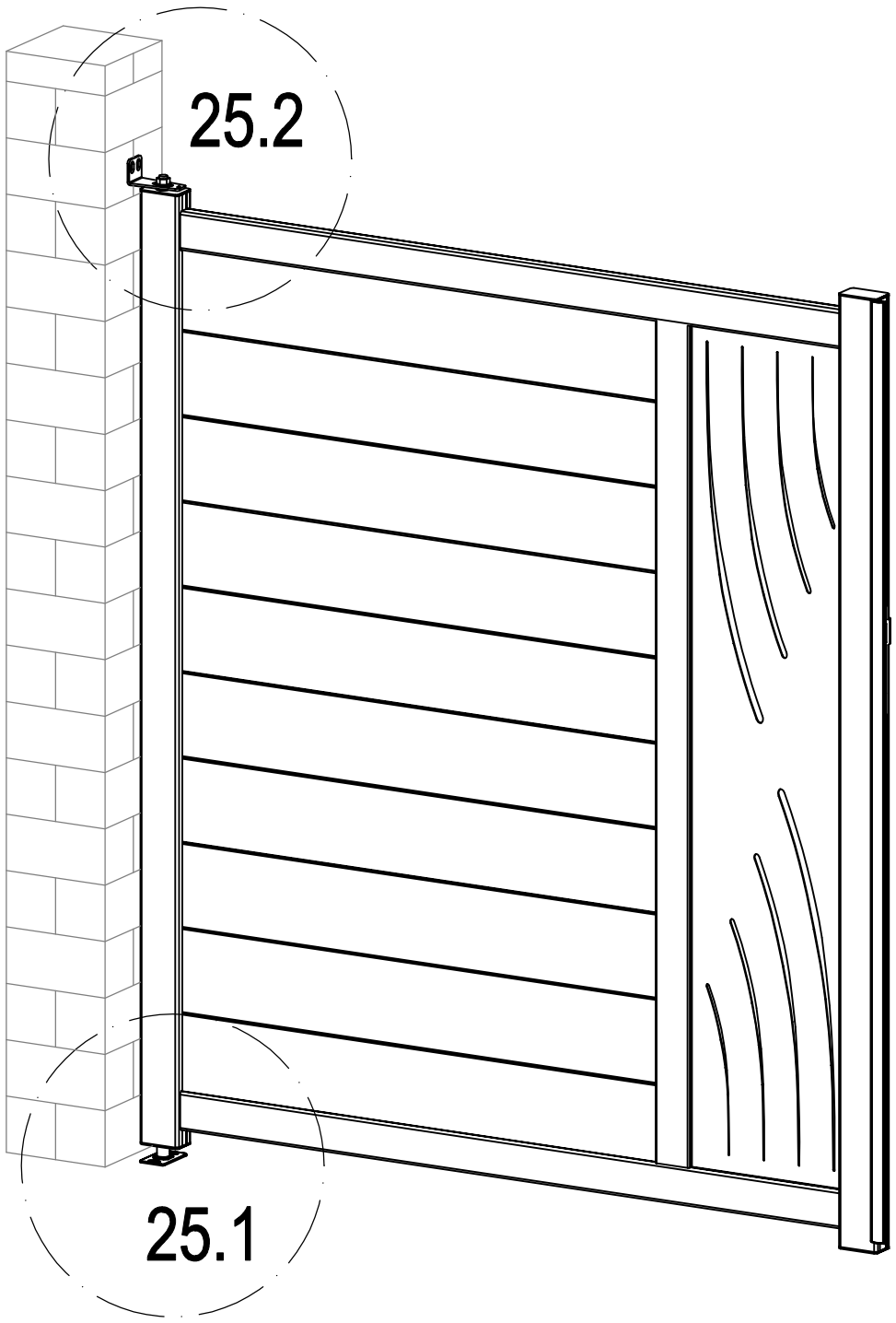

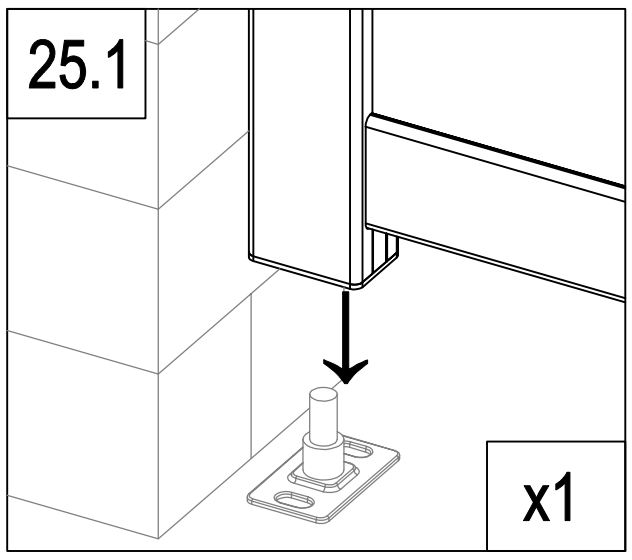

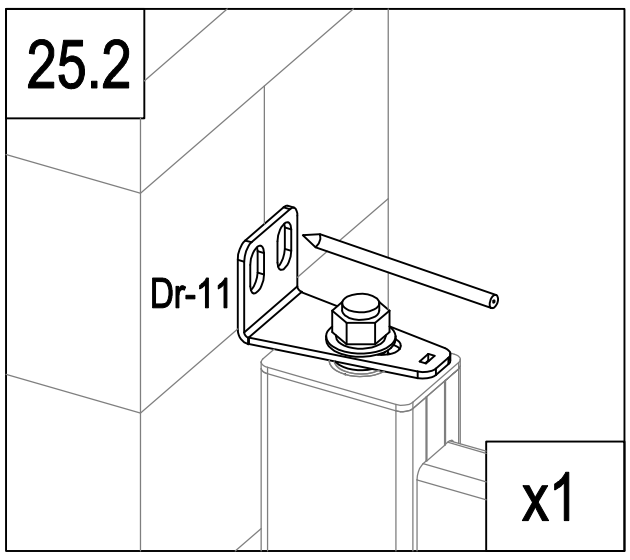

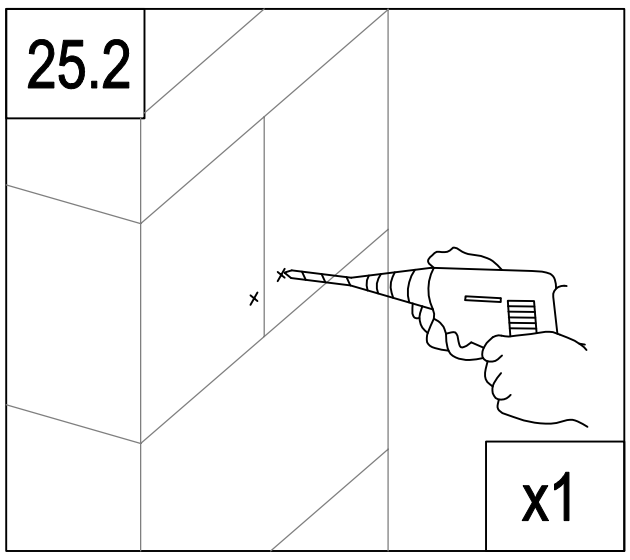

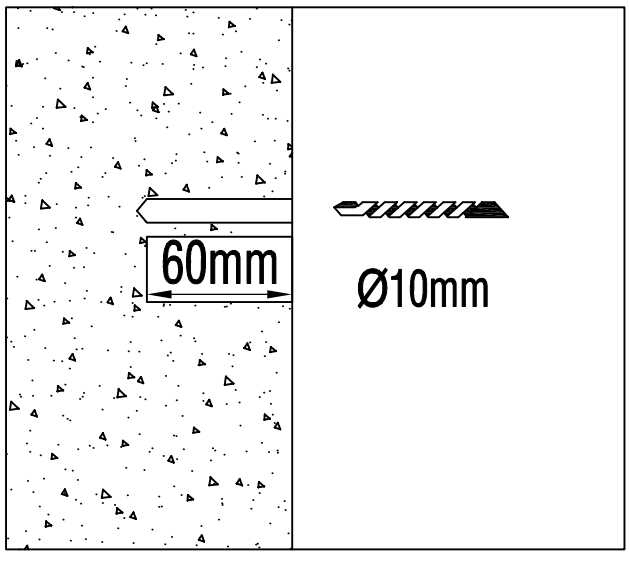

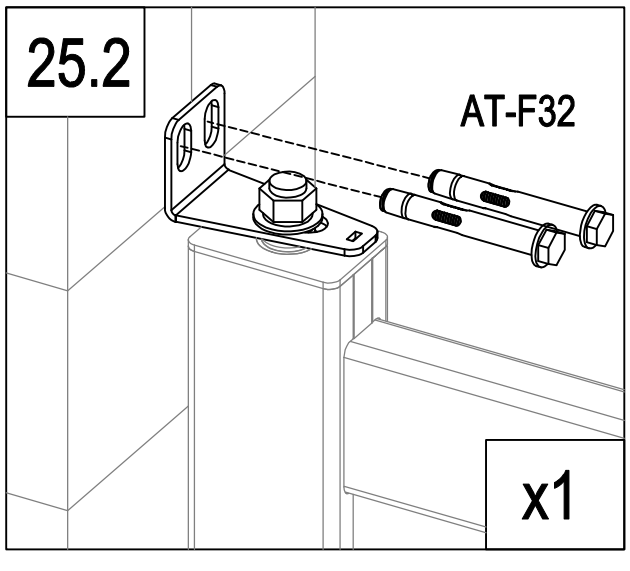

	Dr-11	1
	AT-F32	2

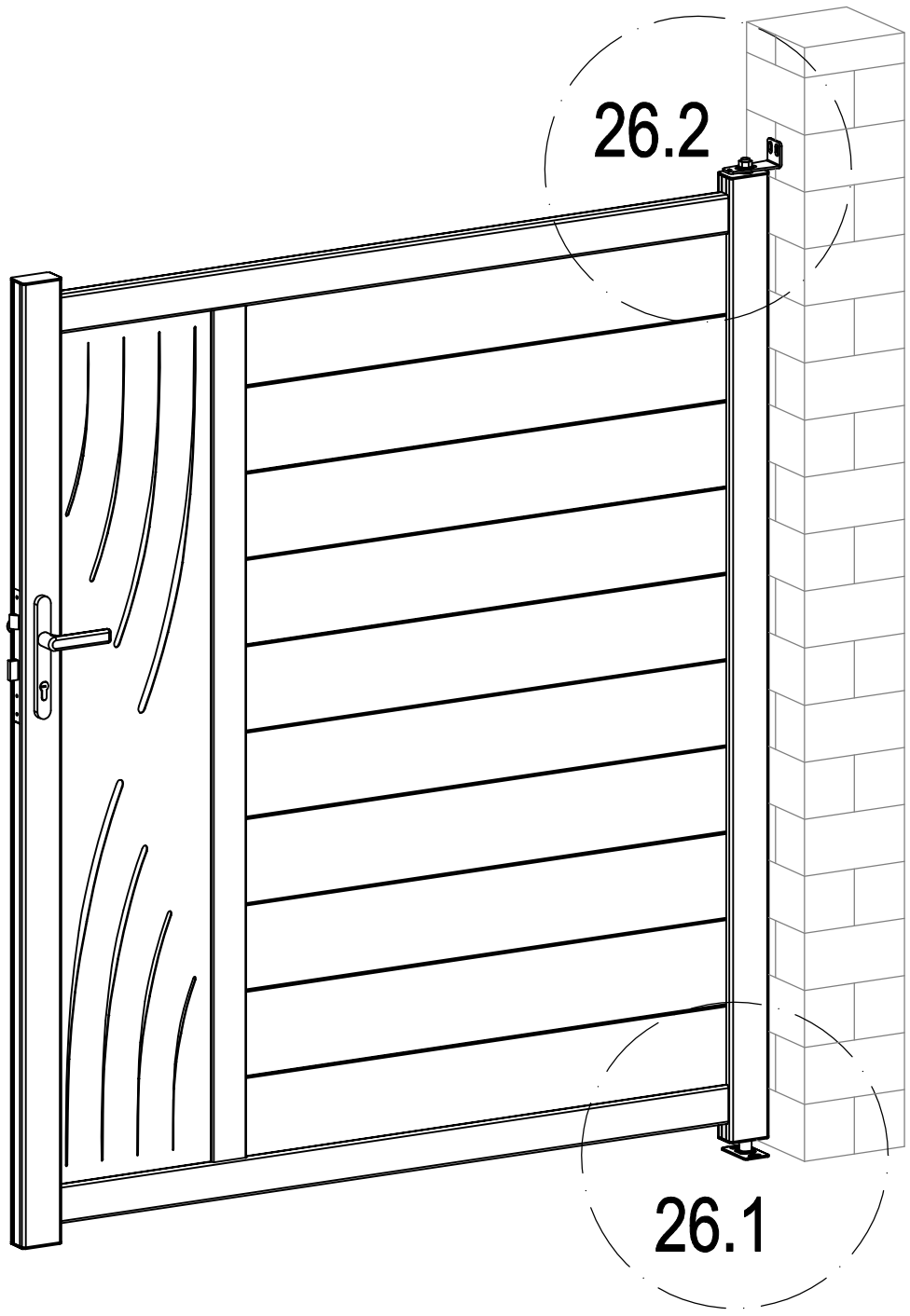

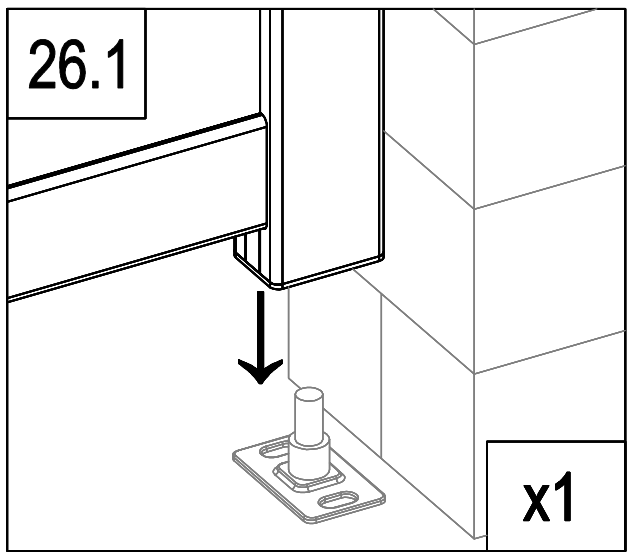

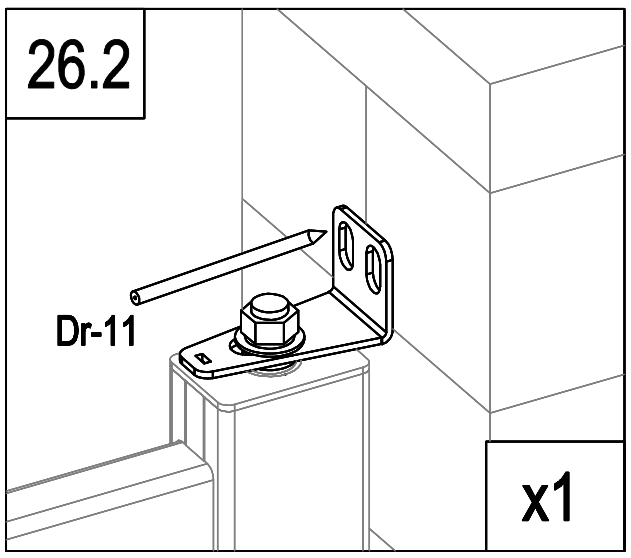

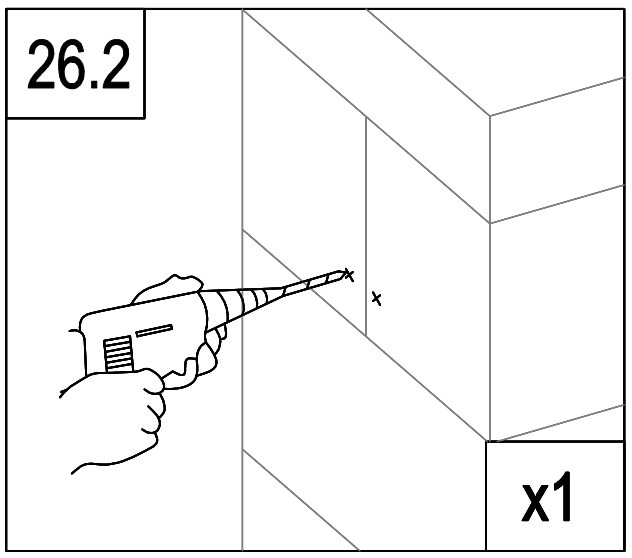

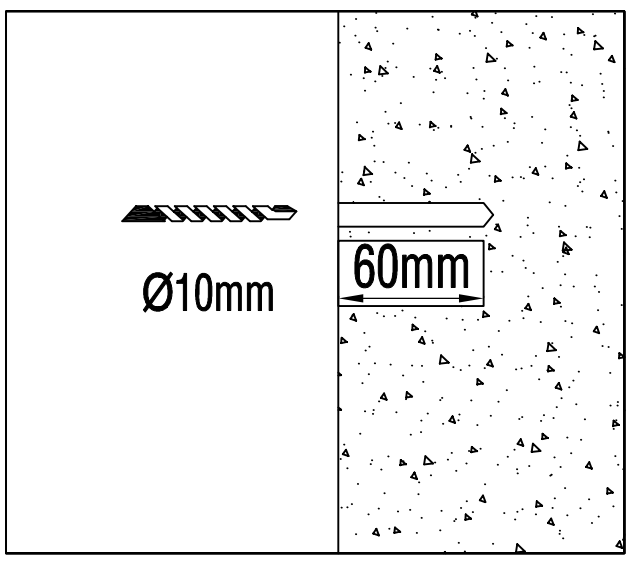

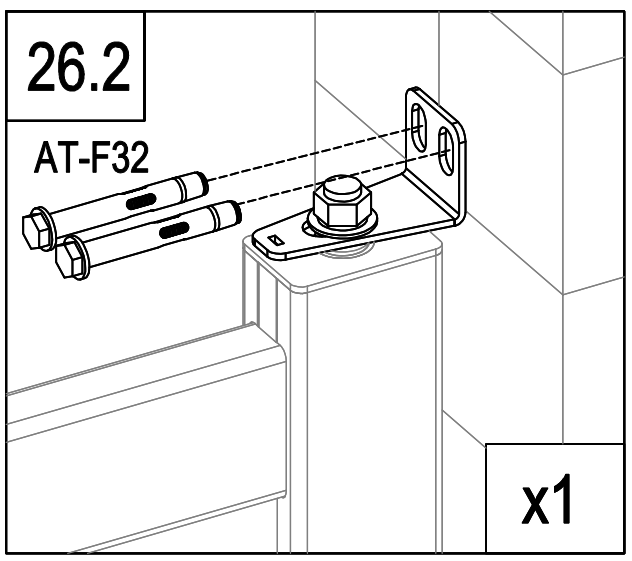

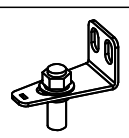	Dr-11	1
	AT-F32	2

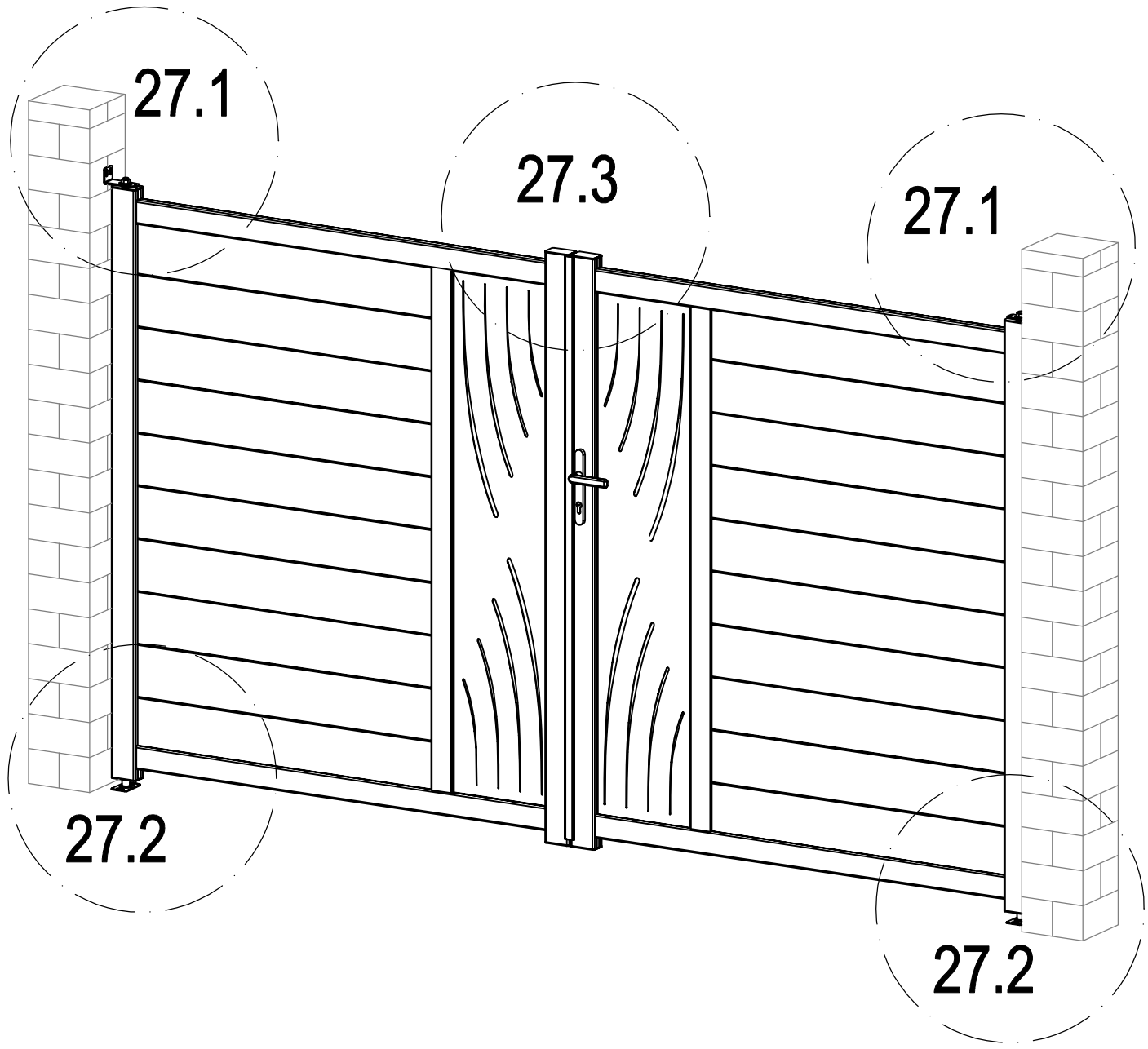
27.1
27.3
27.1
27.2
27.2

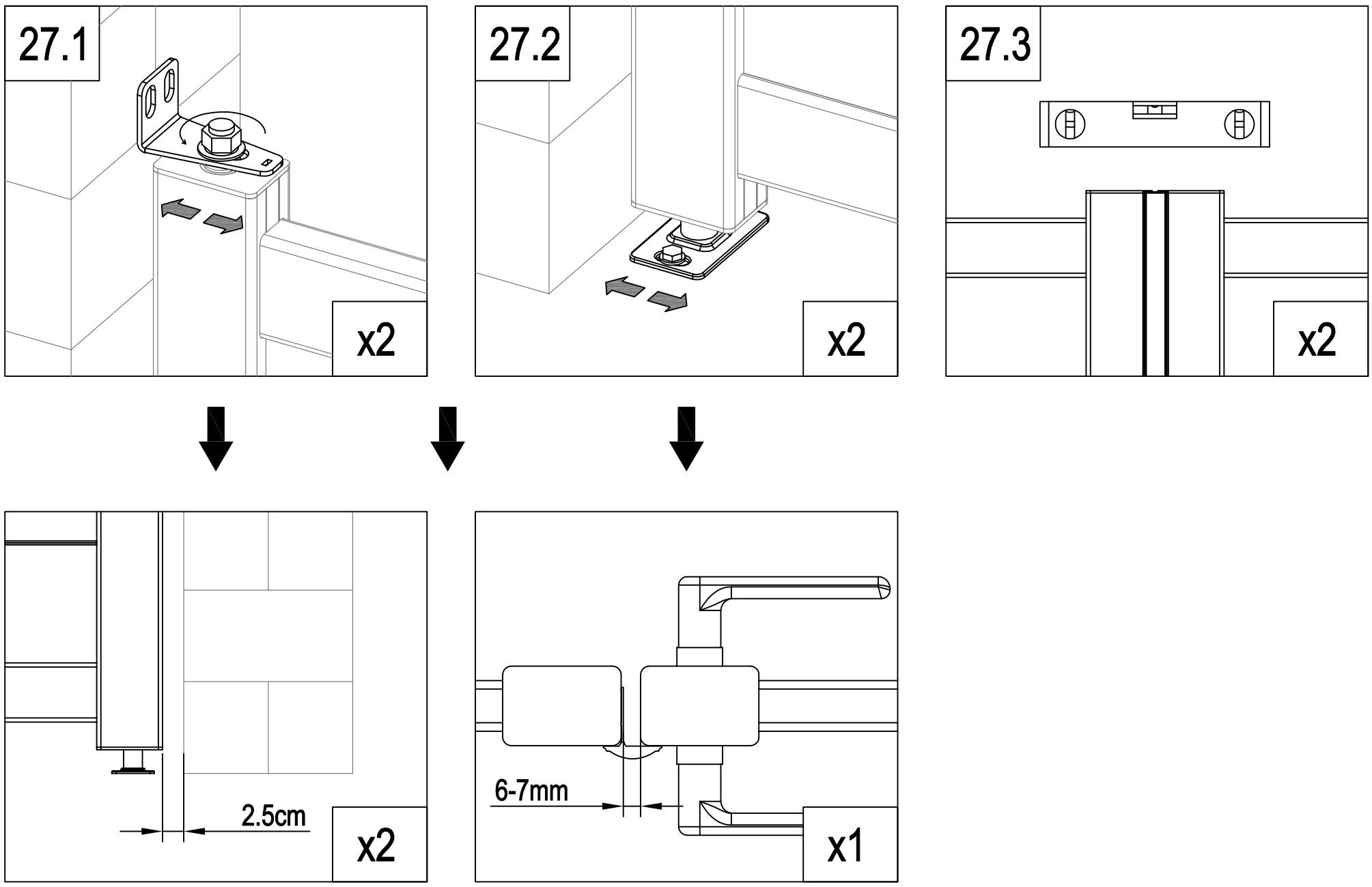
27.1
x2
27.2
x2
27.3
x2
2.5cm
x2
6-7mm
x1

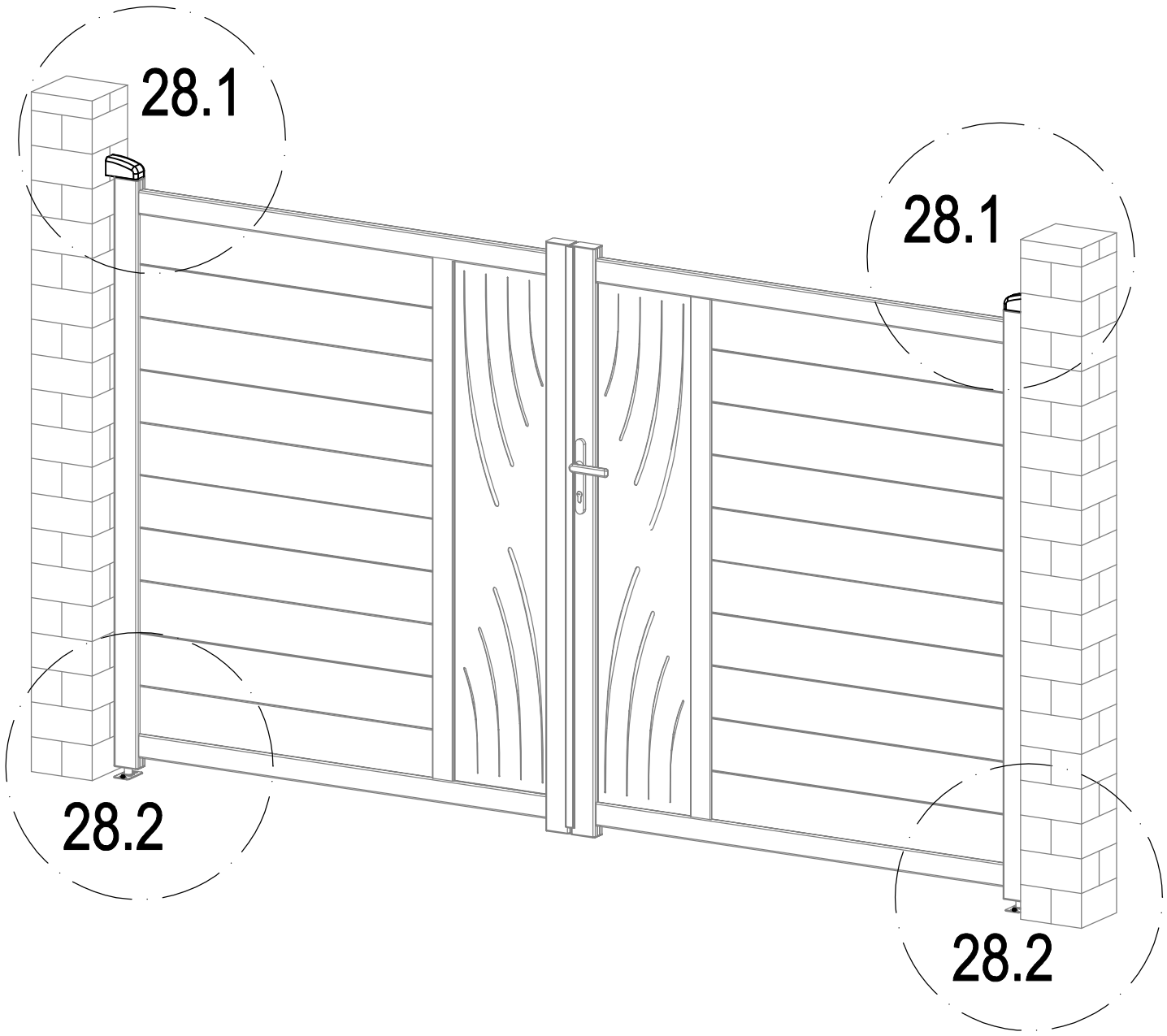

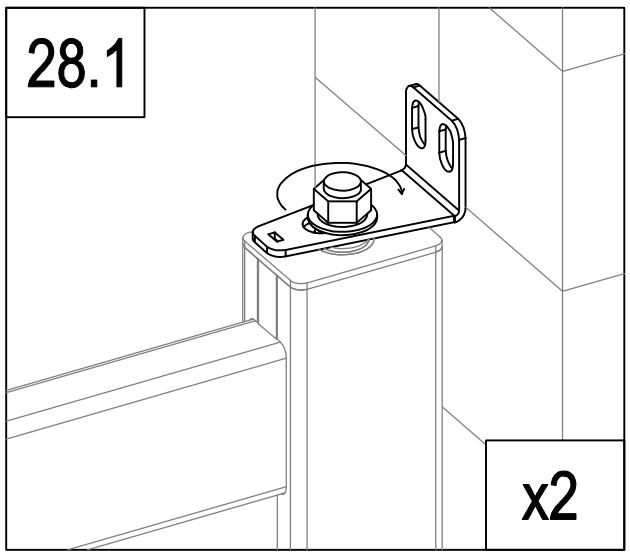

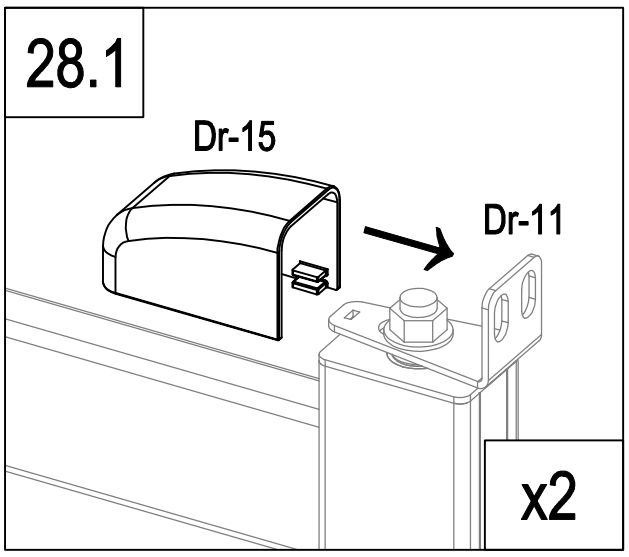

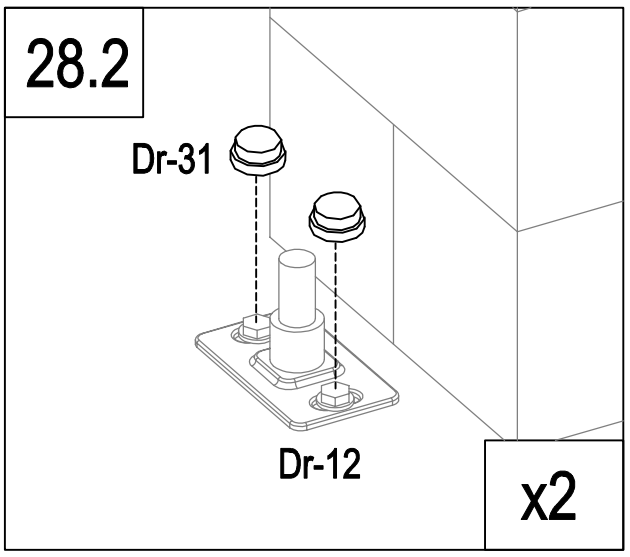

	Dr-15	2
	Dr-31	4

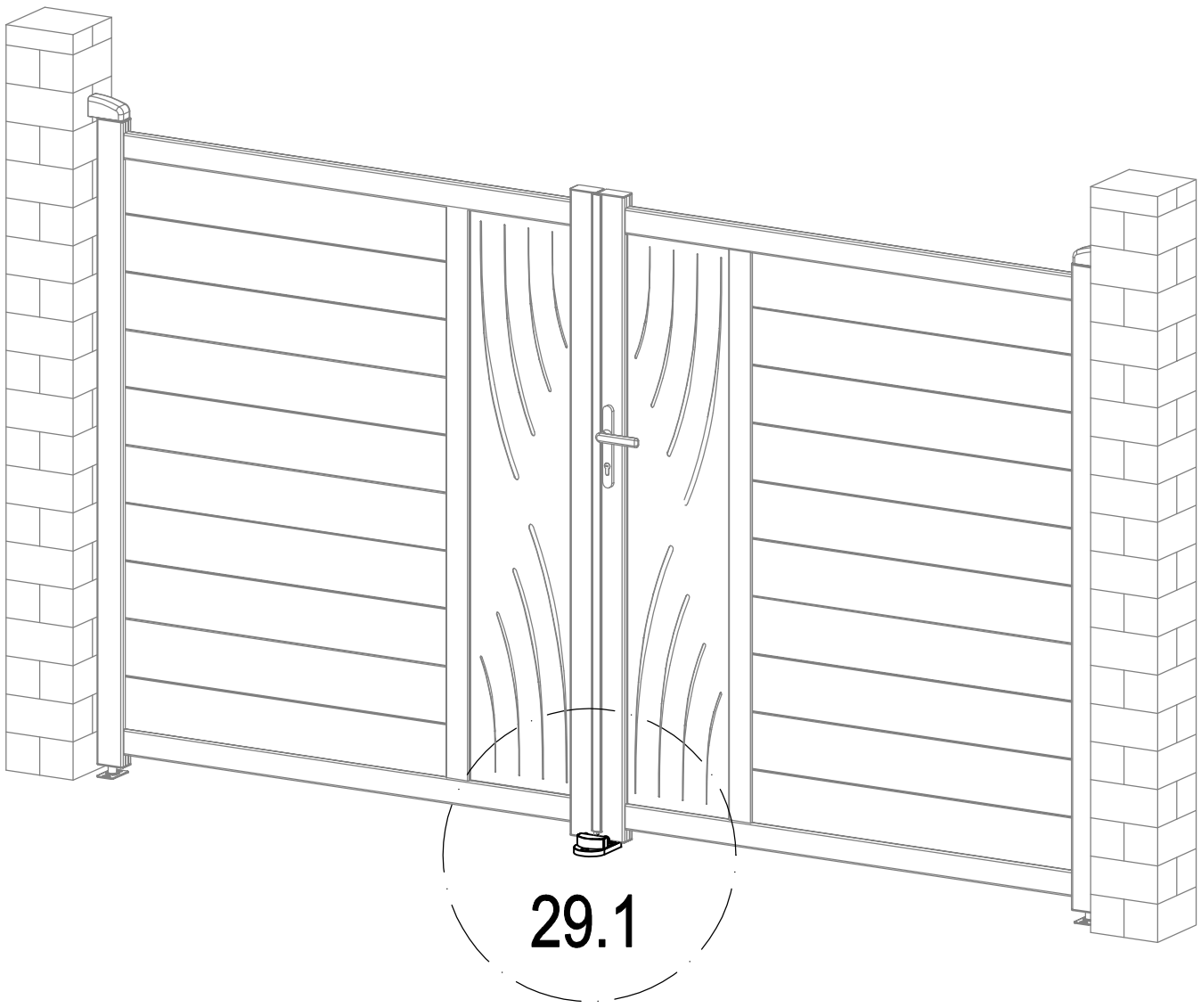

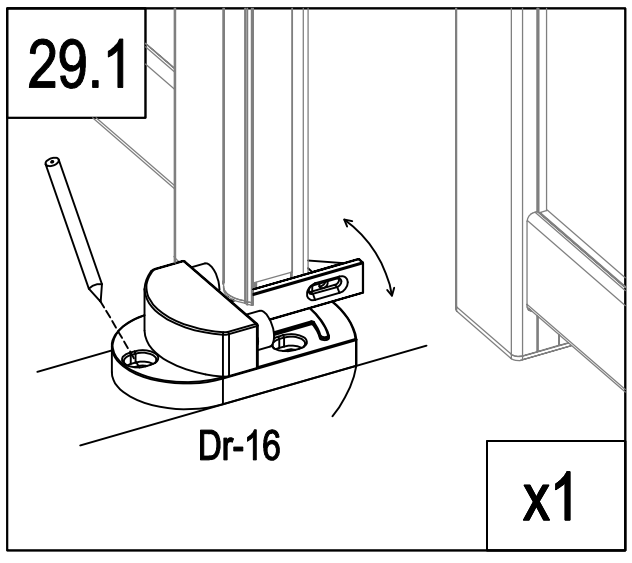

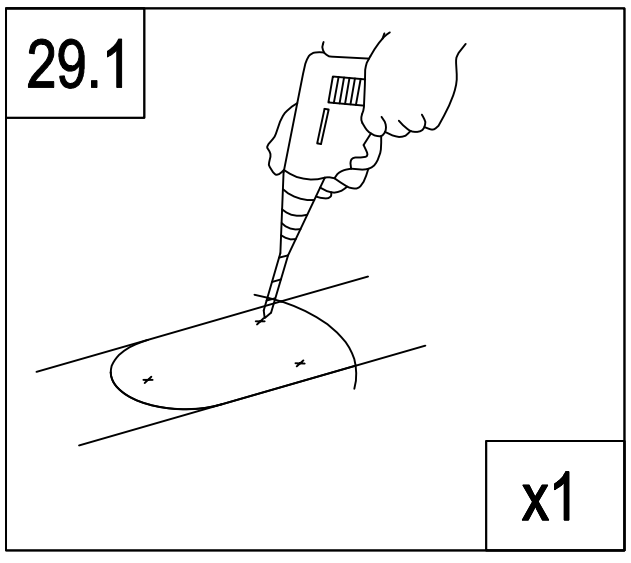

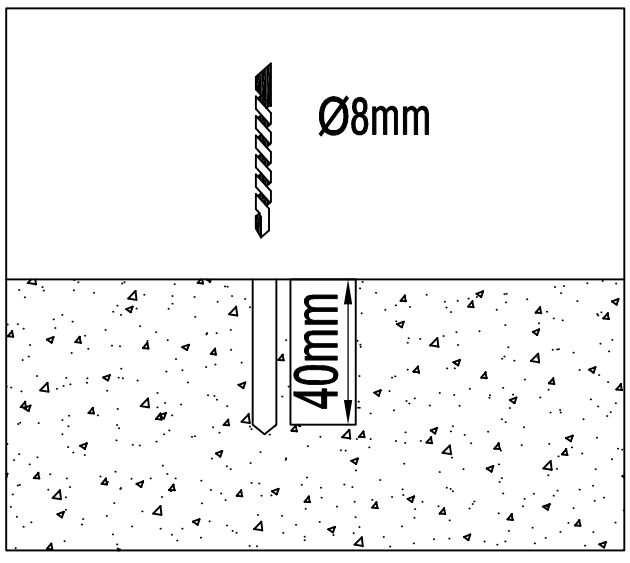

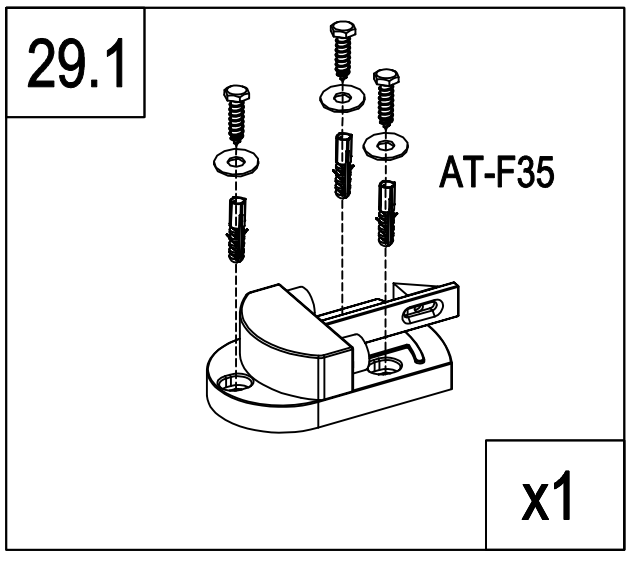

	Dr-16	1
	AT-F34	3
	AT-F35	3

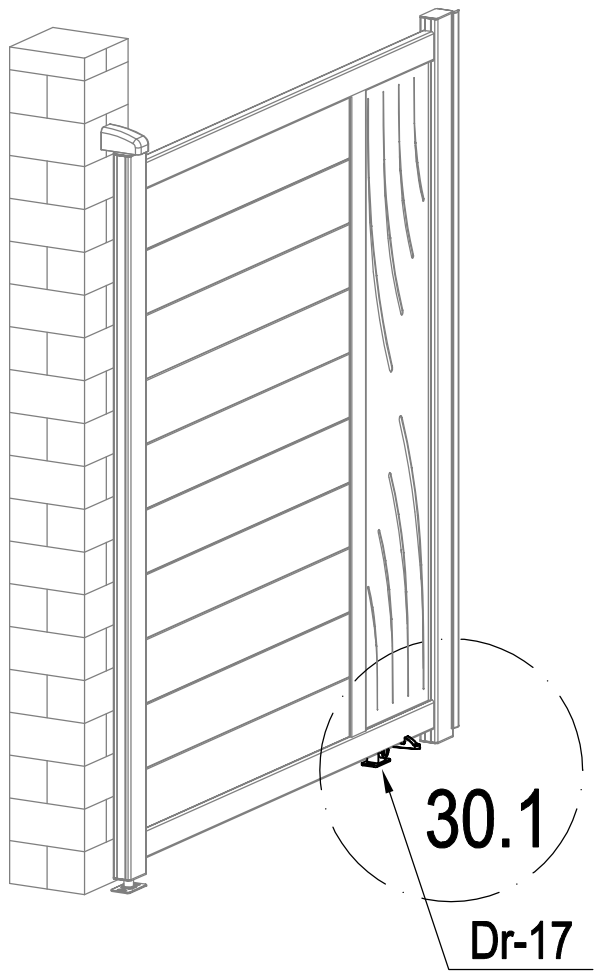

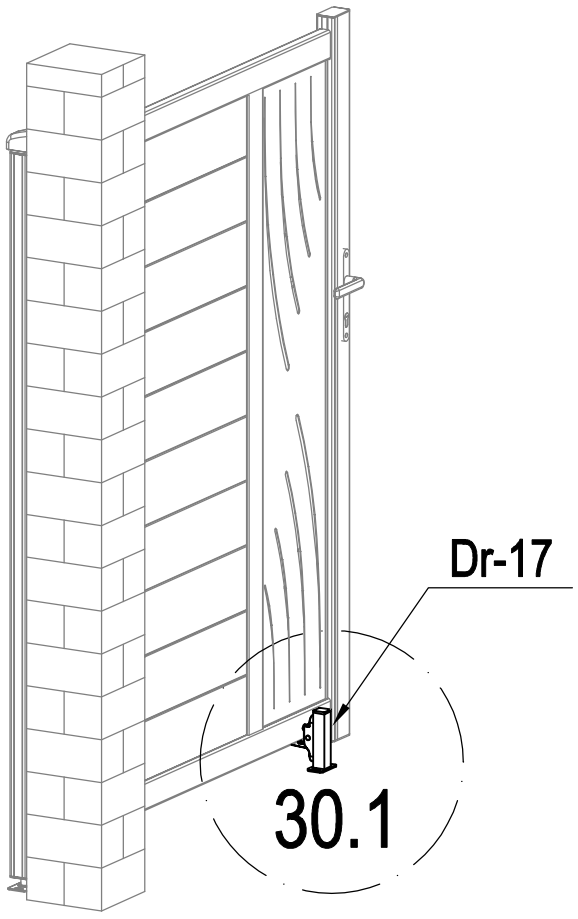

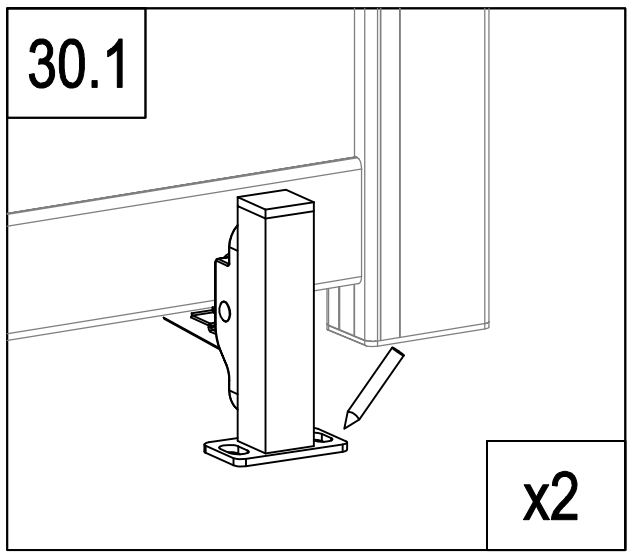

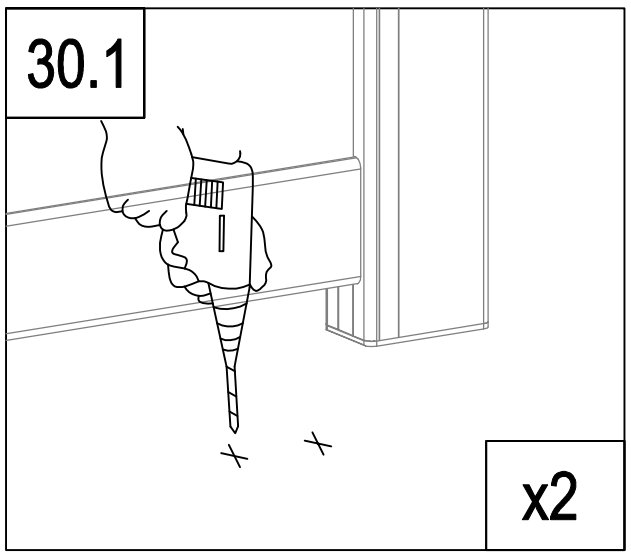

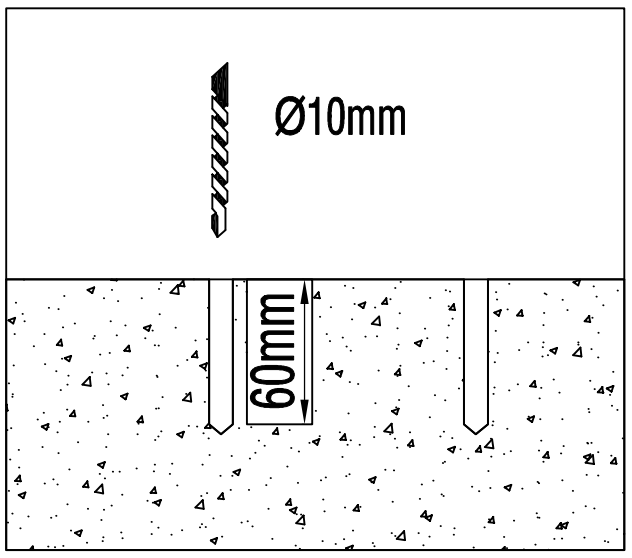

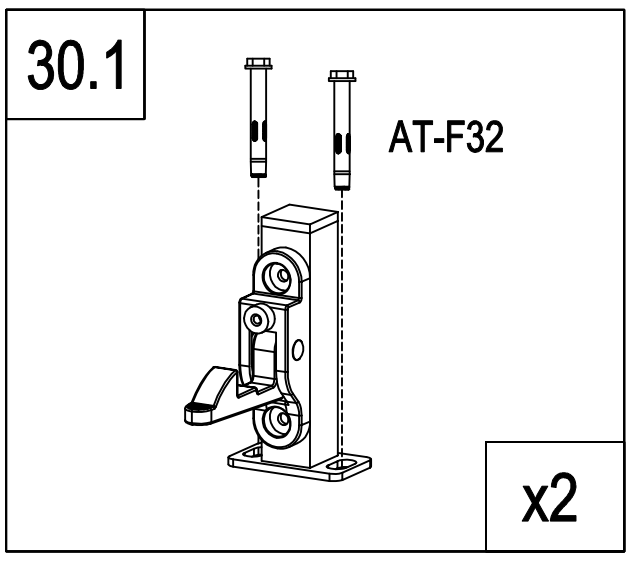

	AT-F32	4
	Dr-17	2